Sistema de Cadastramento Unificado de Fornecedores - SICAF

Relatório de Ocorrências Ativas

Dados do Fornecedor

CNPJ:	21.276.825/0001-03	DUNS®:	937026517
Razão Social:	SILVIO VIGIDO		
Nome Fantasia:	S-MED		
Situação do Fornecedor:	Credenciado		

Nenhum registro de Ocorrência Ativa encontrado para o fornecedor

Sistema de Cadastramento Unificado de Fornecedores - SICAF

Relatório de Ocorrências Ativas Impeditivas de Licitar

Dados do Fornecedor

CNPJ:	21.276.825/0001-03	DUNS®:	937026517
Razão Social:	SILVIO VIGIDO		
Nome Fantasia:	S-MED		
Situação do Fornecedor:	Credenciado		

Nenhum registro de Ocorrência Ativa encontrado para o fornecedor

Sistema de Cadastramento Unificado de Fornecedores - SICAF

Relatório de Prováveis Ocorrências Impeditivas Indiretas do Fornecedor

Dados do Fornecedor

CNPJ:	21.276.825/0001-03	DUNS®:	937026517
Razão Social:	SILVIO VIGIDO		
Nome Fantasia:	S-MED		
Situação do Fornecedor:	Credenciado		

Nenhum registro de Ocorrência Impeditiva Indireta encontrado para o fornecedor.

Sistema de Cadastramento Unificado de Fornecedores - SICAF

Declaração

Declaramos para os fins previstos na Lei nª 8.666, de 1993, conforme documentação registrada no SICAF, que a situação do fornecedor no momento é a seguinte:

Dados do Fornecedor

CNPJ:	**21.276.825/0001-03**	DUNS®:	**937026517**
Razão Social:	**SILVIO VIGIDO**		
Nome Fantasia:	**S-MED**		
Situação do Fornecedor:	**Credenciado**	Data de Vencimento do Cadastro:	**14/02/2024**
Natureza Jurídica:	**EMPRESÁRIO (INDIVIDUAL)**		
MEI:	**Não**		
Porte da Empresa:	**Micro Empresa**		

Ocorrências e Impedimentos

Ocorrência:	**Nada Consta**
Impedimento de Licitar:	**Nada Consta**
Ocorrências Impeditivas indiretas:	**Nada Consta**
Vínculo com "Serviço Público":	**Nada Consta**

Níveis cadastrados:

Documento(s) assinalado(s) com "*" está(ão) com prazo(s) vencido(s).
Fornecedor possui alguma pendência no Nível de Cadastramento indicado. Verifique mais informações sobre pendências nas funcionalidades de consulta.

I - Credenciamento

II - Habilitação Juridica

III - Regularidade Fiscal e Trabalhista Federal

Receita Federal e PGFN	Validade:	**16/04/2024**
FGTS	Validade:	**26/11/2023**
Trabalhista (http://www.tst.jus.br/certidao)	Validade:	**20/12/2023**

IV - Regularidade Fiscal Estadual/Distrital e Municipal (Possui Pendência)

Receita Estadual/Distrital	Validade:	**11/07/2023** (*)
Receita Municipal	Validade:	**08/08/2023** (*)

V - Qualificação Técnica

VI - Qualificação Econômico-Financeira

Validade: **31/05/2024**

SILVIO VIGIDO ME
RUA: AVENIDA DEPUTADO EMILIO CARLOS, N°1384 - LIMÃO - CEP: 02720-100
TELEFONE: (11) 3932-6540 OU (11) 3932-6550
CNPF: 21.276.825.0001/03
EMAIL: SILVIOVIGIDO@OUTLOOK.COM

Ao Órgão 987775 - PREFEITURA MUNICIPAL DE PLANALTO - PM. Pregão Eletrônico N° 642023. Apresentamos nossa proposta de preços.

Item	Descrição	Unidade	Qtd	R$ Unitário	Valor Total
1	APARELHO DE ULTRASSOM COM JATO DE BICARBONATO, EQUIPAMENTO PIEZOELÉCTRICO PARA PROFILAXIA ATRAVÉS DE TRANSDUTOR ULTRASSÔNICO, COM CERÂMICAS PIEZOELÉCTRICAS QUE PRODUZEM FREQUÊNCIAS ENTRE 29KHZ A 32KHZ, COM AJUSTE DE NÍVEL DE POTÊNCIA ULTRASSÔNICA, GABINETE EM PLÁSTICO RESISTENTE, PAINEL DE COMANDO EM POLICARBONATO AUTOADESIVO QUE POSSUI AS FUNÇÕES E COMANDOS DO EQUIPAMENTO, LOCALIZADO NA PARTE FRONTAL DO GABINETE, COM LED NO PAINEL DE COMANDO INDICANDO QUANDO O EQUIPAMENTO ESTIVER ACIONADO, REGULAGEM DE FLUXO DE ÁGUA, ADEQUANDO A NECESSIDADE DE CADA OPERAÇÃO, PEÇA DE MÃO POSSUI UM TRANSDUTOR MONTADO COM PASTILHAS EM CERÂMICA PIEZOELÉCTRICAS QUE ACOPLADO AO DISPOSITIVO ELETRÔNICO FORNECE OSCILAÇÕES DE FREQUÊNCIA ENTRE 29KHZ A 32KHZ, INTENSIDADE 1200MW/CM2, POTÊNCIA 45VA, TENSÃO 127V/220V, PEDAL PARA ACIONAMENTO, KIT PARA ESTERILIZAÇÃO, ACOMPANHA O SUPORTE, (03) TRÊS INSERTOS E CHAVE DE APERTO, ACOMPANHA CAPA DE SILICONE REMOVÍVEL E AUTOCLAVÁVEL, CERTIFICADO DE BOAS PRÁTICAS DE FABRICAÇÃO E REGISTRO NA ANVISA, A INSTALAÇÃO DEVERÁ SER FEITA POR TÉCNICO AUTORIZADO, E, A EMPRESA VENCEDORA DA LICITAÇÃO DEVERÁ ARCAR COM AS DESPESAS DE DIÁRIA E LOCOMOÇÃO DO MESMO, AFERIDO PELO INMETRO. GARANTIA MÍNIMA DE 12 MESES. **MARCA:** ORTUS **FABRICANTE:** ORTUS **MODELO/VERSÃO:** BIOSCALER S/B	UNIDADE	3,00	5.295,00	15.885,00
	CANETA (TURBINA) DE ALTA ROTAÇÃO COM CABO INVERTIDO NO MESMO SENTIDO DA CABEÇA, AUMENTANDO E FAVORECENDO A VISIBILIDADE DO OPERADOR DURANTE O PROCEDIMENTO. ALTO TORQUE, CONFECCIONADA EM ALUMÍNIO ANODIZADO, O QUE POSSIBILITA LEVEZA E EXCELENTE ACABAMENTO SUPERFICIAL, FACILITANDO A DESINFECÇÃO; CABEÇA COM LINHAS ARREDONDADAS; BAIXO NÍVEL DE RUÍDO. AUTOCLÁVAVEL ATÉ 135º. ROLAMENTO DE ESFERA CERÂMICAS DE ALTA RESISTÊNCIA. PESO G 38 A 44. ROTAÇÃO (RPM) DE ATÉ 420.000. SISTEMA DE FIXAÇÃO DAS BROCAS PUSH BUTTON. PRESSÃO (PSI) 30 A 40. CONSUMO DE AR (L/MIN) 42. CONSUMO DE ÁGUA (ML/MIN) 42. NÍVEL SONORO (DB)69. SISTEMA ANTIRREFLUXO E MICROFILTRO PARA ÁGUA DO SPRAY - EVITA QUE IMPUREZAS CHEGUEM AOS CANAIS DE ÁGUA. SISTEMA DE REFRIGERAÇÃO POR SPRAY TRIPLO OU MAIS. ENCAIXE/CONEXÃO BORDEN 2 FUROS. DEVERÁ POSSUIR REGISTRO ANVISA/MS. GARANTIA MÍNIMA DE 12 MESES.	UNIDADE	54,00	1.055,00	56.970,00

Gerado por: effecti.com.br

000266

SILVIO VIGIDO ME
RUA: AVENIDA DEPUTADO EMILIO CARLOS, N°1384 - LIMÃO - CEP: 02720-100
TELEFONE: (11) 3932-6540 OU (11) 3932-6550
CNPF: 21.276.825.0001/03
EMAIL: SILVIOVIGIDO@OUTLOOK.COM

Ao Órgão 987775 - PREFEITURA MUNICIPAL DE PLANALTO - PM. Pregão Eletrônico N° 642023. Apresentamos nossa proposta de preços.

Item	Descrição	Unidade	Qtd	R$ Unitário	Valor Total
	MARCA: DX **FABRICANTE:** DX **MODELO/VERSÃO:** MEGA BUTTON				
3	CONTRA ANGULO INTRA MX COM REFRIGERAÇÃO EXTERNA AO CORPO, ACOPLÁVEL AO MICROMOTOR COM SISTEMA INTRA ONDE O TORQUE E A ROTAÇÃO SÃO TRANSMITIDOS À BROCA ATRAVÉS DE UM CONJUNTO DE EIXOS E ENGRENAGENS COM ROTAÇÃO DE TRANSMISSÃO 1:1. CORPO EM ALUMÍNIO ANODIZADO, GIRO LIVRE DE 360° SOBRE O MICRO MOTOR, ÂNGULO DE 20° GRAUS ENTRE O LONGO EIXO E O PESCOÇO DA CABEÇA, TRAVA DA BROCA POR LÂMINA DE AÇO DESLOCÁVEL LATERALMENTE EM ÂNGULO COM ENCAIXE PARA ADAPTAR-SE AO CANAL DA BROCA, TAMANHO COM ESPECIFICAÇÕES: SPRAY: COM SPRAY EXTREMO AO CORPO. CONEXÃO: ENTRA, VELOCIDADE: 3.000 A 20.000,RPM COM REVERSÃO. PRESSÃO AR: 60 A 80 (PSI), CONSUMO DE AR: 65 (L/MIN), RAZÃO DE TRANSMISSÃO DE VELOCIDADE: 1:1, AUTOCLAVÁVEL: 135°Ç, PESO: 90 G, RUÍDO: 70 DBS. DEVERÁ POSSUIR REGISTRO ANVISA. GARANTIA MÍNIMA DE 12 MESES. **MARCA:** DX **FABRICANTE:** DX **MODELO/VERSÃO:** INTRA	UNIDADE	3,00	906,00	2.718,00
6	FOTOPOLIMERIZADOR LED SEM FIO, INDICADO PARA FOTOPOLIMERIZAÇÃO DE RESINAS COMPOSTAS OU QUALQUER SUBSTÂNCIA SENSÍVEL À FAIXA DE LUZ NO ESPECTRO DE 420NM À 480NM APROXIMADAMENTE. EQUIPAMENTO SEM FIO, COM TECNOLOGIA EM FOTOPOLIMERIZAÇÃO DE RESINAS COMPOSTAS PELA UTILIZAÇÃO DE LUZ, PROPORCIONANDO UMA POLIMERIZAÇÃO COMPLETA E UNIFORME. POTÊNCIA MÍNIMA DE 1200 MW/CM2; LEVE, FUNCIONAL, COMPACTO, BIVOLT, EMITE LUZ COM BAIXÍSSIMA PRODUÇÃO DE CALOR, A QUAL PROTEGE A POLPA DO DENTE. BIOSSEGURANÇA: ASSEPSIA SEM DANOS NOS COMPONENTES ELETRÔNICOS. PONTEIRA DE FIBRA ÓTICA AUTOCLAVÁVEL E REMOVÍVEL. DEVERÁ POSSUIR REGISTRO ANVISA. GARANTIA MÍNIMA DE 12 MESES. **MARCA:** KONDENTECH **FABRICANTE:** KONDENTECH **MODELO/VERSÃO:** LED6	UNIDADE	3,00	1.667,00	5.001,00

Gerado por: effecti.com.br

SILVIO VIGIDO ME
RUA: AVENIDA DEPUTADO EMILIO CARLOS, N°1384 - LIMÃO - CEP: 02720-100
TELEFONE: (11) 3932-6540 OU (11) 3932-6550
CNPF: 21.276.825.0001/03
EMAIL: SILVIOVIGIDO@OUTLOOK.COM

Ao Órgão 987775 - PREFEITURA MUNICIPAL DE PLANALTO - PM. Pregão Eletrônico N° 642023. Apresentamos nossa proposta de preços.

Item	Descrição	Unidade	Qtd	R$ Unitário	Valor Total
8	MICROMOTOR INTRA COM REFRIGERAÇÃO; SPRAY EXTERNO ATRAVÉS DE MANGUEIRA SILICONADA. CONFECCIONADO EM ALUMÍNIO ANODIZADO, O QUE POSSIBILITA LEVEZA E EXCELENTE ACABAMENTO SUPERFICIAL, FACILITANDO A ASSEPSIA E DESINFECÇÃO. SISTEMA INTRA DE ENCAIXE RÁPIDO, PERMITINDO O GIRO DE 360° DAS PEÇAS ACOPLADAS. CONEXÃO TIPO BORDEN (UNIVERSAL 2 FUROS); VELOCIDADE (ROTAÇÃO) DE 3.000 A 20.000 RPM. POSSUI ANEL GIRATÓRIO ACOPLADO AO CORPO QUE PERMITE A REVERSÃO DA ROTAÇÃO, BAIXO NÍVEL DE RUÍDO; AUTOCLAVÁVEL ATÉ 135°C POR MAIS DE 1000 CICLOS. ESPECIFICAÇÕES: SPRAY: COM SPRAY EXTERNO AO CORPO. CONEXÃO: INTRA. VELOCIDADE: 3.000 A 20.000 RPM, CORN REVERSÃO. PRESSÃO AR: 60 A 80 (PSI.) ÇONSUMO DE AR: 65 (L/MIN). RAZÃO DE TRANSMISSÃO DE VELOCIDADE: 1:1. AUTOCLAVÁVEL: 135°Ç, PESO: 90 G. RUÍDO: 70 DBS. DEVERÁ POSSUIR REGISTRO ANVISA. GARANTIA MÍNIMA DE 12 MESES. **MARCA:** DX **FABRICANTE:** DX **MODELO/VERSÃO:** INTRA	UNIDADE	32,00	891,00	28.512,00
9	MOCHO ODONTOLÓGICO DE ELEVAÇÃO DO ASSENTO A GÁS ATRAVÉS DE ALAVANCA NA BASE DO ASSENTO. ALTURA REGULÁVEL. ENCOSTO REGULÁVEL COM AJUSTE DE APROXIMAÇÃO. BASE COM 5 RODÍZIOS. ESTOFAMENTO RESISTENTE E COM BASE RÍGIDA. REVESTIMENTO EM PVC SEM COSTURA. ESPUMA DE DENSIDADE CONTROLADA. DEVERÁ POSSUIR REGISTRO ANVISA. GARANTIA MÍNIMA DE 12 MESES. **MARCA:** CC **FABRICANTE:** CC **MODELO/VERSÃO:** BACKSYSTEM	UNIDADE	3,00	1.020,00	3.060,00
				Valor total da proposta:	112.146,00

O valor total dessa proposta é de R$112.146,00 (cento e doze mil e cento e quarenta e seis reais).

Gerado por: effecti.com.br

SILVIO VIGIDO ME
RUA: AVENIDA DEPUTADO EMILIO CARLOS, N°1384 - LIMÃO - CEP: 02720-100
TELEFONE: (11) 3932-6540 OU (11) 3932-6550
CNPF: 21.276.825.0001/03
EMAIL: SILVIOVIGIDO@OUTLOOK.COM

Ao Órgão 987775 - PREFEITURA MUNICIPAL DE PLANALTO - PM. Pregão Eletrônico N° 642023. Apresentamos nossa proposta de preços.

Item	Descrição	Unidade	Qtd	R$ Unitário	Valor Total

Dados Comerciais:

a) Declaro que nos preços propostos encontram-se incluídos todos os tributos, encargos sociais, frete e quaisquer outros ônus que porventura possam recair sobre o fornecimento do objeto da presente licitação.
b) Declaramos que examinamos, conhecemos e nos submetemos às condições contidas neste Edital, bem como verificamos todas as especificações nele exaradas, não havendo qualquer discrepância nas informações e/ou documentos que dela fazem parte.
c) Declaramos, ainda, que estamos cientes de todas as condições que possam, de qualquer forma, influir nos custos, assumindo total responsabilidade por erros ou omissões existentes nesta proposta, bem como qualquer despesa relativa à realização integral do seu objeto.

Prazo de validade da Proposta: CONFORME EDITAL
Prazo de Entrega: CONFORME EDITAL
Prazo de Pagamento: CONFORME EDITAL
Prazo de Garantia: CONFORME EDITAL

DADOS BANCÁRIOS

Número do Banco 237
Nome do Banco: Bradesco
Agência: 2776
Conta Corrente: 0021959-2

Número do Banco 001
Nome do Banco: Banco do Brasil
Agência: 386-7
Conta Corrente: 127633-6

Observações:

Sao Paulo, 21 de Novembro de 2023

Representante Legal

21.276.825/0001-03
SILVIO VIGIDO - ME
Av. Dep. Emilio Carlos, 1384
M. Limão CEP 02720-100
São Paulo-SP

SILVIO VIGIDO

RG:22.654.095.95-9 **CPF:**264.026.208-40

Gerado por: effecti.com.br

CERTIFICO O REGISTRO SOB O NÚMERO 3512984056-3
NIRE EMPRESÁRIO
FLÁVIA REGINA BRITTO
SECRETÁRIA GERAL EM EXERCÍCIO
JUCESP

, Ciência e Tecnologia

imento de Empresário

NIRE DA FILIAL (número para filial)

JUNTA COMERCIAL DO ESTADO DE SÃO PAULO 23 OUT. 2014

NOME DO EMPRESÁRIO (completo, sem abreviaturas): SILVIO VIGIDO

NATURAL DE (cidade e sigla do estado)	UF	NACIONALIDADE	SEXO
São Paulo	SP	Brasileira	Masculino

ESTADO CIVIL	REGIME DE BENS (casado)
Casado(a)	Comunhão parcial de bens

FILIAÇÃO (pai)	(mãe)
LUIZ VIGIDO	ANGELINA ROSA VIGIDO

NASCIDO EM (data de nascimento)	IDENTIDADE (número)	DÍGITO	DATA DE EXPEDIÇÃO	ÓRGÃO EMISSOR	UF	CPF (número)
15/10/1976	22654095	9	31/12/1998	SSP	SP	264.026.208-40

EMANCIPADO POR (forma de emancipação – somente no caso de menor):

DOMICILIADO NA (logradouro - rua, av, etc.)	NÚMERO
Rua PROFESSOR DARIO RIBEIRO	779

BAIRRO/DISTRITO	CEP	CÓDIGO DO MUNICÍPIO
Vila Prado	02559-000	5433

COMPLEMENTO:

MUNICÍPIO	UF	País
São Paulo	SP	Brasil

declara, sob as penas da lei, não estar impedido de exercer atividade empresária, que não possui outro registro de empresário e requer à Junta Comercial do Estado de São Paulo sua inscrição.

ATO(S): Constituição Normal;

NOME EMPRESARIAL: SILVIO VIGIDO

LOGRADOURO (rua, av, etc.)	NÚMERO
TRAVESSA BARRA DO RIBEIRA	62

BAIRRO/DISTRITO	CEP	CÓDIGO DO MUNICÍPIO
Vila Barbosa	02556-110	5433

COMPLEMENTO:

MUNICÍPIO	UF	País	CORREIO ELETRÔNICO (e-mail)
São Paulo	SP	Brasil	

VALOR DO CAPITAL (R$)	VALOR DO CAPITAL (por extenso)
10.000,00	DEZ MIL REAIS

CÓDIGO DE ATIVIDADE	DESCRIÇÃO DO OBJETO
Atividade Principal 4645101	COMÉRCIO E LOCAÇÃO DE EQUIPAMENTOS, MÓVEIS, ELETRODOMÉSTICOS, MATERIAL DE CONSUMO, HIGIENE, LIMPEZA, DESCARTÁVEIS EM GERAL, EQUIPAMENTOS E SUPRIMENTOS DE INFORMÁTICA E OUTROS PRODUTOS CORRELATOS PARA ÁREAS HOSPITALAR, LABORATORIAL E ESCRITÓRIOS.
Atividade(s) Secundária(s) 4751201 4761003 7729203	

DATA DE INÍCIO DAS ATIVIDADES	NÚMERO DE INSCRIÇÃO NO CNPJ	TRANSFERÊNCIA DE SEDE OU FILIAL DE OUTRA UF	UF	DEPENDE DE AUTORIZAÇÃO GOVERNAMENTAL
01/08/2014				Não

ASSINATURA DA FIRMA PELO EMPRESÁRIO (ou pelo representante/acionista/gerente/procurador):
SILVIO VIGIDO

DATA DE ASSINATURA	ASSINATURA DO EMPRESÁRIO (ou pelo representante/acionista/procurador)
01/08/2014	SILVIO VIGIDO (Empresário)

PARA USO EXCLUSIVO DA JUNTA COMERCIAL

DEFERIDO | REGISTRO | CONTROLE INTERNET
014191829-2

000270

Secretaria de Desenvolvimento Econômico

JUCESP PROTOCOLO
0.130.868/19-0
K. V.

Requerimento de Empresa

NÚMERO DE IDENTIFICAÇÃO DO REGISTRO DE EMPRESA - NIRE DA SEDE 3512984056-3			NIRE DA FILIAL (somente para			
NOME DO EMPRESÁRIO (completo, sem abreviaturas) SILVIO VIGIDO						
NATURAL DE (cidade e sigla do estado) São Paulo			UF SP	NACIONALIDADE Brasileira	COR OU RAÇA Branca	
ESTADO CIVIL Casado(a)	REGIME DE BENS (se casado) Comunhão parcial de bens				SEXO Masculino	
FILIAÇÃO (Pai) LUIS VIGIDO			FILIAÇÃO (Mãe) ANGELINA ROSA VIGIDO			
NASCIDO EM (data de nascimento) 15/10/1976	IDENTIDADE (número) 22654095	DÍGITO 9	DATA DE EXPEDIÇÃO 31/12/1998	ORGÃO EMISSOR SSP	UF SP	CPF (número) 264.026.208-40
EMANCIPADO POR (forma de emancipação - somente no caso de menor)						
DOMICILIADO NA (logradouro - rua, av, etc.) Rua Professor Dário Ribeiro					NÚMERO 779	
BAIRRO/DISTRITO Vila Prado				CEP 02559-000	CÓDIGO DO MUNICÍPIO 5433	
COMPLEMENTO						
MUNICÍPIO São Paulo				UF SP	PAÍS Brasil	

declara, sob as penas da lei, não estar impedido de exercer atividade empresária, que não possui outro registro de empresário e requer à Junta Comercial do Estado de São Paulo sua inscrição.

ATO Alteração de Endereço;					
NOME EMPRESARIAL SILVIO VIGIDO					PORTE ME
LOGRADOURO (rua, av, etc.) Avenida Deputado Emílio Carlos					NÚMERO 1384
BAIRRO/DISTRITO Limão			CEP 02720-100		CÓDIGO DO MUNICÍPIO 5433
COMPLEMENTO					
MUNICÍPIO São Paulo	UF SP	PAÍS Brasil	CORREIO ELETRÔNICO (e-mail)		
VALOR DO CAPITAL (R$)	VALOR DO CAPITAL (por extenso)				
CÓDIGO DE ATIVIDADE Atividade Principal	DESCRIÇÃO DE OBJETO				
DATA DE INÍCIO DAS ATIVIDADES	NÚMERO DE INSCRIÇÃO NO CNPJ 21.276.825/0001-03	TRANSFERÊNCIA DE SEDE OU FILIAL DE OUTRA UF		UF	DEPENDE DE AUTORIZAÇÃO GOVERNAMENTAL
ASSINATURA DA FIRMA PELO EMPRESÁRIO SILVIO VIGIDO					
DATA DA ASSINATURA 30/01/2019	ASSINATURA DO EMPRESÁRIO (ou pelo representante/assistente/gerente/procurador) SILVIO VIGIDO (Empresário)				

PARA USO EXCLUSIVO DA JUNTA COMERCIAL

DEFERIDO

REGISTRO

CONTROLE INTERNET
024912989-2

JUCESP
11 FEV 2019
SECRETARIA DE DESENVOLVIMENTO ECONÔMICO, CIÊNCIA, TECNOLOGIA E INOVAÇÃO
JUCESP
FLÁVIA R. BRITTO [illegible]
SECRETÁRIA GERAL
CERTIFICO O REGISTRO SOB O NÚMERO
75.928/19-0
JUCESP

Declaração

Eu, SILVIO VIGIDO, portador da Cédula de Identidade nº 22.654.095-9 SSP/SP, inscrito no Cadastro de Pessoas Físicas - CPF sob nº 264.026.208-40, na qualidade de titular, sócio ou responsável legal da empresa SILVIO VIGIDO, **DECLARO** estar ciente que o **ESTABELECIMENTO** situado no(a) Avenida Deputado Emílio Carlos, 1384, Limão, SP, São Paulo, CEP 02720-100, para exercer suas atividades regularmente, **DEVERÁ OBTER** parecer municipal sobre a viabilidade de instalação e funcionamento no local indicado, conforme diretrizes estabelecidas na legislação de uso e ocupação do solo, posturas municipais e restrições das áreas de proteção ambiental, nos termos do art. 24, §2º, do Decreto Estadual nº 56.660/2010, bem como **CERTIFICADO DE LICENCIAMENTO INTEGRADO VÁLIDO**, obtido pelo sistema Via Rápida Empresa – Módulo de Licenciamento Estadual.

Declaro ainda estar ciente que qualquer alteração no endereço do estabelecimento, em sua atividade ou grupo de atividades, ou qualquer outra das condições determinantes à expedição do Certificado de Licenciamento Integrado, implica na perda de sua validade, assumindo, desde o momento da alteração, a obrigação de renová-lo.

Por fim, declaro estar ciente que a emissão do Certificado de Licenciamento Integrado poderá ser solicitada por representante legal devidamente habilitado, presencialmente e no ato da retirada das certidões relativas ao registro empresarial na Prefeitura, ou pelo titular, sócio, ou contabilista vinculado no Cadastro Nacional da Pessoa Jurídica (CNPJ) diretamente no site da Jucesp, através do módulo de licenciamento, mediante uso da respectiva certificação digital.

RG: 22.654.095-9 SSP/SP

SILVIO VIGIDO

REPÚBLICA FEDERATIVA DO BRASIL
ESTADO DA PARAÍBA
CARTÓRIO AZEVÊDO BASTOS
FUNDADO EM 1888
PRIMEIRO REGISTRO CIVIL DE NASCIMENTO E ÓBITOS E PRIVATIVO DE CASAMENTOS, INTERDIÇÕES E TUTELAS DA COMARCA DE JOÃO PESSOA

Av. Epitácio Pessoa, 1145 Bairro dos Estados 58030-00, João Pessoa PB
Tel.: (83) 3244-5404 / Fax: (83) 3244-5484
http://www.azevedobastos.not.br
E-mail: cartorio@azevedobastos.not.br

DECLARAÇÃO DE SERVIÇO DE AUTENTICAÇÃO DIGITAL

O Bel. Válber Azevêdo de Miranda Cavalcanti, Oficial do Primeiro Registro Civil de Nascimentos e Óbitos e Privativo de Casamentos, Interdições e Tutelas com atribuição de autenticar e reconhecer firmas da Comarca de João Pessoa Capital do Estado da Paraíba, em virtude de Lei, etc...

DECLARA para os devidos fins de direito que, o documento em anexo identificado individualmente em cada Código de Autenticação Digital[1] ou na referida sequência, foi autenticado de acordo com as Legislações e normas vigentes[3].

DECLARO ainda que, para garantir transparência e segurança jurídica de todos os atos oriundos da atividade Notarial e Registral no Estado da Paraíba, foi instituído pela da Lei Nº 10.132, de 06 de novembro de 2013, a aplicação obrigatória de um Selo Digital de Fiscalização Extrajudicial em todos os atos de notas e registro, composto de um código único (por exemplo: Selo Digital: ABC12345-X1X2) e dessa forma, cada autenticação processada pela nossa Serventia pode ser verificada e confirmada tantas vezes quanto for necessário através do site do Tribunal de Justiça do Estado da Paraíba, endereço https://corregedoria.tjpb.jus.br/selo-digital/

A autenticação digital do documento faz prova de que, na data e hora em que ela foi realizada, a empresa SILVIO VIGIDO - ME tinha posse de um documento com as mesmas características que foram reproduzidas na cópia autenticada, sendo da empresa SILVIO VIGIDO - ME a responsabilidade, única e exclusiva, pela idoneidade do documento apresentado a este Cartório.

Esta DECLARAÇÃO foi emitida em **08/09/2020 15:49:46 (hora local)** através do sistema de autenticação digital do Cartório Azevêdo Bastos, de acordo com o Art. 1º, 10º e seus §§ 1º e 2º da MP 2200/2001, como também, o documento eletrônico autenticado contendo o Certificado Digital do titular do Cartório Azevêdo Bastos, poderá ser solicitado diretamente a empresa **SILVIO VIGIDO - ME** ou ao Cartório pelo endereço de e-mail autentica@azevedobastos.not.br

Para informações mais detalhadas deste ato, acesse o site https://autdigital.azevedobastos.not.br e informe o *Código de Autenticação Digital*..

Esta Declaração é valida por **tempo indeterminado** e está disponível para consulta em nosso site.

[1]**Código de Autenticação Digital:** 78531707191208070447-1 78531707191208070447-3
[2]**Legislações Vigentes:** Lei Federal nº 8.935/94, Lei Federal nº 10.406/2002, Medida Provisória nº 2200/2001, Lei Federal nº 13.105/2015, Lei Estadual nº 8.721/2008, Lei Estadual nº 10.132/2013 e Provimento CGJ N° 003/2014.

O referido é verdade, dou fé.

CHAVE DIGITAL

00005b1d734fd94f057f2d69fe6bc05b236a7460291592e479f9c2a80642b38a81dc7cedd5ef3d66a7c0e37e3524fb5cb4ecaf60856f0eb8d4c6c3973c08e2d5260c2432a0eecc28ce03c10dadc078a4

Presidência da República
Casa Civil
Medida Provisória Nº 2.200-2,
de 24 de agosto de 2001.

ICP Brasil

fs
Am

NÚMERO DE IDENTIFICAÇÃO DO REGISTRO DE EMPRESA - NIRE DA SEDE 3512984056-3	NIRE DA FILIAL (somente para
NOME DO EMPRESÁRIO (completo, sem abreviaturas) SILVIO VIGIDO	
NATURAL DE (cidade e sigla do estado) São Paulo	UF: SP · NACIONALIDADE: Brasileira · COR OU RAÇA: Branca
ESTADO CIVIL: Casado(a) · REGIME DE BENS (se casado): Comunhão parcial de bens	SEXO: Masculino
FILIAÇÃO (Pai): LUIS VIGIDO · FILIAÇÃO (Mãe): ANGELINA ROSA VIGIDO	
NASCIDO EM (data de nascimento): 15/10/1976 · IDENTIDADE (número): 22654095 · DÍGITO: 9 · DATA DE EXPEDIÇÃO: 31/12/1998 · ÓRGÃO EMISSOR: SSP · UF: SP · CPF (número): 264.026.208-40	
EMANCIPADO POR (forma de emancipação - somente no caso de menor)	
DOMICILIADO NA (logradouro - rua, av, etc.) Rua Professor Dario Ribeiro	NÚMERO: 779
BAIRRO/DISTRITO Vila Prado	CEP: 02559-000 · CÓDIGO DO MUNICÍPIO: 5433
COMPLEMENTO	
MUNICÍPIO São Paulo	UF: SP · PAÍS: Brasil

declara, sob as penas da lei, não estar impedido de exercer atividade empresária, que não possui outro registro de empresário e requer à Junta Comercial do Estado de São Paulo sua inscrição.

ATO(S) Alteração do Código de Atividade Econômica/ Objeto Social;	
NOME EMPRESARIAL SILV[illegible]IGIDO	PORTE: ME
LOGRADOURO (rua, av, etc.) Avenida Deputado Emilio Carlos	NÚMERO: 1384
BAIRRO/DISTRITO Limao	CEP: 02720-100 · CÓDIGO DO MUNICÍPIO: 5433
COMPLEMENTO	
MUNICÍPIO São Paulo	UF: SP · PAÍS: Brasil · CORREIO ELETRÔNICO (e-mail)
VALOR DO CAPITAL (R$)	VALOR DO CAPITAL (por extenso)
CÓDIGO DE ATIVIDADE Atividade Principal 4645101 Atividade(s) Secundária(s) 4645103 4664800 4761003	DESCRIÇÃO DE OBJETO Comercio atacadista de instrumentos e materiais para uso medico, cirurgico, hospitalar e de laboratorios, Comercio atacadista de produtos odontologicos, Comercio atacadista de maquinas, aparelhos e equipamentos para uso odonto medico hospitalar, partes e pecas, maquinas, aparelhos e equipamentos para uso veterinArio, Comercio varejista especializado de equipamentos e suprimentos de informatica e outros produtos correlatos da area hospitalar, laboratorial e escritorios, Comercio varejista de artigos de papelaria, material de consumo, higiene, limpeza e descartaveis em geral, Aluguel de material medico.
DATA DE INÍCIO DAS ATIVIDADES	NÚMERO DE INSCRIÇÃO NO CNPJ: 21.276.825/0001-03 · TRANSFERÊNCIA DE SEDE OU FILIAL DE OUTRA UF · UF · DEPENDE DE AUTORIZAÇÃO GOVERNAMENTAL: Permanece inalterado
ASSINATURA DA FIRMA PELO EMPRESÁRIO SILVIO VIGIDO	
DATA DA ASSINATURA 05/05/2021	ASSINATURA DO EMPRESÁRIO (ou pelo representante/assistente/gerente/procurador) SILVIO VIGIDO (Empresário)

PARA USO EXCLUSIVO DA JUNTA COMERCIAL

DEFERIDO REGISTRO CONTROLE INTERNET

02927550115

Versão VRE Reports : 1.0.0.0

05/05/2021 00:14:00 - Página 1 de 2

Confira os dados do ato em: https://selodigital.tjpb.jus.br ou Consulte o Documento em: https://azevedobastos.not.br/documento/78531808213496168599

CARTÓRIO
Autenticação Digital Código: 78531808213496168599-1
Data: 18/08/2021 12:00:21
Valor Total do Ato: R$ 4,66
Selo Digital Tipo Normal C: ALX04076-E31B:

CNPJ: 06.870-0

Cartório Azevêdo Bastos
Av. Presidente Epitácio Pessoa - 1145
Bairro dos Estado, João Pessoa - PB
(83) 3244-5404 - cartorio@azevedobastos.not.br

Válber Azevêdo de M. Cavalcanti

TJPB

O presente documento digital foi conferido com o original e assinado digitalmente por MARCELO TIMOTEO DE OLIVEIRA, em quarta-feira, 18 de agosto de 2021 12:00:54 GMT-03:00, CNS: 06.870-0 - 1º OFÍCIO DE REGISTRO CIVIL DAS PESSOAS NATURAIS E TABELIONATO DE NOTAS/PB, nos termos da medida provisória N. 2.200-2 de 24 de agosto de 2001. Sua autenticidade deverá ser confirmada no endereço eletrônico

SILVIO VIGIDO

NATURAL DE (cidade e sigla do estado): São Paulo		UF: SP	NACIONALIDADE: Brasileira	COR OU RAÇA: Branca
ESTADO CIVIL: Casado(a)	REGIME DE BENS (se casado): Comunhão parcial de bens			SEXO: Masculino
FILIAÇÃO (Pai): LUIS VIGIDO		FILIAÇÃO (Mãe): ANGELINA ROSA VIGIDO		

NASCIDO EM (data de nascimento)	IDENTIDADE (número)	DÍGITO	DATA DE EXPEDIÇÃO	ÓRGÃO EMISSOR	UF	CPF (número)
15/10/1976	22654095	9	31/12/1998	SSP	SP	264.026.208-40

EMANCIPADO POR (forma de emancipação - somente no caso de menor):

DOMICILIADO NA (logradouro - rua, av, etc.): Rua Professor Dario Ribeiro			NÚMERO: 779
BAIRRO/DISTRITO: Vila Prado		CEP: 02559-000	CÓDIGO DO MUNICÍPIO: 5433
COMPLEMENTO:			
MUNICÍPIO: São Paulo		UF: SP	PAÍS: Brasil

declara, sob as penas da lei, não estar impedido de exercer atividade empresária, que não possui outro registro de empresário e requer à Junta Comercial do Estado de São Paulo sua inscrição.

ATO(S): Alteração do Código de Atividade Econômica/ Objeto Social;

NOME EMPRESARIAL: SILVIO VIGIDO			PORTE: ME
LOGRADOURO (rua, av, etc.): Av[illegible] Deputado Emilio Carlos			NÚMERO: 1384
BAIRRO/DISTRITO: Limao		CEP: 02720-100	CÓDIGO DO MUNICÍPIO: 5433
COMPLEMENTO:			
MUNICÍPIO: São Paulo	UF: SP	PAÍS: Brasil	CORREIO ELETRÔNICO (e-mail):

VALOR DO CAPITAL (R$):	VALOR DO CAPITAL (por extenso):			
CÓDIGO DE ATIVIDADE: 7729203 4751201	DESCRIÇÃO DE OBJETO:			
DATA DE INÍCIO DAS ATIVIDADES:	NÚMERO DE INSCRIÇÃO NO CNPJ: 21.276.825/0001-03	TRANSFERÊNCIA DE SEDE OU FILIAL DE OUTRA UF	UF	DESTINO DE AUTORIZAÇÃO GOVERNAMENTAL: Permanece Inalterado
ASSINATURA DA FIRMA PELO EMPRESÁRIO: SILVIO VIGIDO				
DATA DA ASSINATURA: 05/05/2021	ASSINATURA DO EMPRESÁRIO (ou pelo representante/assistente/gerente/procurador): SILVIO VIGIDO (Empresário)			

PARA USO EXCLUSIVO DA JUNTA COMERCIAL

DEFERIDO

REGISTRO

CONTROLE INTERNET
029275501-5

JUCESP
07 MAI 2021
SEDE

SECRETARIA DE DESENVOLVIMENTO ECONÔMICO - JUCESP
CERTIFICO O REGISTRO SOB O NÚMERO
GISELA SIMIEMA CESCHIN
SECRETÁRIA GERAL

211.065/21-3

JUCESP

Confira os dados do ato em: https://selodigital.tjpb.jus.br ou Consulte o Documento em: https://azevedobastos.not.br/documento/78531808213496168599

CARTÓRIO
Autenticação Digital Código: 78531808213496168599-2
Data: 18/08/2021 12:00:22
Valor Total do Ato: R$ 4,66
Selo Digital Tipo Normal C: AL X04077-QTV7:

CNJ: 06.870-0
Cartório Azevêdo Bastos
Av. Presidente Epitácio Pessoa - 1145
Bairro dos Estado, João Pessoa - PB
(83) 3244-5404 - cartorio@azevedobastos.not.br
Válber Azevêdo de M. Cavalcanti
TJPB

O presente documento digital foi conferido com o original e assinado digitalmente por MARCELO TIMOTEO DE OLIVEIRA, em quarta-feira, 18 de agosto de 2021 12:00:54 GMT-03:00, CNS: 06.870-0 - 1º OFÍCIO DE REGISTRO CIVIL DAS PESSOAS NATURAIS E TABELIONATO DE NOTAS/PB, nos termos da medida provisória N. 2.200-2 de 24 de agosto de 2001. Sua autenticidade deverá ser confirmada no endereço eletrônico

Declaração

Eu, SILVIO VIGIDO, portador da Cédula de Identidade nº 226540959, inscrito no Cadastro de Pessoas Físicas - CPF sob nº 264.026.208-40, na qualidade de titular, sócio ou responsável legal da empresa SILVIO VIGIDO, **DECLARO** estar ciente que o **ESTABELECIMENTO** situado no(a) Avenida Deputado Emílio Carlos, 1384, Limão, SP, São Paulo, CEP 02720-100, para exercer suas atividades regularmente, **DEVERÁ OBTER** parecer municipal sobre a viabilidade de instalação e funcionamento no local indicado, conforme diretrizes estabelecidas na legislação de uso e ocupação do solo, posturas municipais e restrições das áreas de proteção ambiental, nos termos do art. 24, §2º, do Decreto Estadual nº 56.660/2010, bem como **CERTIFICADO DE LICENCIAMENTO INTEGRADO VÁLIDO**, obtido pelo sistema Via Rápida Empresa – Módulo de Licenciamento Estadual.

Declaro ainda estar ciente que qualquer alteração no endereço do estabelecimento, em sua atividade ou grupo de atividades, ou qualquer outra das condições determinantes à expedição do Certificado de Licenciamento Integrado, implica na perda de sua validade, assumindo, desde o momento da alteração, a obrigação de renová-lo.

Por fim, declaro estar ciente que a emissão do Certificado de Licenciamento Integrado poderá ser solicitada por representante legal devidamente habilitado, presencialmente e no ato da retirada das certidões relativas ao registro empresarial na Prefeitura, ou pelo titular, sócio, ou contabilista vinculado no Cadastro Nacional da Pessoa Jurídica (CNPJ) diretamente no site da Jucesp, através do módulo de licenciamento, mediante uso da respectiva certificação digital.

SILVIO VIGIDO
RG: 226540959
SILVIO VIGIDO

000276

ıfira os dados do ato em: https://selodigital.tjpb.jus.br ou Consulte o Documento em: https://azevedobastos.not.br/documento/78531808213496168599
CARTÓRIO
Autenticação Digital Código: 78531808213496168599-3
Data: 18/08/2021 12:00:22
Valor Total do Ato: R$ 4,66
Selo Digital Tipo Normal C: AL X04078-BE9C
CNJ: 06.870-0
Cartório Azevêdo Bastos
Av. Presidente Epitácio Pessoa - 1145
Bairro dos Estado, João Pessoa - PB
(83) 3244-5404 - cartorio@azevedobastos.not.br
Válber Azevêdo de M. Cavalcanti
TJPB

O presente documento digital foi conferido com o original e assinado digitalmente por MARCELO TIMOTEO DE OLIVEIRA, em quarta-feira, 18 de agosto de 2021 12:00:54 GMT-03:00, CNS: 06.870-0 - 1º OFÍCIO DE REGISTRO CIVIL DAS PESSOAS NATURAIS E TABELIONATO DE NOTAS/PB, nos termos da medida provisória N. 2.200-2 de 24 de agosto de 2001. Sua autenticidade deverá ser confirmada no endereço eletrônico

REPÚBLICA FEDERATIVA DO BRASIL
ESTADO DA PARAÍBA
CARTÓRIO AZEVÊDO BASTOS
FUNDADO EM 1888
PRIMEIRO REGISTRO CIVIL DE NASCIMENTO E ÓBITOS E PRIVATIVO DE CASAMENTOS, INTERDIÇÕES E TUTELAS DA COMARCA DE JOÃO PESSOA

Av. Epitácio Pessoa, 1145 Bairro dos Estados 58030-00, João Pessoa PB
Tel.: (83) 3244-5404 / Fax: (83) 3244-5484
http://www.azevedobastos.not.br
E-mail: cartorio@azevedobastos.not.br

Cartório Azevêdo Bastos
Fundado em 1888

DECLARAÇÃO DE SERVIÇO DE AUTENTICAÇÃO DIGITAL

O Bel. Válber Azevêdo de Miranda Cavalcanti, Oficial do Primeiro Registro Civil de Nascimentos e Óbitos e Privativo de Casamentos, Interdições e Tutelas com atribuição de autenticar e reconhecer firmas da Comarca de João Pessoa Capital do Estado da Paraíba, em virtude de Lei, etc...

DECLARO ainda que, para garantir transparência e segurança jurídica de todos os atos oriundos da atividade Notarial e Registral no Estado da Paraíba, foi instituído pela da Lei Nº 10.132, de 06 de novembro de 2013, a aplicação obrigatória de um Selo Digital de Fiscalização Extrajudicial em todos os atos de notas e registro, composto de um código único (por exemplo: Selo Digital: ABC12345-X1X2) e dessa forma, cada autenticação processada pela nossa Serventia pode ser verificada e confirmada tantas vezes quanto for necessário através do site do Tribunal de Justiça do Estado da Paraíba, endereço https://corregedoria.tjpb.jus.br/selo-digital/.

A autenticação digital do documento faz prova de que, na data e hora em que ela foi realizada, a empresa SILVIO VIGIDO - ME tinha posse de um documento com as mesmas características que foram reproduzidas na cópia autenticada, sendo da empresa SILVIO VIGIDO - ME a responsabilidade, única e exclusiva, pela idoneidade do documento apresentado a este Cartório.

Nesse sentido, declaro que a SILVIO VIGIDO - ME assumiu, nos termos do artigo 8°, §1°, do Decreto n° 10.278/2020, que regulamentou o artigo 3°, inciso X, da Lei Federal n° 13.874/2019 e o artigo 2°-A da Lei Federal 12.682/2012, a responsabilidade pelo processo de digitalização dos documentos físicos, garantindo perante este Cartório e terceiros, a sua autoria e integridade.

De acordo com o disposto no artigo 2º-A, §7°, da Lei Federal n° 12.682/2012, o documento em anexo, identificado individualmente em cada Código de Autenticação Digital[1] ou na referida sequência, poderá ser reproduzido em papel ou em qualquer outro meio físico.

Esta DECLARAÇÃO foi emitida em **19/08/2021 15:10:07 (hora local)** através do sistema de autenticação digital do Cartório Azevêdo Bastos, de acordo com o Art. 1º, 10º e seus §§ 1º e 2º da MP 2200/2001, como também, o documento eletrônico autenticado contendo o Certificado Digital do titular do Cartório Azevêdo Bastos, poderá ser solicitado diretamente a empresa SILVIO VIGIDO - ME ou ao Cartório pelo endereço de e-mail autentica@azevedobastos.not.br Para informações mais detalhadas deste ato, acesse o site https://autdigital.azevedobastos.not.br e informe o Código de Autenticação Digital

Esta Declaração é valida por **tempo indeterminado** e está disponível para consulta em nosso site.

[1]**Código de Autenticação Digital:** 78531808213496168599-1 a 78531808213496168599-3
[2]**Legislações Vigentes:** Lei Federal nº 8.935/94, Lei Federal nº 10.406/2002, Medida Provisória nº 2200/2001, Lei Federal nº 13.105/2015, Lei Estadual nº 8.721/2008, Lei Estadual nº 10.132/2013, Provimento CGJ N° 003/2014 e Provimento CNJ N° 100/2020.

O referido é verdade, dou fé.

CHAVE DIGITAL

00005b1d734fd94f057f2d69fe6bc05b39fee88dda9988c2065ebd3e337da966b17d8ff04977e929aec4d60c64db42323830f5e214e80db7c31cb6966e9611432
60c2432a0eecc28ce03c10dadc078a4

Presidência da República
Casa Civil
Medida Provisória Nº 2.200-2,
de 24 de agosto de 2001.

ICP Brasil

Comprovante de Inscrição e de Situação Cadastral

Cidadão,

Confira os dados de Identificação da Pessoa Jurídica e, se houver qualquer divergência, provid
atualização cadastral.

A informação sobre o porte que consta neste comprovante é a declarada pelo contribuinte.

REPÚBLICA FEDERATIVA DO BRASIL

CADASTRO NACIONAL DA PESSOA JURÍDICA

NÚMERO DE INSCRIÇÃO	COMPROVANTE DE INSCRIÇÃO E DE SITUAÇÃO CADASTRAL	DATA DE ABERTURA
21.276.825/0001-03 MATRIZ		23/10/2014

NOME EMPRESARIAL
SILVIO VIGIDO

TÍTULO DO ESTABELECIMENTO (NOME DE FANTASIA)	PORTE
S-MED	ME

CÓDIGO E DESCRIÇÃO DA ATIVIDADE ECONÔMICA PRINCIPAL
46.45-1-01 - Comércio atacadista de instrumentos e materiais para uso médico, cirúrgico, hospitalar e de laboratórios

CÓDIGO E DESCRIÇÃO DAS ATIVIDADES ECONÔMICAS SECUNDÁRIAS
46.45-1-03 - Comércio atacadista de produtos odontológicos
46.64-8-00 - Comércio atacadista de máquinas, aparelhos e equipamentos para uso odonto-médico-hospitalar; partes e peças
47.51-2-01 - Comércio varejista especializado de equipamentos e suprimentos de informática (Dispensada *)
47.61-0-03 - Comércio varejista de artigos de papelaria (Dispensada *)
77.29-2-03 - Aluguel de material médico (Dispensada *)

CÓDIGO E DESCRIÇÃO DA NATUREZA JURÍDICA
213-5 - Empresário (Individual)

LOGRADOURO	NÚMERO	COMPLEMENTO
AV DEPUTADO EMILIO CARLOS	1384	********

CEP	BAIRRO/DISTRITO	MUNICÍPIO	UF
02.720-100	LIMAO	SAO PAULO	SP

ENDEREÇO ELETRÔNICO	TELEFONE
SVIGIDO@HOTMAIL.COM	(11) 3459-6088

ENTE FEDERATIVO RESPONSÁVEL (EFR)
*****

SITUAÇÃO CADASTRAL	DATA DA SITUAÇÃO CADASTRAL
ATIVA	23/10/2014

MOTIVO DE SITUAÇÃO CADASTRAL

SITUAÇÃO ESPECIAL	DATA DA SITUAÇÃO ESPECIAL
********	********

000278

PREFEITURA DE SÃO PAULO
SAÚDE

VIGILÂNCIA EM SAÚDE

Prefeitura Municipal de SÃO PAULO

LICENÇA SANITÁRIA - VIGILÂNCIA SANITÁRIA

Nº CMVS: 355030801-464-002999-1-0 DATA DE VALIDADE: 25/07/2026

Nº PROCESSO:
Nº PROTOCOLO: 6018.2023/0030493-9 DATA DO PROTOCOLO: 04/04/2023
SUBGRUPO: DISTRIBUIDORA/IMPORTADORA
AGRUPAMENTO: COMÉRCIO ATACADISTA DE PRODUTOS PARA A SAÚDE
ATIVIDADE ECONÔMICA-CNAE: 4645-1/01 COMÉRCIO ATACADISTA DE INSTRUMENTOS E MATERIAIS PARA USO MÉDICO, CIRÚRGICO, HOSPITALAR E DE LABORATÓRIOS
OBJETO LICENCIADO: ESTABELECIMENTO
DETALHE:

RAZÃO SOCIAL: SILVIO VIGIDO CNPJ ALBERGANTE:
NOME FANTASIA: S-MED
CNPJ / CPF: 21.276.825/0001-03
LOGRADOURO: Avenida DEPUTADO EMÍLIO CARLOS NÚMERO: 1384
COMPLEMENTO:
BAIRRO: Limão
MUNICÍPIO: SÃO PAULO
CEP: 02720-100 UF: SP
PÁGINA DA WEB:

RESPONSÁVEL LEGAL: SILVIO VIGIDO
CPF: 26402620840 CONSELHO REGIONAL: N/A
Nº INSCR. CONSELHO PROF: UF: SP

RESPONSÁVEL TÉCNICO: BARBARA SILVA DA CUNHA
CPF: 42478370875 CONSELHO REGIONAL: CRF
Nº INSCR. CONSELHO PROF: 80806 UF: SP

LICENÇA SANITÁRIA - VIGILÂNCIA SANITÁRIA

Nº CMVS: **355030801-464-002999-1-0** DATA DE VALIDADE: **25/07/2026**

CLASSES DE PRODUTOS E ATIVIDADES AUTORIZADAS

CLASSE DE PRODUTO:

PRODUTOS PARA SAÚDE

ARMAZENAR EM ÁREA PRÓPRIA

DISTRIBUIR

O(A) AUTORIDADE SANITÁRIA DA VIGILÂNCIA SANITÁRIA DE SÃO PAULO
CONCEDE A PRESENTE LICENÇA DE FUNCIONAMENTO, SENDO QUE SEU (S) RESPONSÁVEL(IS) ASSUME (M) CONHECER A LEGISLAÇÃO SANITÁRIA VIGENTE E CUMPRI-LA INTEGRALMENTE, INCLUSIVE EM SUAS FUTURAS ATUALIZAÇÕES, OBSERVANDO AS BOAS PRÁTICAS REFERENTES ÀS ATIVIDADES E OU SERVIÇOS PRESTADO, RESPONDENDO CIVIL E CRIMINALMENTE PELO NÃO CUMPRIMENTO DE TAIS EXIGÊNCIAS, FICANDO, INCLUSIVE, SUJEITO (S) AO CANCELAMENTO DESTE DOCUMENTO.
ASSUMEM AINDA INTEIRA RESPONSABILIDADE PELA VERACIDADE DAS INFORMAÇÕES AQUI PRESTADAS PARA O EXERCÍCIO DAS ATIVIDADES RELACIONADAS E DECLARAM ESTAR CIENTES DA OBRIGAÇÃO DE PRESTAR ESCLARECIMENTOS E OBSERVAR AS EXIGÊNCIAS LEGAIS QUE VIEREM A SER DETERMINADAS PELO ÓRGÃO DE VIGILÂNCIA SANITÁRIA COMPETENTE, EM QUALQUER TEMPO, NA FORMA PREVISTA NO ARTIGO 95 DA LEI ESTADUAL 10.083 DE 23 DE SETEMBRO DE 1998.

SÃO PAULO
LOCAL

25/07/2023
DATA DE DEFERIMENTO

Codigo de Validação: 1690479842075

A autenticidade deste documento deverá ser confirmada na página do Sistema de Informação em Vigilância Sanitária, no endereço: https://sivisa.saude.sp.gov.br/sivisa/cidadao/

Consultas / Funcionamento de Empresa Nacional / Resultado / Detalhamento

Dados da Empresa Nacional

Razão Social
SILVIO VIGIDO
CNPJ
21.276.825/0001-03
Endereço Completo
- /
Telefone
Responsável Técnico
[sem dados cadastrados]
Responsável Legal
SILVIO VIGIDO

Dados do Cadastro

Cadastro Nº
8.20.172-5 (9531895H7X89)
Data do Cadastro
02/07/2020
Situação
Ativa
Nº do Processo
25351.499553/2020-19
Cadastro
8 - Produtos para Saúde (Correlatos)
Atividades / Classes

Armazenar

- Correlatos

Distribuir

- Correlatos

Expedir

- Correlatos

Certificado de Boas Práticas de Fabricação - CBPF (Vigente)

Empresa Solicitante	Linhas de Certificação Vigentes	Data de Publicação	Vencimento do Certificado
Nenhum registro encontrado			

Certificado de Boas Práticas de Distribuição e Armazenagem - CBPDA (Vigente)

Empresa Solicitante	Linhas de Certificação Vigentes	Data de Publicação	Vencimento do Certificado
Nenhum registro encontrado			

Voltar

000282

Art. 2º A presente Certificação terá validade de 2 (dois) anos a partir da sua publicação.

Art. 3º Esta Resolução entra em vigor na data de sua publicação.

ALESSANDRA PAIXÃO DIAS

ANEXO

EMPRESA FABRICANTE: BAXTER PHARMACEUTICALS INDIA PRIVATE LIMITED-UNIDADE 1
ENDEREÇO: VILLAGE VASANA, CHACHARWADI, TAL-SANAND, AHMEDABAD- 382 213, GUJARAT STATE - PAÍS: ÍNDIA - CÓDIGO ÚNICO: A.1340
EMPRESA SOLICITANTE: CLARIS PRODUTOS FARMACÊUTICOS DO BRASIL LTDA - CNPJ: 02.455.073/0001-01
AUTORIZ/MS: 1042772 - EXPEDIENTE(s): 3174061/19-9

CERTIFICADO DE BOAS PRÁTICAS DE FABRICAÇÃO DE MEDICAMENTOS: Produtos estéreis: Emulsões Parenterais de Grande Volume com Esterilização Terminal; Emulsões Parenterais de Pequeno Volume com Esterilização Terminal; Soluções Parenterais de Pequeno Volume com Esterilização Terminal

RESOLUÇÃO-RE Nº 2.242, DE 1º DE JULHO DE 2020

O Gerente-Geral de Inspeção e Fiscalização Sanitária, no uso das atribuições que lhe confere o art. 171, aliado ao art. 54, I, § 1º do Regimento Interno aprovado pela Resolução de Diretoria Colegiada - RDC n° 255, de 10 de dezembro de 2018, resolve:

Art. 1º Revoga parcialmente o item 2 da Resolução-RE nº 774, de 18 de março de 2020, publicada no DOU nº 54, de 19 de março de 2020, Seção 1, pág. 77 conforme medida cautelar constante no ANEXO.

Art. 2º Esta Resolução entra em vigor na data de sua publicação.

RONALDO LUCIO PONCIANO GOMES

ANEXO

Empresa: DERMAVITA INDÚSTRIA E COMÉRCIO DE PRODUTOS FARMACÊUTICOS LTDA - CNPJ: 85.314.029/0001-09
Produto - (Lote): MÁSCARA CAPILAR SOS 4 PAULA BREDER(fabricados até 06/04/2020);GELÉIA REGENERADORA PAULA BREDER(fabricados até 06/04/2020);LEAVE IN SOS 4 PAULA BREDER(fabricados até 07/04/2020);
Tipo de Produto: Cosmético
Expediente nº: 0754362/20-0
Assunto: 70358 - Revogação de Medida Preventiva
Ações de fiscalização: Suspensão - Armazenamento, Comercialização, Distribuição, Fabricação, Uso
Motivação: Considerando a comprovação da fabricação, até as datas listadas, de produtos cosméticos, higiene pessoal ou perfumes com fórmula diferente da autorizada pela Anvisa e tendo em vista o previsto nos arts 6º, 7º e inciso III do art. 63 da Lei 6360, de 23 de setembro de 1976.

COORDENAÇÃO DE AUTORIZAÇÃO DE FUNCIONAMENTO DE EMPRESAS

RESOLUÇÃO-RE Nº 2.208, DE 1º DE JULHO DE 2020

A Coordenadora de Autorização de Funcionamento de Empresas, no uso das atribuições que lhe confere o art. 169, aliado ao art. 54, I, §1° do Regimento Interno aprovado pela Resolução de Diretoria Colegiada - RDC n° 255, de 10 de dezembro de 2018, resolve:

Art. 1º. Conceder Autorização de Funcionamento para Empresas constantes no anexo desta Resolução.

Art. 2º Esta Resolução entra em vigor na data de sua publicação.

PATRICIA AZEVEDO CHAGAS

ANEXO

LORENA COMÉRCIO ATACADISTA E VAREJISTA DE ARTIGOS PESSOAIS EIRELI / 036.715.853/0001-57
25351.381314/2020-03 / 4020162
723 - AFE - CONCESSÃO - COSMÉTICOS, PERFUMES E PRODUTOS DE HIGIENE - DISTRIBUIDORA (SOMENTE MATRIZ) / 1392827209

Ultragenyx Brasil Farmaceutica Ltda / 027.724.245/0001-18
25351.407648/2020-14 / 1239643
703 - AFE - CONCESSÃO - MEDICAMENTOS E INSUMOS FARMACÊUTICOS - IMPORTADORA (SOMENTE MATRIZ) / 1471363202
25351.407648/2020-14 / 1239643
702 - AFE - CONCESSÃO - MEDICAMENTOS E INSUMOS FARMACÊUTICOS - DISTRIBUIDORA (SOMENTE MATRIZ) / 1471353205

SILVIO VIGIDO / 021.276.825/0001-03
25351.499553/2020-19 / 8201725
856 - AFE - CONCESSÃO - PRODUTOS PARA SAÚDE - DISTRIBUIDORA / 1753004201

RESOLUÇÃO-RE Nº 2

A Coordenadora de Autoriz
atribuições que lhe confere o art. 16
aprovado pela Resolução de Diretoria C
resolve:

Art. 1º. Alterar a Autoriza
anexo desta Resolução.

Art. 2º Esta Resolução entr

LOTTUS PRODUTOS HOSPITALARES LTD
25351.092845/2016-94 / 8137611
866 - AFE - ALTERAÇÃO - PRODUTOS F

RESOLUÇÃO-RE Nº 2

A Coordenadora de Autoriz
atribuições que lhe confere o art. 169, al
pela Resolução de Diretoria Colegiada -

Art. 1º Indeferir o pedi
estabelecimentos de Farmácias e D
Resolução.

Art. 2º Esta Resolução entr

TULIO RODRIGO B. DA SILVA COMERCI
25351.574194/2020-88 /
733 - AFE - CONCESSÃO - FARMÁCIAS
MOTIVO DO INDEFERIMENTO:
Não apresentação da declaração assina
11 da RDC nº 275/2019 e Art. 3° da R

RESOLUÇÃO-RE Nº 2

A Coordenadora de Autoriz
atribuições que lhe confere o art. 16
aprovado pela Resolução de Diretoria C
resolve:

Art. 1º Indeferir o pedido d
os estabelecimentos de Farmácias e
Resolução.

Art. 2º Esta Resolução entr

Eliane Forsin Rodrigues / 028.800.250/
25351.726716/2017-38 / 7561178
7113 - AFE - ALTERAÇÃO - FARMÁCIAS
MOTIVO DO INDEFERIMENTO:
Não apresentação da Documentação
275/2019 e Art. 3° da Resolução RDC

RESOLUÇÃO-RE Nº 2

A Coordenadora de Autoriz
atribuições que lhe confere o art. 169, al
pela Resolução de Diretoria Colegiada -

Art. 1º. Indeferir o pedido c
constantes no anexo desta Resolução.

Art. 2º Esta Resolução entr

MEDICAL VITÓRIA COMÉRCIO E SERVIÇ
25351.499580/2020-83 /
856 - AFE - CONCESSÃO - PRODUTOS
MOTIVO DO INDEFERIMENTO:
Não apresentação do relatório de in
cumprimento dos requisitos técnicos p
autoridade sanitária local competente,
nº 16/2014.

000283

TERMO DE ABERTURA

LIVRO DIÁRIO

Número de ordem: 06

O presente Livro diário possui 116 folhas numeradas do nº 01 ao nº 116 e servirá para a escrituração dos lançamentos próprios da Empresário Individual abaixo identificada:

Nome empresarial: Silvio Vigido

Município: São Paulo

Registro na Jucesp – Nire: 35.129.840.563

Data do arquivamento dos atos constitutivos: 23/10/2014

CNPJ: 21.276.825/0001-03

São Paulo, 01 de janeiro de 2022

Silvio Vigido
Empresário

Gilmar Alfredo Ferreira
TC/CRC 1SP- 224527/O-6

JUNTA COMERCIAL DO ESTADO DE SÃO PAULO
Secretaria de Desenvolvimento Econômico, Ciência, Tecnologia e Inovação

Declaro exato os termos de Abertura e Encerramento deste livro da empresa: SILVIO VIGIDO - ME
Natureza: LIVRO DIARIO GERAL
NIRE: 35129840563, por mim autenticado sob nº 435254
Período: 01/01/2022 a 31/12/2022
São Paulo, 16/05/2023. Nº ordem: 6 Qtd Folhas: 116
WILIBALDO BEZERRA DOS SANTOS
Junta Comercial do Estado de São Paulo
VÁLIDO SOMENTE SEM EMENDAS OU RASURAS

Wilibaldo Bezerra dos Santos
RG.: 6.[illegible]483/X
Assessor de Apoio

fls
Om

000284

o digital foi conferido com o original e assinado digitalmente por Johnny Caldeira dos Santos, em terça-feira, 23 de maio de 2023 14:33:10 GMT-03:00, CNS: 12.343-0 - REGISTRO CIVIL E NOTAS 4º SUBDISTRITO NOSSA

Empresa: SILVIO VIGIDO
CNPJ: 21.276.825/0001-03
Período: 01/12/2022 a 31/12/2022

Balancete de Verificação

Conta Contabil	Descrição da Conta	Saldo Anterior	Débito	Crédito	Saldo Atual
1	ATIVO	3.411.453,84D	1.719.895,63	4.088.835,22	1.042.514,25 D
1.1	ATIVO CIRCULANTE	3.411.453,84D	1.719.895,63	4.088.835,22	1.042.514,25 D
1.1.1	Caixa	346,31D	3.700,00	1.926,09	2.120,22 D
1.1.1.01	Caixa Geral	346,31D	3.700,00	1.926,09	2.120,22 D
1.1.2	Bancos c/Movimento	377.465,19D	1.040.090,60	1.228.964,29	188.591,50 D
1.1.2.01	Banco Bradesco C/C	1,00D	282.434,48	282.434,48	1,00 D
1.1.2.02	Banco Brasil C/C	0,00D	414.998,77	414.998,77	0,00 D
1.1.2.04	Aplicação Banco Bradesco	20.634,00D	141.187,92	37.095,98	124.725,94 D
1.1.2.05	Aplicação Banco do Brasil	16.830,19D	201.469,43	154.435,06	63.864,56 D
1.1.2.08	Antecipação de Lucros Silvio	340.000,00D	0,00	340.000,00	0,00 D
1.1.3	Clientes	856.723,16D	351.556,23	501.654,76	706.624,63 D
1.1.3.01	Clientes Diversos	856.449,68D	351.556,23	501.654,76	706.351,15 D
1.1.3.05	Irrf a compensar/recuperar	273,48D	0,00	0,00	273,48 D
1.1.4	Estoque	2.176.918,89D	322.130,05	2.353.871,04	145.177,90 D
1.1.4.01	Mercadorias para Revenda	2.176.918,89D	322.130,05	2.353.871,04	145.177,90 D
1.1.5	Adiantamentos a Funcionários	0,29D	2.418,75	2.419,04	0,00 D
1.1.5.01	Adiantamento de Salários	0,29D	2.418,75	2.419,04	0,00 D
2	PASSIVO	256.738,07C	5.847.492,90	6.633.269,08	1.042.514,25 C
2.1	CIRCULANTE	210.169,83C	172.173,18	220.908,33	258.904,98 C
2.1.1	Impostos e Contribuições a Recolher	90.394,90C	101.498,84	67.524,05	56.420,11 C
2.1.1.01	Simples Nacional a Recolher	35.177,89C	35.177,89	49.266,92	49.266,92 C
2.1.1.02	INSS	723,80C	723,80	1.241,17	1.241,17 C
2.1.1.03	FGTS	704,55C	704,55	705,52	705,52 C
2.1.1.05	IR a pagar	208,73C	203,97	1.250,06	1.254,82 C
2.1.1.09	Folha a Pagar	2.942,00C	13.917,38	13.848,38	2.873,00 C
2.1.1.10	Pró-Labore a pagar	1.078,68C	1.212,00	1.212,00	1.078,68 C
2.1.1.11	Lucros a Pagar	49.559,25C	49.559,25	0,00	0,00 C
2.1.2	Contas a Pagar	119.774,93C	70.674,34	153.384,28	202.484,87 C
2.1.2.01	Fornecedores	119.774,93C	70.674,34	153.384,28	202.484,87 C
2.3	PATRIMÔNIO LÍQUIDO	46.568,24C	1.417.041,03	2.154.082,06	783.609,27 C
2.3.1	Capital Social	10.000,00C	0,00	0,00	10.000,00 C
2.3.1.01	Capital Social Subscrito	10.000,00C	0,00	0,00	10.000,00 C
2.3.2	Reservas	36.568,24C	340.000,00	1.077.041,03	773.609,27 C
2.3.2.01	Reservas de Lucro	36.568,24C	340.000,00	1.077.041,03	773.609,27 C
2.3.3	Lucros/Prejuízos Acumulados	0,00C	1.077.041,03	1.077.041,03	0,00 C
2.3.3.02	Lucros/Prejuízos do Exercício Atual	0,00C	1.077.041,03	1.077.041,03	0,00 C
2.9	Conta de Zeramento	0,00C	4.258.278,69	4.258.278,69	0,00 C
2.9.1	Conta de Zeramento	0,00C	4.258.278,69	4.258.278,69	0,00 C
2.9.1.01	Conta Zeramento	0,00C	4.258.278,69	4.258.278,69	0,00 C

- - - -

o digital foi conferido com o original e assinado digitalmente por Johnny Caldeira dos Santos, em terça-feira, 23 de maio de 2023 14:33:10 GMT-03:00, CNS: 12.343-0 - REGISTRO CIVIL E NOTAS 4º SUBDISTRITO NOSSA

Empresa: SILVIO VIGIDO
CNPJ: 21.276.825/0001-03
Período: 01/12/2022 a 31/12/2022

Balancete de Verificação

Conta Contabil	Descrição da Conta	Saldo Anterior	Débito	Crédito	Saldo Atual
3	CUSTOS E DESPESAS	304.757,43D	2.382.802,84	2.687.560,27	0,00 D
3.1	Custos dos Produtos Vendidos	118.313,69D	13.347,15	131.660,84	0,00 D
3.1.2	Custos da Mão-de-Obra	118.313,69D	13.347,15	131.660,84	0,00 D
3.1.2.01	Pró-labore	13.332,00D	1.212,00	14.544,00	0,00 D
3.1.2.03	Folha de Pagamento	84.030,16D	6.111,63	90.141,79	0,00 D
3.1.2.04	FGTS	9.570,76D	705,52	10.276,28	0,00 D
3.1.2.05	13º Salário	2.920,16D	5.318,00	8.238,16	0,00 D
3.1.2.06	Férias	8.460,61D	0,00	8.460,61	0,00 D
3.2	Custo das Mercadorias Vendidas	0,00D	2.348.825,04	2.348.825,04	0,00 D
3.2.1	Custo das Mercadorias	0,00D	2.348.825,04	2.348.825,04	0,00 D
3.2.1.01	Custo das Mercadorias Vendidas	0,00D	2.348.825,04	2.348.825,04	0,00 D
3.4	Despesas Operacionais	184.631,33D	20.628,10	205.259,43	0,00 D
3.4.1	Despesas Gerais	184.631,33D	20.628,10	205.259,43	0,00 D
3.4.1.02	Honorários Contábeis	6.600,00D	1.200,00	7.800,00	0,00 D
3.4.1.03	Aluguéis	58.215,66D	7.021,80	65.237,46	0,00 D
3.4.1.05	Taxas Prefeitura	219,48D	0,00	219,48	0,00 D
3.4.1.06	Telefone	5.195,58D	526,92	5.722,50	0,00 D
3.4.1.09	Ajuda de Custos Representantes Coml	3.200,00D	0,00	3.200,00	0,00 D
3.4.1.11	Serviços tomados	960,00D	0,00	960,00	0,00 D
3.4.1.14	Tarifas bancárias	3.807,47D	475,95	4.283,42	0,00 D
3.4.1.15	Conta de Agua - Sabesp	1.410,64D	132,06	1.542,70	0,00 D
3.4.1.16	Juros de mora	1.066,70D	8,34	1.075,04	0,00 D
3.4.1.17	Seguros	567,00D	189,00	756,00	0,00 D
3.4.1.19	Fretes e carretos	69.759,44D	9.370,30	79.129,74	0,00 D
3.4.1.20	Cartório	260,32D	0,00	260,32	0,00 D
3.4.1.21	Material de informática	4.670,00D	0,00	4.670,00	0,00 D
3.4.1.27	Conta Energia Eletrica	4.453,20D	474,40	4.927,60	0,00 D
3.4.1.30	Despesas Médicas	2.005,00D	344,07	2.349,07	0,00 D
3.4.1.32	Vale Transporte	5.297,00D	704,00	6.001,00	0,00 D
3.4.1.35	Honorários Advocaticios	7.212,00D	0,00	7.212,00	0,00 D
3.4.1.36	Despesas com Licitações Eletrônicas	9.731,84D	181,26	9.913,10	0,00 D
3.5	Despesas Não Operacionais	1.812,41D	2,55	1.814,96	0,00 D
3.5.1	Despesas Financeiras	1.812,41D	2,55	1.814,96	0,00 D
3.5.1.01	IR s/aplicação	1.617,61D	0,13	1.617,74	0,00 D
3.5.1.02	IOF s/aplicação	194,80D	2,42	197,22	0,00 D
4	RECEITAS	3.459.473,20C	4.307.545,61	848.072,41	0,00 C
4.1	Receita Líquida	3.452.573,60C	4.300.642,82	848.069,22	0,00 C
4.1.1	Receita Bruta de Serviços	3.899.819,67C	4.251.375,90	351.556,23	0,00 C
4.1.1.01	Receita Bruta Venda de Mercadorias	3.899.819,67C	4.251.375,90	351.556,23	0,00 C
4.1.2	Impostos s/Receita Bruta	447.246,07D	49.266,92	496.512,99	0,00 C
4.1.2.01	(-) Dedução de Tributos (SN)	447.246,07D	49.266,92	496.512,99	0,00 C
4.3	Receitas Não Operacionais	6.899,60C	6.902,79	3,19	0,00 C

- - - -

o digital foi conferido com o original e assinado digitalmente por Johnny Caldeira dos Santos, em terça-feira, 23 de maio de 2023 14:33:10 GMT-03:00, CNS: 12.343-0 - REGISTRO CIVIL E NOTAS 4º SUBDISTRITO NOSSA

Empresa: SILVIO VIGIDO
CNPJ: 21.276.825/0001-03
Periodo: 01/12/2022 a 31/12/2022

Balancete de Verificação

Conta Contabil	Descrição da Conta	Saldo Anterior	Débito	Crédito	Saldo Atual
4.3.1	Receitas Financeiras	6.899,60C	6.902,79	3,19	0,00 C
4.3.1.01	Rendimentos Aplicação	6.899,60C	6.902,79	3,19	0,00 C
ATIVO		3.411.453,84 D	1.719.895,63	4.088.835,22	1.042.514,25 D
PASSIVO		256.738,07 C	5.847.492,90	6.633.269,08	1.042.514,25 C
DESPESA		304.757,43 D	2.382.802,84	2.687.560,27	0,00 D
RECEITA		3.459.473,20 C	4.307.545,61	848.072,41	0,00 C
CUSTO		0,00 D	0,00	0,00	0,00 D
RESULTADO		0,00 D	0,00	0,00	0,00 D
RESULTADO					0,00

São Paulo, 31 de dezembro de 2022.

Titular
Silvio Vigido
CPF: 264.026.208-40

Técnico
GILMAR ALFREDO FERREIRA
TC CRC: 1SP224527/O-6

o digital foi conferido com o original e assinado digitalmente por Johnny Caldeira dos Santos, em terça-feira, 23 de maio de 2023 14:33:10 GMT-03:00, CNS: 12.343-0 - REGISTRO CIVIL E NOTAS 4º SUBDISTRITO NOSSA

Empresa: SILVIO VIGIDO
CNPJ: 21.276.825/0001-03
Período: 01/01/2022 a 31/12/2022

Balanço Patrimonial

ATIVO		*PASSIVO*	
ATIVO CIRCULANTE	1.042.514,25	CIRCULANTE	258.904,98
*Caixa	2.120,22	*Impostos e Contribuições a Recolher	56.420,11
Caixa Geral	2.120,22	Simples Nacional a Recolher	49.266,92
*Bancos c/Movimento	188.591,50	INSS	1.241,17
Banco Bradesco C/C	1,00	FGTS	705,52
Aplicação Banco Bradesco	124.725,94	IR a pagar	1.254,82
Aplicação Banco do Brasil	63.864,56	Folha a Pagar	2.873,00
*Clientes	706.624,63	Pró-Labore a pagar	1.078,68
Clientes Diversos	706.351,15	*Contas a Pagar	202.484,87
Irrf a compensar/recuperar	273,48	Fornecedores	202.484,87
*Estoque	145.177,90	PATRIMÔNIO LÍQUIDO	783.609,27
Mercadorias para Revenda	145.177,90		
*		*Capital Social	10.000,00
*		Capital Social Subscrito	10.000,00
*		*Reservas	773.609,27
*		Reservas de Lucro	773.609,27
*			
TOTAL DO ATIVO:	1.042.514,25	TOTAL DO PASSIVO:	1.042.514,25

São Paulo, 31 de dezembro de 2022.

Titular
Silvio Vigido
CPF: 264.026.208-40

Técnico
GILMAR ALFREDO FERREIRA
TC CRC: 1SP224527/O-6

o digital foi conferido com o original e assinado digitalmente por Johnny Caldeira dos Santos, em terça-feira, 23 de maio de 2023 14:33:10 GMT-03:00, CNS: 12.343-0 - REGISTRO CIVIL E NOTAS 4º SUBDISTRITO NOSSA

Empresa: SILVIO VIGIDO
CNPJ: 21.276.825/0001-03
Periodo: 01/01/2022 a 31/12/2022

Demonstração do Resultado do Exercício

RECEITAS	4.251.375,90 C
Receita Bruta de Serviços	4.251.375,90 C
Receita Bruta Venda de Mercadorias	496.512,99 D
Impostos s/Receita Bruta	496.512,99 D
(-) Dedução de Tributos (SN)	6.902,79 C
Receitas Financeiras	6.902,79 C
Rendimentos Aplicação	
CUSTOS E DESPESAS	129.050,24 D
Custos da Mão-de-Obra	14.544,00 D
Pró-labore	90.141,79 D
Folha de Pagamento	10.276,28 D
FGTS	5.627,56 D
13º Salário	8.460,61 D
Férias	2.348.825,04 D
Custo das Mercadorias	2.348.825,04 D
Custo das Mercadorias Vendidas	205.034,43 D
Despesas Gerais	7.800,00 D
Honorários Contábeis	65.237,46 D
Aluguéis	219,48 D
Taxas Prefeitura	5.722,50 D
Telefone	3.200,00 D
Ajuda de Custos Representantes Coml	960,00 D
Serviços tomados	4.283,42 D
Tarifas bancárias	1.542,70 D
Conta de Agua - Sabesp	1.075,04 D
Juros de mora	756,00 D
Seguros	79.129,74 D
Fretes e carretos	260,32 D
Cartório	4.670,00 D
Material de informática	4.927,60 D
Conta Energia Eletrica	2.349,07 D
Despesas Médicas	5.776,00 D
Vale Transporte	7.212,00 D
Honorários Advocaticios	9.913,10 D
Despesas com Licitações Eletrônicas	1.814,96 D
Despesas Financeiras	1.617,74 D
IR s/aplicação	197,22 D
IOF s/aplicação	**1.077.041,03 C**
= Lucro	

São Paulo, 31 de dezembro de 2022.

Titular
Silvio Vigido
CPF: 264.026.208-40

Técnico
GILMAR ALFREDO FERREIRA
TC CRC: 1SP224527/O-6

- - - -

Digital foi conferido com o original e assinado digitalmente por Johnny Caldeira dos Santos, em terça-feira, 23 de maio de 2023 14:33:10 GMT-03:00, CNS: 12.343-0 - REGISTRO CIVIL E NOTAS 4º SUBDISTRITO NOSSA

Análise das Demonstrações Contábeis

SILVIO VIGIDO

CNPJ: 21.276.825/0001-03

Liquidez

Os índices de liquidez avaliam a capacidade de pagamento da empresa frente a suas obrigações. As informações para o cálculo destes índices são retiradas unicamente do Balanço patrimonial, demonstração contábil que evidência a posição patrimonial da entidade.

Calculada a partir da Razão entre os direitos a curto prazo da empresa (Caixas, bancos, estoques, clientes) e a as dívidas a curto prazo (Empréstimos, financiamentos, impostos, fornecedores).

Ativo Circulante	1.042.514,25
Passivo Circulante	258.904,98
Liquidez Corrente	4,03

Indice de Liquidez Geral

Ativo Circulante + RLP	1.042.514,25
Passivo Circulante + ELP	258.904,98
Liquidez Geral	4,03

Grau de Endividamento

Passivo Circulante	258.904,98
Ativo	1.042.514,25
Grau de Endividamento	0,25

Solvência Geral

Ativo	1.042.514,25
Passivo Circulante + ELP	258.904,98
Solvência Geral	4,03

Silvio Vigido
CPF 264.026.208-40
Empresário

Gilmar Alfredo Ferreira
TC/CRC 1SP-224527/O-6

000290

o digital foi conferido com o original e assinado digitalmente por Johnny Caldeira dos Santos, em terça-feira, 23 de maio de 2023 14:33:10 GMT-03:00, CNS: 12.343-0 - REGISTRO CIVIL E NOTAS 4º SUBDISTRITO NOSSA

NOTAS EXPLICATIVAS

SILVIO VIGIDO

CNPJ: 21.276.825/0001-03

1. Sem qualquer reserva, a empresa declara que estas Demonstrações Contábeis foram elaboradas rigorosamente de acordo com a ITG 1000;

2. A empresa, estabelecida na cidade de São Paulo/SP, dedica-se ao Comércio e locação de móveis, eletrodomésticos, material de consumo, higiene, limpeza, equipamentos e suprimentos de informática, hospitalar, laboratorial e escritórios;

3. As principais práticas e políticas contábeis adotadas são: regime de competência e depreciação calculada pela vida útil estimada, sobre o valor residual;

4. O capital social, totalmente integralizado, é de R$ 10.000,00;

5. A empresa iniciou as suas atividades no dia 23 de outubro de 2014 e o seu Requerimento de Empresário está devidamente registrado na JUCESP;

6. A empresa não tem contingencias passivas;

7. A empresa adota o método de venda por meio de teleatendimento, virtual e licitações;

8. Por se tratar de uma microempresa, os impostos são pagos através do Simples Nacional;

Silvio Vigido
CPF 264.026.208-40
Empresário

Gilmar Alfredo Ferreira
TC/CRC 1SP-224527/O-6

o digital foi conferido com o original e assinado digitalmente por Johnny Caldeira dos Santos, em terça-feira, 23 de maio de 2023 14:33:10 GMT-03:00, CNS: 12.343-0 - REGISTRO CIVIL E NOTAS 4º SUBDISTRITO NOSSA

TERMO DE ENCERRAMENTO

LIVRO DIÁRIO

Número de ordem: 06

O presente Livro Diário possui 116 folhas numeradas do nº 01 ao nº 116 e serviu para a escrituração do período de 01/01/2022 a 31/12/2022 da Empresário Individual Silvio Vigido.

São Paulo, 31 de Dezembro de 2022

Silvio Vigido

Empresário

Gilmar Alfredo Ferreira

TC/CRC ISP- 224527/O-6

Wilibaldo Bezerra dos Santos
RG.: 8.309.493-X
Assessor Técnico

o digital foi conferido com o original e assinado digitalmente por Johnny Caldeira dos Santos, em terça-feira, 23 de maio de 2023 14:33:10 GMT-03:00, CNS: 12.343-0 - REGISTRO CIVIL E NOTAS 4º SUBDISTRITO NOSSA

PODER JUDICIÁRIO
JUSTIÇA DO TRABALHO

CERTIDÃO NEGATIVA DE DÉBITOS TRABALHISTAS

Nome: SILVIO VIGIDO (MATRIZ E FILIAIS)
CNPJ: 21.276.825/0001-03
Certidão nº: 58882886/2023
Expedição: 24/10/2023, às 15:04:09
Validade: 21/04/2024 - 180 (cento e oitenta) dias, contados da data de sua expedição.

Certifica-se que **SILVIO VIGIDO (MATRIZ E FILIAIS)**, inscrito(a) no CNPJ sob o nº **21.276.825/0001-03**, **NÃO CONSTA** como inadimplente no Banco Nacional de Devedores Trabalhistas.
Certidão emitida com base nos arts. 642-A e 883-A da Consolidação das Leis do Trabalho, acrescentados pelas Leis ns.º 12.440/2011 e 13.467/2017, e no Ato 01/2022 da CGJT, de 21 de janeiro de 2022.
Os dados constantes desta Certidão são de responsabilidade dos Tribunais do Trabalho.
No caso de pessoa jurídica, a Certidão atesta a empresa em relação a todos os seus estabelecimentos, agências ou filiais.
A aceitação desta certidão condiciona-se à verificação de sua autenticidade no portal do Tribunal Superior do Trabalho na Internet (http://www.tst.jus.br).
Certidão emitida gratuitamente.

INFORMAÇÃO IMPORTANTE
Do Banco Nacional de Devedores Trabalhistas constam os dados necessários à identificação das pessoas naturais e jurídicas inadimplentes perante a Justiça do Trabalho quanto às obrigações estabelecidas em sentença condenatória transitada em julgado ou em acordos judiciais trabalhistas, inclusive no concernente aos recolhimentos previdenciários, a honorários, a custas, a emolumentos ou a recolhimentos determinados em lei; ou decorrentes de execução de acordos firmados perante o Ministério Público do Trabalho, Comissão de Conciliação Prévia ou demais títulos que, por disposição legal, contiver força executiva.

Voltar Imprimir

CAIXA
CAIXA ECONÔMICA FEDERAL

Certificado de Regularidade do FGTS - CRF

Inscrição: 21.276.825/0001-03
Razão Social: SILVIO VIGIDO ME
Endereço: TRAV BARRA DA RIBEIRA 62 / VILA BARBOSA / SAO PAULO / SP / 02556-110

A Caixa Econômica Federal, no uso da atribuição que lhe confere o Art. 7, da Lei 8.036, de 11 de maio de 1990, certifica que, nesta data, a empresa acima identificada encontra-se em situação regular perante o Fundo de Garantia do Tempo de Servico - FGTS.

O presente Certificado não servirá de prova contra cobrança de quaisquer débitos referentes a contribuições e/ou encargos devidos, decorrentes das obrigações com o FGTS.

Validade:28/10/2023 a 26/11/2023

Certificação Número: 2023102803230213093224

Informação obtida em 03/11/2023 10:05:00

A utilização deste Certificado para os fins previstos em Lei esta condicionada a verificação de autenticidade no site da Caixa: **www.caixa.gov.br**

Consulta Pública ao Cadastro ICMS

Cadastro de Contribuintes de ICMS - Cadesp

Código de controle da consulta: 01b3dc0b-01b9-4167-adf8-0cafa273af8d

Estabelecimento

IE: 145.981.386.113
CNPJ: 21.276.825/0001-03
Nome Empresarial: SILVIO VIGIDO
Nome Fantasia: S-MED
Natureza Jurídica: Empresário (Individual)

Endereço

Logradouro: AVENIDA DEPUTADO EMILIO CARLOS
Nº: 1384
Complemento:
CEP: 02.720-100
Bairro: LIMAO
Município: SAO PAULO
UF: SP

Informações Complementares

Situação Cadastral: Ativo
Data da Situação Cadastral: 23/10/2014
Ocorrência Fiscal: Ativa
Posto Fiscal: PFC-10 - LAPA
Regime de Apuração: NORMAL - REGIME PERIÓDICO DE APURAÇÃO
Atividades Econômicas: Comércio atacadista de instrumentos e materiais para uso médico, cirúrgico, hospitalar e de laboratórios

Informações NF-e

Data de Credenciamento como emissor de NF-e: 24/10/2014
Indicador de Obrigatoriedade de NF-e: Obrigatoriedade Total
Data de Início da Obrigatoriedade de NF-e: 01/07/2010

Voltar

Observação: Os dados acima estão baseados em informações fornecidas pelos próprios contribuintes cadastrados. Não valem como certidão de sua efetiva existência de fato e de direito, não são oponíveis à Fazenda e nem excluem a responsabilidade tributária derivada de operações com eles ajustadas.

Versão: 4.28.0

Secretaria da Fazenda do Estado de São Paulo

000295

PROCURADORIA GERAL DO ESTADO

Procuradoria da Dívida Ativa

Certidão Negativa de Débitos Tributários
da
Dívida Ativa do Estado de São Paulo

CNPJ Base: 21.276.825

Ressalvado o direito de a Fazenda do Estado de São Paulo cobrar ou inscrever quaisquer dívidas de responsabilidade da pessoa jurídica/física acima identificada que vierem a ser apuradas, é certificado que:

não constam débitos inscritos em Dívida Ativa de responsabilidade do Interessado(a).

Tratando-se de CRDA emitida para pessoa jurídica, a pesquisa na base de dados é feita por meio do CNPJ Base, de modo que a certidão negativa abrange todos os estabelecimentos do contribuinte, cuja raiz do CNPJ seja aquela acima informada.

Certidão nº	51063596	Folha 1 de 1
Data e hora da emissão	07/11/2023 12:05:21	(hora de Brasília)
Validade	30 (TRINTA) dias, contados da emissão.	

Certidão emitida nos termos da Resolução Conjunta SF-PGE nº 2, de 9 de maio de 2013.

Qualquer rasura ou emenda invalidará este documento.
A aceitação desta certidão está condicionada à verificação de sua autenticidade no sítio **http://www.dividaativa.pge.sp.gov.br**

Secretaria da Fazenda e Planejamento do Estado de São Paulo

Débitos Tributários Não Inscritos na Dívida Ativa do Estado de São Paulo

CNPJ: 21.276.825/0001-03

Ressalvado o direito da Secretaria da Fazenda e Planejamento do Estado de São Paulo de apurar débitos de responsabilidade da pessoa jurídica acima identificada, é certificado que **não constam débitos** declarados ou apurados pendentes de inscrição na Dívida Ativa de responsabilidade do estabelecimento matriz/filial acima identificado.

Certidão nº	23110172117-99
Data e hora da emissão	07/11/2023 10:53:14
Validade	6 (seis) meses, contados da data de sua expedição.

Qualquer rasura ou emenda invalidará este documento.

A aceitação desta certidão está condicionada à verificação de sua autenticidade no sítio **www.pfe.fazenda.sp.gov.br**

000297

PODER JUDICIÁRIO

TRIBUNAL DE JUSTIÇA DO ESTADO DE SÃO PAULO

CERTIDÃO ESTADUAL DE DISTRIBUIÇÕES CÍVEIS

CERTIDÃO Nº: *6232248* **FOLHA: 1/1**

A autenticidade desta certidão poderá ser confirmada pela internet no site do Tribunal de Justiça.

A Diretoria de Serviço Técnico de Informações Cíveis do(a) Comarca de São Paulo - Capital, no uso de suas atribuições legais,

CERTIFICA E DÁ FÉ que, pesquisando os registros de distribuições de **PEDIDOS DE FALÊNCIA, CONCORDATAS, RECUPERAÇÕES JUDICIAIS E EXTRAJUDICIAIS**, anteriores a 02/11/2023, verificou **NADA CONSTAR** como réu/requerido/interessado em nome de: **********

SILVIO VIGIDO, CNPJ: 21.276.825/0001-03, conforme indicação constante do pedido de certidão.

Esta certidão não aponta ordinariamente os processos em que a pessoa cujo nome foi pesquisado figura como autor (a). São apontados os feitos com situação em tramitação já cadastrados no sistema informatizado referentes a todas as Comarcas/Foros Regionais e Distritais do Estado de São Paulo.

A data de informatização de cada Comarca/Foro pode ser verificada no Comunicado SPI nº 22/2019.

Esta certidão considera os feitos distribuídos na 1ª Instância, mesmo que estejam em Grau de Recurso.

Não existe conexão com qualquer outra base de dados de instituição pública ou com a Receita Federal que verifique a identidade do NOME/RAZÃO SOCIAL com o CPF/CNPJ. A conferência dos dados pessoais fornecidos pelo pesquisado é de responsabilidade exclusiva do destinatário da certidão.

A certidão em nome de pessoa jurídica considera os processos referentes à matriz e às filiais e poderá apontar feitos de homônimos não qualificados com tipos empresariais diferentes do nome indicado na certidão (EIRELI, S/C, S/S, EPP, ME, MEI, LTDA).

Esta certidão só tem validade mediante assinatura digital.

Esta certidão é sem custas.

São Paulo, 3 de novembro de 2023.

PEDIDO Nº: *0070640454*

ASSINATURA DIGITAL TJSP SAJ

Prefeitura do Município de São Paulo

Secretaria Municipal da Fazenda

Departamento de Cadastros

FDC - Ficha de dados cadastrais

Cadastro de Contribuintes Mobiliários-CCM

CNPJ: 21.276.825/0001-03

C.C.M: 5.160.838-3

Contribuinte	: SILVIO VIGIDO
Pessoa Jurídica	: Simples
Tipo de unidade	: Produtiva
Endereço	: AV DEPUTADO EMILIO CARLOS 1384
Bairro	: LIMAO
CEP	: 02720-100
Telefone	: Não Consta
Início de Funcionamento	: 23/10/2014
Data de Inscrição	: 27/01/2015
CCM Centralizador	: Não consta
Tipo de Endereço	: Comercial
Nro. do Contribuinte de IPTU	: 076.345.0014-3
Última Atualização Cadastral	: 05/01/2022
Credenciamento DEC	: 07/05/2016

CNAE

Código	Descrição	Tipo	Data Início
4645-1/01	Comércio atacadista de instrumentos e materiais para uso médico, cirúrgico, hospitalar e de laboratórios	Principal	11/02/2019
4645-1/03	Comércio atacadista de produtos odontológicos	Secundário	05/01/2022
4664-8/00	Comércio atacadista de máquinas, aparelhos e equipamentos para uso odontomédicohospitalar; partes e peças	Secundário	05/01/2022
4751-2/01	Comércio varejista especializado de equipamentos e suprimentos de informática	Secundário	05/01/2022
4761-0/03	Comércio varejista de artigos de papelaria	Secundário	05/01/2022
7729-2/03	Aluguel de material médico	Secundário	05/01/2022

Código(s) de tributo(s)

Código	Data de Início	Tributo	Alíquota do Imposto	Qtd.Anúncios
36757	23/10/2014	TFE	-	

000299

Prefeitura do Município de São Paulo

Secretaria Municipal da Fazenda

Departamento de Cadastros

FDC - Ficha de dados cadastrais

Cadastro de Contribuintes Mobiliários-CCM

CNPJ: 21.276.825/0001-03

C.C.M: 5.160.838-3

Expedida em 16/11/2023 **via Internet** com base na Portaria SF nº 018/2004, de 25 de março de 2004.

A Ficha de Dados Cadastrais (FDC) tem os mesmos efeitos da Declaração Cadastral, informando a condição cadastral mobiliária do contribuinte perante a municipalidade (ativo ou cancelado), além de outros dados cadastrados no órgão fiscal emissor do presente documento, sendo válida por 3 meses a contar da data de emissão.

Código para verificação de autenticidade: **c9BNw7j8**
Data de validade**: 16/02/2024**

000308

PREFEITURA DE SÃO PAULO

Secretaria Municipal da Fazenda

Certidão Conjunta de Débitos de Tributos Imobiliários

Certidão Número:	0000737723-2023
Número do Contribuinte:	076.345.0014-3
Nome do Contribuinte:	INFORMAÇÃO PROTEGIDA POR SIGILO FISCAL
Local do Imóvel:	AV DEP EMILIO CARLOS , 1382 , E 1384 , LIMAO - CEP: 02720-100
Cep:	02720-100
Liberação:	20/07/2023
Validade:	16/01/2024

Ressalvado o direito de a Fazenda Municipal cobrar e inscrever quaisquer dívidas de responsabilidade do sujeito passivo que vierem a ser apuradas ou que se verifiquem a qualquer tempo, inclusive em relação ao período contido neste documento, relativas a tributos administrados pela Secretaria Municipal da Fazenda e a inscrições em Dívida Ativa Municipal, junto à Procuradoria-Geral do Município é certificado que a Situação Fiscal do Contribuinte supra, referente ao Imposto Predial e Territorial Urbano, Taxa de Limpeza Pública, Taxa de Conservação de Vias e Logradouros Públicos, Taxa de Combate e Sinistros e Contribuição de Melhoria incidentes sobre o imóvel acima identificado inscritos e não inscritos na Dívida Ativa até a presente data é: **REGULAR. .**

A aceitação desta certidão está condicionada à verificação de sua autenticidade na Internet, no endereço http://www.prefeitura.sp.gov.br/cidade/secretarias/fazenda/.
Qualquer rasura invalidará este documento.

SITUAÇÃO REGULAR

Certidão expedida com base na Portaria Conjunta SF/PGM nº 4, de 12 de abril de 2017, Decreto 50.691, de 29 de junho de 2009, Decreto 51.714, de 13 de agosto de 2010 e Portaria SF nº 4 , de 05 de janeiro de 2012; Portaria SF nº 268, de 11 de outubro de 2019 e Portaria SF nº 182, de 04 de agosto de 2021.

Certidão emitida às 14:50:26 horas do dia 11/08/2023 (hora e data de Brasília)

Código de autenticidade: BE4A9FA0

A autenticidade desta certidão deverá ser confirmada na página da Secretaria Municipal da Fazenda http://www.prefeitura.sp.gov.br/sf

PREFEITURA DE
SÃO PAULO
FAZENDA

SECRETARIA MUNICIPAL DA FAZENDA

Certidão Conjunta de Débitos de Tributos Mobiliários

Certidão Número: 0725981 - 2023

CPF/CNPJ Raiz: 21.276.825/
Contribuinte: SILVIO VIGIDO

Liberação: 18/07/2023
Validade: 14/01/2024

Tributos Abrangidos:
Imposto Sobre Serviços - ISS
Taxa de Fiscalização de Localização Instalação e Funcionamento
Taxa de Fiscalização de Anúncio - TFA
Taxa de Fiscalização de Estabelecimento - TFE
Taxa de Resíduos Sólidos de Serviços de Saúde - TRSS (incidência a partir de Jan/2011)
Imposto Sobre Transmissão de Bens Imóveis - ITBI

Unidades Tributárias:

CCM 5.160.838-3- Inicio atv :23/10/2014 (AV DEPUTADO EMILIO CARLOS, 1384 - CEP: 02720-100)

Ressalvado o direito de a Fazenda Municipal cobrar e inscrever quaisquer dívidas de responsabilidade do sujeito passivo que vierem a ser apuradas ou que se verifiquem a qualquer tempo, inclusive em relação ao período contido neste documento, relativas a tributos administrados pela Secretaria Municipal da Fazenda e a inscrições em Dívida Ativa Municipal, junto à Procuradoria Geral do Município é certificado que a Situação Fiscal do Contribuinte supra, referente aos créditos tributários inscritos e não inscritos na Dívida Ativa abrangidos por esta certidão, até a presente data é: **REGULAR.**

A aceitação desta certidão está condicionada à verificação de sua autenticidade na Internet, no endereço http://www.prefeitura.sp.gov.br/cidade/secretarias/fazenda/.
Qualquer rasura invalidará este documento.

SITUAÇÃO REGULAR

Certidão expedida com base na Portaria Conjunta SF/PGM nº 4, de 12 de abril de 2017, Instrução Normativa SF/SUREM nº 3, de 6 de abril de 2015, Decreto 50.691, de 29 de junho de 2009, Decreto 51.714, de 13 de agosto de 2010; Portaria SF nº 268, de 11 de outubro de 2019 e Portaria SF nº 182, de 04 de agosto de 2021.

Certidão emitida às 08:56:03 horas do dia 09/08/2023 (hora e data de Brasília).

Código de Autenticidade: 9BE0F233

A autenticidade desta certidão deverá ser confirmada na página da Secretaria Municipal da Fazenda http://www.prefeitura.sp.gov.br/sf

MINISTÉRIO DA FAZENDA
Secretaria da Receita Federal do Brasil
Procuradoria-Geral da Fazenda Nacional

CERTIDÃO POSITIVA COM EFEITOS DE NEGATIVA DE DÉBITOS RELATIVOS AOS TRIBUTOS FEDERAIS E À DÍVIDA ATIVA DA UNIÃO

Nome: SILVIO VIGIDO
CNPJ: 21.276.825/0001-03

Ressalvado o direito de a Fazenda Nacional cobrar e inscrever quaisquer dívidas de responsabilidade do sujeito passivo acima identificado que vierem a ser apuradas, é certificado que:

1. constam débitos administrados pela Secretaria da Receita Federal do Brasil (RFB) com exigibilidade suspensa nos termos do art. 151 da Lei nº 5.172, de 25 de outubro de 1966 - Código Tributário Nacional (CTN), ou objeto de decisão judicial que determina sua desconsideração para fins de certificação da regularidade fiscal, ou ainda não vencidos; e

2. não constam inscrições em Dívida Ativa da União (DAU) na Procuradoria-Geral da Fazenda Nacional (PGFN).

Conforme disposto nos arts. 205 e 206 do CTN, este documento tem os mesmos efeitos da certidão negativa.

Esta certidão é válida para o estabelecimento matriz e suas filiais e, no caso de ente federativo, para todos os órgãos e fundos públicos da administração direta a ele vinculados. Refere-se à situação do sujeito passivo no âmbito da RFB e da PGFN e abrange inclusive as contribuições sociais previstas nas alíneas 'a' a 'd' do parágrafo único do art. 11 da Lei nº 8.212, de 24 de julho de 1991.

A aceitação desta certidão está condicionada à verificação de sua autenticidade na Internet, nos endereços <http://rfb.gov.br> ou <http://www.pgfn.gov.br>.

Certidão emitida gratuitamente com base na Portaria Conjunta RFB/PGFN nº 1.751, de 2/10/2014.
Emitida às 17:10:39 do dia 16/10/2023 <hora e data de Brasília>.
Válida até 13/04/2024.
Código de controle da certidão: **90A7.656E.046A.8EAE**
Qualquer rasura ou emenda invalidará este documento.

TRIBUNAL DE CONTAS DA UNIÃO

Consulta Consolidada de Pessoa Jurídica

Este relatório tem por objetivo apresentar os resultados consolidados de consultas eletrônicas realizadas diretamente nos bancos de dados dos respectivos cadastros. A responsabilidade pela veracidade do resultado da consulta é do Órgão gestor de cada cadastro consultado. A informação relativa à razão social da Pessoa Jurídica é extraída do Cadastro Nacional da Pessoa Jurídica, mantido pela Receita Federal do Brasil.

Consulta realizada em: 06/11/2023 15:44:14

Informações da Pessoa Jurídica:

Razão Social: **SILVIO VIGIDO**
CNPJ: **21.276.825/0001-03**

Resultados da Consulta Eletrônica:

Órgão Gestor: **TCU**
Cadastro: **Licitantes Inidôneos**
Resultado da consulta: **Nada Consta**

Para acessar a certidão original no portal do órgão gestor, clique AQUI.

Órgão Gestor: **CNJ**
Cadastro: **CNIA - Cadastro Nacional de Condenações Cíveis por Ato de Improbidade Administrativa e Inelegibilidade**
Resultado da consulta: **Nada Consta**

Para acessar a certidão original no portal do órgão gestor, clique AQUI.

Órgão Gestor: **Portal da Transparência**
Cadastro: **Cadastro Nacional de Empresas Inidôneas e Suspensas**
Resultado da consulta: **Nada Consta**

Para acessar a certidão original no portal do órgão gestor, clique AQUI.

Órgão Gestor: **Portal da Transparência**
Cadastro: **CNEP - Cadastro Nacional de Empresas Punidas**
Resultado da consulta: **Nada Consta**

Para acessar a certidão original no portal do órgão gestor, clique AQUI.

Obs: A consulta consolidada de pessoa jurídica visa atender aos princípios de simplificação e racionalização de serviços públicos digitais. Fundamento legal: Lei nº 12.965, de 23 de abril de 2014, Lei nº 13.460, de 26 de junho de 2017, Lei nº 13.726, de 8 de outubro de 2018, Decreto nº 8.638 de 15, de janeiro de 2016.

GOVERNO DO ESTADO DE SÃO PAULO
SECRETARIA DE DESENVOLVIMENTO ECONÔMICO
JUNTA COMERCIAL DO ESTADO DE SÃO PAULO

SÃO PAULO GOVERNO DO ESTADO

JUCESP

CERTIDÃO ESPECÍFICA

CERTIFICAMOS QUE AS INFORMAÇÕES ABAIXO CONSTAM DOS DOCUMENTOS ARQUIVADOS NESTA JUNTA COMERCIAL E SÃO VIGENTES NA DATA DE SUA EXPEDIÇÃO.

AS INFORMAÇÕES DO CAMPO "OUTROS ARQUIVAMENTOS" SÃO RELATOS DOS ELEMENTOS CONSTANTES DE ARQUIVAMENTOS SELECIONADOS PELO REQUERENTE E PODEM TER SOFRIDO ALTERAÇÕES POSTERIORES.

SE HOUVER ARQUIVAMENTOS POSTERIORES, ESTA CERTIDÃO PERDERÁ SUA VALIDADE.

A AUTENTICIDADE DESTA CERTIDÃO E A EXISTÊNCIA DE ALTERAÇÕES POSTERIORES, SE HOUVER, PODERÃO SER CONSULTADAS NO SITE WWW.JUCESPONLINE.SP.GOV.BR, MEDIANTE O CÓDIGO DE AUTENTICIDADE INFORMADO AO FINAL DO DOCUMENTO.

EMPRESA

NIRE	REGISTRO	DATA DA CONSTITUIÇÃO	INÍCIO DAS ATIVIDADES	PRAZO DE DURAÇÃO
35129840563		23/10/2014	01/08/2014	

NOME COMERCIAL	TIPO JURÍDICO
SILVIO VIGIDO	EMPRESÁRIO (M.E.)

C.N.P.J.	ENDEREÇO	NÚMERO	COMPLEMENTO
21.276.825/0001-03	AVENIDA DEPUTADO EMÍLIO CARLOS	1384	

BAIRRO	MUNICÍPIO	UF	CEP	MOEDA	VALOR CAPITAL
LIMÃO	SÃO PAULO	SP	02720-100	R$	10.000,00

OBJETO SOCIAL

COMERCIO ATACADISTA DE INSTRUMENTOS E MATERIAIS PARA USO MEDICO, CIRURGICO, HOSPITALAR E DE LABORATORIOS, COMERCIO ATACADISTA DE PRODUTOS ODONTOLOGICOS, COMERCIO ATACADISTA DE MAQUINAS, APARELHOS E EQUIPAMENTOS PARA USO ODONTO MEDICO HOSPITALAR, PARTES E PECAS, MAQUINAS, APARELHOS E EQUIPAMENTOS PARA USO VETERINARIO, COMERCIO VAREJISTA ESPECIALIZADO DE EQUIPAMENTOS E SUPRIMENTOS DE INFORMATICA E OUTROS PRODUTOS CORRELATOS DA AREA HOSPITALAR, LABORATORIAL E ESCRITORIOS, COMERCIO VAREJISTA DE ARTIGOS DE PAPELARIA, MATERIAL DE CONSUMO, HIGIENE, LIMPEZA E DESCARTAVEIS EM GERAL, ALUGUEL DE MATERIAL MEDICO.

EMPRESÁRIO

NOME
SILVIO VIGIDO

ENDEREÇO	NÚMERO	COMPLEMENTO
RUA PROFESSOR DARIO RIBEIRO	779	

BAIRRO	MUNICÍPIO	UF	CEP	RG
VILA PRADO	SÃO PAULO	SP	02559-000	226540959

CPF	CARGO	QUANTIDADE COTAS
264.026.208-40	EMPRESÁRIO	

DENOMINAÇÕES ANTERIORES

NÃO CONSTAM EM NOSSOS REGISTROS DENOMINAÇÕES ANTERIORES

OUTROS ARQUIVAMENTOS

DATA	NÚMERO	
07/05/2021	211.065/21-3	

ALTERAÇÃO DA ATIVIDADE ECONÔMICA / OBJETO SOCIAL DA SEDE PARA COMERCIO ATACADISTA DE INSTRUMENTOS E MATERIAIS PARA USO MEDICO, CIRURGICO, HOSPITALAR E DE LABORATORIOS, COMERCIO ATACADISTA DE PRODUTOS

ODONTOLOGICOS, COMERCIO ATACADISTA DE MAQUINAS, APARELHOS E EQUIPAMENTOS PARA USO ODONTO MEDICO HOSPITALAR, PARTES E PECAS, MAQUINAS, APARELHOS E EQUIPAMENTOS PARA USO VETERINARIO, COMERCIO VAREJISTA ESPECIALIZADO DE EQUIPAMENTOS E SUPRIMENTOS DE INFORMATICA E OUTROS PRODUTOS CORRELATOS DA AREA HOSPITALAR, LABORATORIAL E ESCRITORIOS, COMERCIO VAREJISTA DE ARTIGOS DE PAPELARIA, MATERIAL DE CONSUMO, HIGIENE, LIMPEZA E DESCARTAVEIS EM GERAL, ALUGUEL DE MATERIAL MEDICO.

ÚLTIMO DOCUMENTO ARQUIVADO

DATA	NÚMERO	
07/05/2021	211.065/21-3	

ALTERAÇÃO DA ATIVIDADE ECONÔMICA / OBJETO SOCIAL DA SEDE PARA COMERCIO ATACADISTA DE INSTRUMENTOS E MATERIAIS PARA USO MEDICO, CIRURGICO, HOSPITALAR E DE LABORATORIOS, COMERCIO ATACADISTA DE PRODUTOS ODONTOLOGICOS, COMERCIO ATACADISTA DE MAQUINAS, APARELHOS E EQUIPAMENTOS PARA USO ODONTO MEDICO HOSPITALAR, PARTES E PECAS, MAQUINAS, APARELHOS E EQUIPAMENTOS PARA USO VETERINARIO, COMERCIO VAREJISTA ESPECIALIZADO DE EQUIPAMENTOS E SUPRIMENTOS DE INFORMATICA E OUTROS PRODUTOS CORRELATOS DA AREA HOSPITALAR, LABORATORIAL E ESCRITORIOS, COMERCIO VAREJISTA DE ARTIGOS DE PAPELARIA, MATERIAL DE CONSUMO, HIGIENE, LIMPEZA E DESCARTAVEIS EM GERAL, ALUGUEL DE MATERIAL MEDICO.

FIM DAS INFORMAÇÕES PARA NIRE: 35129840563
DATA DA ÚLTIMA ATUALIZAÇÃO DA BASE DE DADOS: 07/11/2023

JUCESP SÃO PAULO GOVERNO DO ESTADO documento assinado digitalmente

Certidão Específica. Documento certificado por MARIA CRISTINA FREI, Secretária Geral da Jucesp. A Junta Comercial do Estado de São Paulo, garante a autenticidade deste documento quando visualizado diretamente no portal www.jucesponline.sp.gov.br sob o número de autenticidade 224223362, terça-feira, 7 de novembro de 2023 às 13:14:56.

Documento Gratuito
Proibida a Comercialização

000306

CNH Digital

Departamento Nacional de Trânsito

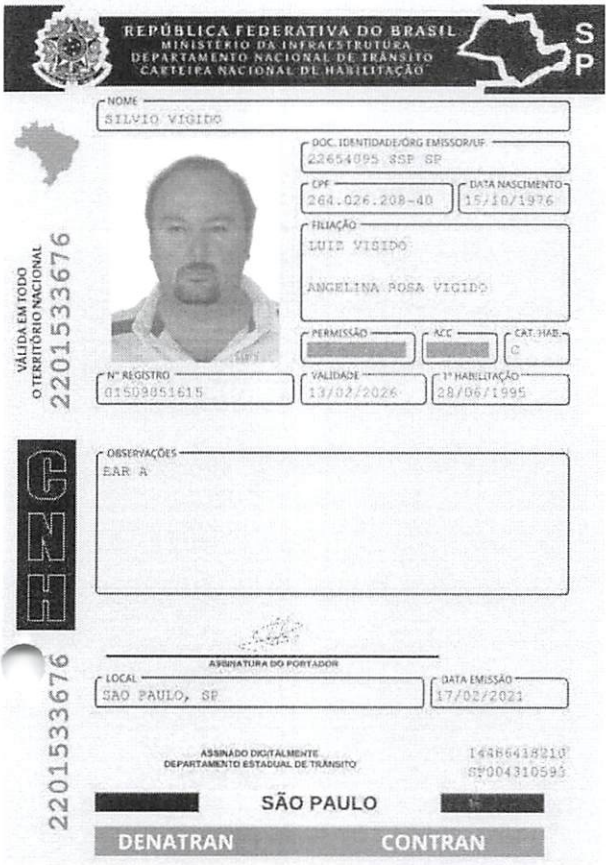

REPÚBLICA FEDERATIVA DO BRASIL
MINISTÉRIO DA INFRAESTRUTURA
DEPARTAMENTO NACIONAL DE TRÂNSITO
CARTEIRA NACIONAL DE HABILITAÇÃO

S P

NOME: SILVIO VIGIDO

DOC. IDENTIDADE/ÓRG EMISSOR/UF: 22654095 SSP SP

CPF: 264.026.208-40

DATA NASCIMENTO: 15/10/1976

FILIAÇÃO: LUIZ VIGIDO
ANGELINA ROSA VIGIDO

PERMISSÃO:

ACC:

CAT. HAB.: C

Nº REGISTRO: 01509851615

VALIDADE: 13/02/2026

1ª HABILITAÇÃO: 28/06/1995

OBSERVAÇÕES: EAR A

ASSINATURA DO PORTADOR

LOCAL: SAO PAULO, SP

DATA EMISSÃO: 17/02/2021

ASSINADO DIGITALMENTE
DEPARTAMENTO ESTADUAL DE TRÂNSITO

14486418210
SP004310593

SÃO PAULO

DENATRAN CONTRAN

VÁLIDA EM TODO O TERRITÓRIO NACIONAL

2201533676

EAR A

2201533676

QR-CODE

Documento assinado com certificado digital em conformidade com a Medida Provisória nº 2200-2/2001. Sua validade poderá ser confirmada por meio do programa Assinador Serpro.

As orientações para instalar o Assinador Serpro e realizar a validação do documento digital estão disponíveis em:
< http://www.serpro.gov.br/assinador-digital >, opção Validar Assinatura.

SERPRO / DENATRAN

Confira os dados do ato em: https://selodigital.tjpb.jus.br ou Consulte o Documento em: https://azevedobastos.not.br/documento/42181803211718423453

CARTÓRIO
Autenticação Digital Código: 42181803211718423453-1
Data: 18/03/2021 09:21:42
Valor Total do Ato: R$ 4,66
Selo Digital Tipo Normal C: AL G69997-EYP8-

CNPJ: 06.870-0

Cartório Azevêdo Bastos
Av. Presidente Epitácio Pessoa - 1145
Bairro dos Estado, João Pessoa - PB
(83) 3244-5404 - cartorio@azevedobastos.not.br

Válber Azevêdo de M. Cavalcanti

TJPB

O presente documento digital foi conferido com o original e assinado digitalmente por DANILLO PINTO OLIVEIRA DE ALENCAR, em quinta-feira, 18 de março de 2021 09:35:08 GMT-03:00, CNS: 06.870-0 - 1º OFÍCIO DE REGISTRO CIVIL DAS PESSOAS NATURAIS E TABELIONATO DE NOTAS/PB, nos termos da medida provisória N. 2.200-2 de 24 de agosto de 2001. Sua autenticidade deverá ser confirmada no endereço

REPÚBLICA FEDERATIVA DO BRASIL
ESTADO DA PARAÍBA
CARTÓRIO AZEVÊDO BASTOS
FUNDADO EM 1888
PRIMEIRO REGISTRO CIVIL DE NASCIMENTO E ÓBITOS E PRIVATIVO DE CASAMENTOS, INTERDIÇÕES E TUTELAS DA COMARCA DE JOÃO PESSOA

Av. Epitácio Pessoa, 1145 Bairro dos Estados 58030-00, João Pessoa PB
Tel.: (83) 3244-5404 / Fax: (83) 3244-5484
http://www.azevedobastos.not.br
E-mail: cartorio@azevedobastos.not.br

Cartório Azevêdo Bastos
Fundado em 1888

DECLARAÇÃO DE SERVIÇO DE AUTENTICAÇÃO DIGITAL

O Bel. Válber Azevêdo de Miranda Cavalcanti, Oficial do Primeiro Registro Civil de Nascimentos e Óbitos e Privativo de Casamentos, Interdições e Tutelas com atribuição de autenticar e reconhecer firmas da Comarca de João Pessoa Capital do Estado da Paraiba, em virtude de Lei, etc...

DECLARO ainda que, para garantir transparência e segurança jurídica de todos os atos oriundos da atividade Notarial e Registral no Estado da Paraíba, foi instituído pela da Lei Nº 10.132, de 06 de novembro de 2013, a aplicação obrigatória de um Selo Digital de Fiscalização Extrajudicial em todos os atos de notas e registro, composto de um código único (por exemplo: Selo Digital: ABC12345-X1X2) e dessa forma, cada autenticação processada pela nossa Serventia pode ser verificada e confirmada tantas vezes quanto for necessário através do site do Tribunal de Justiça do Estado da Paraíba, endereço https://corregedoria.tjpb.jus.br/selo-digital/.

A autenticação digital do documento faz prova de que, na data e hora em que ela foi realizada, a empresa CIRURGICA IZAMED LTDA - ME tinha posse de um documento com as mesmas características que foram reproduzidas na cópia autenticada, sendo da empresa CIRURGICA IZAMED LTDA - ME a responsabilidade, única e exclusiva, pela idoneidade do documento apresentado a este Cartório.

Nesse sentido, declaro que a CIRURGICA IZAMED LTDA - ME assumiu, nos termos do artigo 8°, §1°, do Decreto n° 10.278/2020, que regulamentou o artigo 3°, inciso X, da Lei Federal n° 13.874/2019 e o artigo 2°-A da Lei Federal 12.682/2012, a responsabilidade pelo processo de digitalização dos documentos físicos, garantindo perante este Cartório e terceiros, a sua autoria e integridade.

De acordo com o disposto no artigo 2º-A, §7°, da Lei Federal n° 12.682/2012, o documento em anexo, identificado individualmente em cada Código de Autenticação Digital[1] ou na referida sequência, poderá ser reproduzido em papel ou em qualquer outro meio físico.

Esta DECLARAÇÃO foi emitida em **18/03/2021 10:28:48 (hora local)** através do sistema de autenticação digital do Cartório Azevêdo Bastos, de acordo com o Art. 1º, 10º e seus §§ 1º e 2º da MP 2200/2001, como também, o documento eletrônico autenticado contendo o Certificado Digital do titular do Cartório Azevêdo Bastos, poderá ser solicitado diretamente a empresa CIRURGICA IZAMED LTDA - ME ou ao Cartório pelo endereço de e-mail autentica@azevedobastos.not.br Para informações mais detalhadas deste ato, acesse o site https://autdigital.azevedobastos.not.br e informe o Código de Autenticação Digital

Esta Declaração é valida por **tempo indeterminado** e está disponível para consulta em nosso site.

[1]**Código de Autenticação Digital:** 42181803211718423453-1
[2]**Legislações Vigentes:** Lei Federal nº 8.935/94, Lei Federal nº 10.406/2002, Medida Provisória nº 2200/2001, Lei Federal nº 13.105/2015, Lei Estadual nº 8.721/2008, Lei Estadual nº 10.132/2013, Provimento CGJ N° 003/2014 e Provimento CNJ N° 100/2020.

O referido é verdade, dou fé.

CHAVE DIGITAL

00005b1d734fd94f057f2d69fe6bc05b164ad87a9e2e5dfc0c4e7aee8215a5e72850a729b6b7f0afb5059a7b65bb29e3853053d413dd4afdd24d5d55220fa13cd278df4919453195d221030324127a0e

Presidência da República
Casa Civil
Medida Provisória Nº 2.200-2, de 24 de agosto de 2001.

ICP Brasil

Certidão Negativa

Certifico que nesta data (03/11/2023 às 09:59) NÃO CONSTA no Cadastro Nacional de Condenações Cíveis por Ato de Improbidade Administrativa e Inelegibilidade registros de condenação com trânsito em julgado ou sanção ativa quanto ao CNPJ nº 21.276.825/0001-03.

A condenação por atos de improbidade administrativa não implica automático e necessário reconhecimento da inelegibilidade do condenado.
Para consultas sobre inelegibilidade acesse portal do TSE em http://divulgacandcontas.tse.jus.br/

Esta certidão é expedida gratuitamente. Sua autenticidade pode ser por meio do número de controle 6544.EEC1.067E.F385 no seguinte endereço: https://www.cnj.jus.br/improbidade_adm/autenticar_certidao.php

000309

Serviço Público Federal
Conselho Federal de Farmácia

CRF SP
CONSELHO REGIONAL DE FARMÁCIA DO ESTADO DE SÃO PAULO

CERTIDÃO DE REGULARIDADE

Reg Nº: 79643

Nome do Estabelecimento: S MED

CNPJ: 21276825000103

Razão Social: SILVIO VIGIDO

Endereço: AV DEP EMILIO CARLOS 1384 LIMAO

Município: SAO PAULO - SP

Ramo de Atividade: DIST PROD SAUDE

Horário de Funcionamento do Estabelecimento:

Rotina: (Seg - Ter - Qua - Qui) Das 08:00h às 18:00 (Intervalo Das 13:00h às 14:00h)
Rotina2: (Sex) Das 08:00h às 17:00

Responsável Técnico

		CRF:
a. BARBARA SILVA DA CUNHA	FARMACÊUTICO	80806

Horário de Assistência:

Rotina: ()

ESTA CERTIDÃO DEVE SER AFIXADA EM UM LUGAR BEM VISÍVEL AO PÚBLICO
Certificamos que o estabelecimento a que se refere esta Certidão de Regularidade está inscrito neste Conselho Regional de Farmácia, atendendo o que dispõem os artigos 22, parágrafo único e 24, da Lei nº 3.820/60 e do Título IX da Lei nº 6.360/76. Tratando-se de Farmácia e Drogaria, certificamos que está regularizada em sua atividade durante os horários estabelecidos pelos Farmacêuticos Responsáveis Técnicos.

Essa certidão foi expedida em 15 DE JULHO DE 2022

A validade dessa certidão deve ser consultada no portal www.crfsp.org.br.

SÃO PAULO, 15 DE JULHO DE 2022

Assinatura do Presidente do CRF
Dr. Marcelo Polacow Bisson

00031

consulte a validade desta certidão no portal www.crfsp.org.br.

4R Sistemas

PREFEITURA MUNICIPAL DE ITARIRI
DIRETORIA DE ADMINISTRAÇÃO
SETOR DE COMPRAS

ATESTADO E CAPACIDADE TÉCNICA

Atestamos para os devidos fins, que a Empresa **SILVIO VIGIDO - ME**, inscrita sob o CNPJ: **21276825000103**, com sede à **TRAVESSA BARRA DO RIBEIRA, 62 - SAO PAULO - SP**, forneceu os itens abaixo relacionados no período de **01/01/2018** a **03/02/2020**, sendo cumprida todas as exigências legais, não havendo nada que a desabone até a presente data.

Modalidade: 13 - Pregão Presencial
Sequência: 5/2018
Processo: 666/2017
Data Licitação: 21/03/2018
Pedido: 511-0/2018

Data: 17/04/2018

Cd. Produto	Descrição	Unidade	Qtde Solicitada	Qtde Entregue
14.0489-0	ESFIGMOMANOMETRO ADULTO	UN	3,00	3,00
14.0506-0	AR CONDICIONADO 12.000 BTU'S	UN	1,00	1,00
14.0521-0	COLPOSCOPIO	UN	1,00	1,00
14.0522-0	BISTURI ELETRICO 165W	UN	1,00	1,00
14.0527-0	MESA DE EXAMES	UN	4,00	4,00
14.0601-0	AR CONDICIONADO 17.000 A 21.000 BTU'S	UN	3,00	3,00
14.0609-0	ESTADIOMETRO	UN	1,00	1,00

CARTÓRIO AZEVÊDO BASTOS 1º OFÍCIO DE REGISTRO CIVIL DAS PESSOAS NATURAIS E TABELIONATO DE NOTAS – Código CNJ 06.870-0
Av. Pres. Castelo Branco, 1141 - Bairro Dos Estados - João Pessoa/PB - CEP 58030-001 - www.azevedobastos.net.br - Tel.: (83) 3244-9499 - Fax: (83) 3244-9484
Autenticação Digital
De acordo com os artigos 1º, 3º e 7º Inc. V 8º, 41 e 52 da Lei Federal 8.935/1994 e Art. 6 Inc. XII da Lei Estadual 8.721/2008 autentico a presente imagem digitalizada, reprodução fiel do documento apresentado e conferido neste ato. O referido é verdade. Dou fé
Cód. Autenticação: 78531402201711520244-1; Data: 14/02/2020 17:17:23
Selo Digital de Fiscalização Tipo Normal C: AJU88784-FICZ;
Valor Total do Ato: R$ 4,56
Valber Azevêdo de Miranda Cavalcanti
Titular
Confira os dados do ato em: https://selodigital.tjpb.jus.br

4R Sistemas

PREFEITURA MUNICIPAL DE ITARIRI
DIRETORIA DE ADMINISTRAÇÃO
SETOR DE COMPRAS

ATESTADO E CAPACIDADE TÉCNICA

Atestamos para os devidos fins, que a Empresa **SILVIO VIGIDO - ME**, inscrita sob o CNPJ: **21276825000103**, com sede à **TRAVESSA BARRA DO RIBEIRA, 62 - SAO PAULO - SP**, forneceu os itens abaixo relacionados no período de **01/01/2018** a **03/02/2020**, sendo cumprida todas as exigências legais, não havendo nada que a desabone até a presente data.

Modalidade: 13 - Pregão Presencial
Sequência: 17/2018
Processo: 678/2018
Data Licitação: 25/06/2018
Pedido: 1060-0/2018

Data: 24/07/2018

Cd. Produto	Descrição	Unidade	Qtde Solicitada	Qtde Entregue
14.0510-0	BALANÇA ANTROPOMETRICA INFANTIL	UN	1,00	1,00
14.0561-0	ASPIRADOR DE SECREÇÃO ELETRICO MOVEL	UN	1,00	1,00
14.0669-0	POLTRONA HOSPITALAR	UN	6,00	6,00

ITARIRI, 3 de Fevereiro de 2020.

___/___/_____

MARCOS ROGERIO ALOISE
DEPTO DE COMPRAS
CPF: 131.707.928-06

CARTÓRIO AZEVÊDO BASTOS 1º OFÍCIO DE REGISTRO CIVIL DAS PESSOAS NATURAIS E TABELIONATO DE NOTAS – Códigos CNJ 06.270-0
Av. Presidente Epitácio Pessoa, 1145 - Bairro Dos Estados - João Pessoa/PB - CEP 58030-081 - www.cartorioazevedobastos.com.br - Tel.: (83) 3244-5494 - Fax: (83) 3244-5494
Autenticação Digital
De acordo com os artigos 1º, 3º e 7º Inc. V 8º, 41 e 52 da Lei Federal 8.935/1994 e Art. 6 Inc. XII da Lei Estadual 8.721/2008 autentico a presente imagem digitalizada, reprodução fiel do documento apresentado e conferido neste ato. O referido é verdade. Dou fé.
Cód. Autenticação: 7853140220171152024 4-2; Data: 14/02/2020 17:17:23
Selo Digital de Fiscalização Tipo Normal C: AJU88783-YQ1Q;
Valor Total do Ato: R$ 4,56
Valber Azevêdo de Miranda Cavalcanti
Titular
Confira os dados do ato em: https://selodigital.tjpb.jus.br

4R Sistemas

PREFEITURA MUNICIPAL DE ITARIRI
DIRETORIA DE ADMINISTRAÇÃO
SETOR DE COMPRAS

ATESTADO E CAPACIDADE TÉCNICA

Atestamos para os devidos fins, que a Empresa **SILVIO VIGIDO - ME**, inscrita sob o CNPJ: **21276825000103**, com sede à **AV. DEPUTADO EMILIO CARLOS, 1384 - SAO PAULO - SP**, forneceu os itens abaixo relacionados no período de **01/01/2019** a **03/02/2020**, sendo cumprida todas as exigências legais, não havendo nada que a desabone até a presente data.

Modalidade: 13 - Pregão Presencial
Sequência: 35/2019
Processo: 1707/2019
Data Licitação: 23/10/2019
Pedido: 2217-0/2019

Data: 21/11/2019

Cd. Produto	Descrição	Unidade	Qtde Solicitada	Qtde Entregue
14.0562-0	ELETROCARDIOGRAFO	UN	1,00	1,00

CARTÓRIO AZEVÊDO BASTOS 1º OFÍCIO DE REGISTRO CIVIL DAS PESSOAS NATURAIS E TABELIONATO DE NOTAS – Código CNJ 66 870-6
Av. Presidente Epitácio Pessoa, 1145 - Bairro Dos Estados - João Pessoa/PB - CEP 58030-080 - www.cartorioazevedobastos.com.br - Tel.: (83) 3244-5496 - Fax: (83) 3244-5494
Autenticação Digital
De acordo com os artigos 1º, 3º e 7º Inc. V 8º, 41 e 52 da Lei Federal 8.935/1994 e Art. 6 Inc. XII da Lei Estadual 8.721/2008 autentico a presente imagem digitalizada, reprodução fiel do documento apresentado e conferido neste ato. O referido é verdade. Dou fé
Cód. Autenticação: 78531402201711520244-3; Date: 14/02/2020 17:17:23
Selo Digital de Fiscalização Tipo Normal C: AJU88782-LOKG;
Valor Total do Ato: R$ 4,56
Valber Azevêdo de Miranda Cavalcanti
Titular
Confira os dados do ato em: https://selodigital.tjpb.jus.br

4R Sistemas

PREFEITURA MUNICIPAL DE ITARIRI
DIRETORIA DE ADMINISTRAÇÃO
SETOR DE COMPRAS

ATESTADO E CAPACIDADE TÉCNICA

Atestamos para os devidos fins, que a Empresa **SILVIO VIGIDO - ME**, inscrita sob o CNPJ: **21276825000103**, com sede à **AV. DEPUTADO EMILIO CARLOS, 1384 - SAO PAULO - SP**, forneceu os itens abaixo relacionados no período de **01/01/2019** a **03/02/2020**, sendo cumprida todas as exigências legais, não havendo nada que a desabone até a presente data.

Modalidade: 13 - Pregão Presencial

Processo: 1611/2019 **Sequência:** 40/2019

Data Licitação: 12/11/2019

Pedido: 2407-0/2019

Data: 02/12/2019

Cd. Produto	Descrição	Unidade	Qtde Solicitada	Qtde Entregue
14.0562-0	ELETROCARDIOGRAFO	UN	1,00	1,00

ITARIRI, 3 de Fevereiro de 2020.

___/___/____

MARCOS ROGERIO ALOISE
DEPTO DE COMPRAS
CPF: 131.707.928-06

Om
fs

CARTÓRIO AZEVÊDO BASTOS 1º OFÍCIO DE REGISTRO CIVIL DAS PESSOAS NATURAIS E TABELIONATO DE NOTAS – Código CNJ 06.870-0

Autenticação Digital

De acordo com os artigos 1º, 3º e 7º Inc. V 8º, 41 e 52 da Lei Federal 8.935/1994 e Art. 6 Inc. XII da Lei Estadual 8.721/2008 autentico a presente imagem digitalizada, reprodução fiel do documento apresentado e conferido neste ato. O referido é verdade. Dou fé

Cód. Autenticação: 78531402201711520244-4; Date: 14/02/2020 17:17:23

Selo Digital de Fiscalização Tipo Normal C: AJU88781-O85U;
Valor Total do Ato: R$ 4,56

Válber Azevêdo de Miranda Cavalcanti
Titular

Confira os dados do ato em: https://selodigital.tjpb.jus.br

REPÚBLICA FEDERATIVA DO BRASIL
ESTADO DA PARAÍBA
CARTÓRIO AZEVÊDO BASTOS
FUNDADO EM 1888
PRIMEIRO REGISTRO CIVIL DE NASCIMENTO E ÓBITOS E PRIVATIVO DE CASAMENTOS, INTERDIÇÕES E TUTELAS DA COMARCA DE JOÃO PESSOA

Av. Epitácio Pessoa, 1145 Bairro dos Estados 58030-00, João Pessoa PB
Tel.: (83) 3244-5404 / Fax: (83) 3244-5484
http://www.azevedobastos.not.br
E-mail: cartorio@azevedobastos.not.br

DECLARAÇÃO DE SERVIÇO DE AUTENTICAÇÃO DIGITAL

O Bel. Válber Azevêdo de Miranda Cavalcanti, Oficial do Primeiro Registro Civil de Nascimentos e Óbitos e Privativo de Casamentos, Interdições e Tutelas com atribuição de autenticar e reconhecer firmas da Comarca de João Pessoa Capital do Estado da Paraíba, em virtude de Lei, etc...

DECLARO ainda que, para garantir transparência e segurança jurídica de todos os atos oriundos da atividade Notarial e Registral no Estado da Paraíba, foi instituído pela da Lei Nº 10.132, de 06 de novembro de 2013, a aplicação obrigatória de um Selo Digital de Fiscalização Extrajudicial em todos os atos de notas e registro, composto de um código único (por exemplo: Selo Digital: ABC12345-X1X2) e dessa forma, cada autenticação processada pela nossa Serventia pode ser verificada e confirmada tantas vezes quanto for necessário através do site do Tribunal de Justiça do Estado da Paraíba, endereço https://corregedoria.tjpb.jus.br/selo-digital/.

A autenticação digital do documento faz prova de que, na data e hora em que ela foi realizada, a empresa SILVIO VIGIDO - ME tinha posse de um documento com as mesmas características que foram reproduzidas na cópia autenticada, sendo da empresa SILVIO VIGIDO - ME a responsabilidade, única e exclusiva, pela idoneidade do documento apresentado a este Cartório.

Nesse sentido, declaro que a SILVIO VIGIDO - ME assumiu, nos termos do artigo 8°, §1°, do Decreto n° 10.278/2020, que regulamentou o artigo 3°, inciso X, da Lei Federal n° 13.874/2019 e o artigo 2°-A da Lei Federal 12.682/2012, a responsabilidade pelo processo de digitalização dos documentos físicos, garantindo perante este Cartório e terceiros, a sua autoria e integridade.

De acordo com o disposto no artigo 2º-A, §7°, da Lei Federal n° 12.682/2012, o documento em anexo, identificado individualmente em cada Código de Autenticação Digital[1] ou na referida sequência, poderá ser reproduzido em papel ou em qualquer outro meio físico.

Esta DECLARAÇÃO foi emitida em **17/02/2021 10:06:59 (hora local)** através do sistema de autenticação digital do Cartório Azevêdo Bastos, de acordo com o Art. 1º, 10º e seus §§ 1º e 2º da MP 2200/2001, como também, o documento eletrônico autenticado contendo o Certificado Digital do titular do Cartório Azevêdo Bastos, poderá ser solicitado diretamente a empresa SILVIO VIGIDO - ME ou ao Cartório pelo endereço de e-mail autentica@azevedobastos.not.br Para informações mais detalhadas deste ato, acesse o site https://autdigital.azevedobastos.not.br e informe o Código de Autenticação Digital

Esta Declaração é valida por **tempo indeterminado** e está disponível para consulta em nosso site.

[1]**Código de Autenticação Digital:** 78531402201711520244-1 a 78531402201711520244-4
[2]**Legislações Vigentes:** Lei Federal nº 8.935/94, Lei Federal nº 10.406/2002, Medida Provisória nº 2200/2001, Lei Federal nº 13.105/2015, Lei Estadual nº 8.721/2008, Lei Estadual nº 10.132/2013, Provimento CGJ N° 003/2014 e Provimento CNJ N° 100/2020.

O referido é verdade, dou fé.

CHAVE DIGITAL

00005b1d734fd94f057f2d69fe6bc05b4e47a362d47e73834361812d78c25512514d23d9b3ebcad31990e77f382515664f3b279f9bf142eebca691a56f6071a5260c2432a0eecc28ce03c10dadc078a4

Presidência da República
Casa Civil
Medida Provisória Nº 2.200-2, de 24 de agosto de 2001.

ICP Brasil

ATESTADO DE CAPACIDADE TÉCNICA

ATESTO para os devidos fins e efeitos a quem possa interessar que revendo os registros desta repartição, verifiquei deles constar que a empresa **SILVIO VIGIDO ME**, com sede à Av. Deputado Emilio Carlos, 1384 – Bairro do Limão – SP – CEP. 02720-100, inscrita no Cadastro Nacional de Pessoas Jurídicas do Ministério da Fazenda CNPJ/MF sob o Nº 21.276.825/0001-03 foi contratada pela Prefeitura Municipal de Jacupiranga através do Pregão Presencial Nº 008/2018 – Contrato Nº 09/2018 de 27/04/2018 cujo objeto refere-se à aquisição de equipamentos hospitalares para uso do Pronto Atendimento Municipal, pertencente ao Departamento Municipal de Saúde, utilizando recursos de convênio firmado com a Secretaria de Estado da Saúde; na modalidade pregão, por meio de sistema presencial, pelo período de 12 (doze) meses, conforme tabela abaixo, cabendo destacar que **não temos registros** de qualquer reclamação ou ocorrência apontada pelos responsáveis pelo Departamento requisitante dos referidos equipamentos que a desabone em nossas relações comerciais.

ITEM	DESCRIÇÃO DOS PRODUTOS	APRES	QUANT	MARCA	R$ UNIT.	R$ TOTAL
01	**CAMA HOSPITALAR** - Cabeceira e peseira construída em tubos de aço redondo de 1.1/4" (31.751 MM) em pintura epóxi, leito em chapa de aço espessura de 0,91 mm bitola 20#, perfurado, com encosto regulável manualmente através de cremalheira. Pés com ponteiras. Dimensões externas aproximadas: 2,02 m compr. x 92 cm larg. x 48 cm alt. Dimensões aproximadas do leito: 1,93 m compr. x 88 cm larg. Leito pintura cinza marteiado. **Apresentar cópia do Registro do produto no Ministério da Saúde ou Certificado de Registro emitido pela ANVISA.**	UNIDADE	09	STA. LUZIA	1.620,00	14.580,00
					TOTAL	R$ 14.580,00

Para maior clareza, firmo o presente ATESTADO.

Jacupiranga, 29 de Janeiro de 2.020.

ANGELO ROSA VIEIRA

Diretor do Departamento de Administração

Angelo Rosa Vieira
RG: 27.162.029-6
Diretor do Departamento de Administração

CARTÓRIO AZEVÊDO BASTOS 1º OFÍCIO DE REGISTRO CIVIL DAS PESSOAS NATURAIS E TABELIONATO DE NOTAS - Código CNJ 06.979-0
Autenticação Digital
Da acordo com os artigos 1º, 3º e 7º inc. V e 8º, 41 e 52 da Lei Federal 8.935/1994 e Art. 8 inc. XII da Lei Estadual 8.171/2004, autentico a presente imagem digitalizada, reprodução fiel do documento apresentado e contendo neste ato. O referido é verdade. Dou fé.
Cód. Autenticação: 7853110220103158015 6-1; Data: 11/02/2020 10:39:32
Selo Digital de Fiscalização Tipo Normal C; AJT18933-ZF-1U; Valor Total do Ato: R$ 4,56
Valber Azevêdo de Miranda Cavalcanti
Titular
Confira os dados do ato em: https://selodigital.tjpb.jus.br

REPÚBLICA FEDERATIVA DO BRASIL
ESTADO DA PARAÍBA
CARTÓRIO AZEVÊDO BASTOS
FUNDADO EM 1888
PRIMEIRO REGISTRO CIVIL DE NASCIMENTO E ÓBITOS E PRIVATIVO DE CASAMENTOS, INTERDIÇÕES E TUTELAS DA COMARCA DE JOÃO PESSOA

Av. Epitácio Pessoa, 1145 Bairro dos Estados 58030-00, João Pessoa PB
Tel.: (83) 3244-5404 / Fax: (83) 3244-5484
http://www.azevedobastos.not.br
E-mail: cartorio@azevedobastos.not.br

DECLARAÇÃO DE SERVIÇO DE AUTENTICAÇÃO DIGITAL

O Bel. Válber Azevêdo de Miranda Cavalcanti, Oficial do Primeiro Registro Civil de Nascimentos e Óbitos e Privativo de Casamentos, Interdições e Tutelas com atribuição de autenticar e reconhecer firmas da Comarca de João Pessoa Capital do Estado da Paraíba, em virtude de Lei, etc...

DECLARO ainda que, para garantir transparência e segurança jurídica de todos os atos oriundos da atividade Notarial e Registral no Estado da Paraíba, foi instituído pela da Lei Nº 10.132, de 06 de novembro de 2013, a aplicação obrigatória de um Selo Digital de Fiscalização Extrajudicial em todos os atos de notas e registro, composto de um código único (por exemplo: Selo Digital: ABC12345-X1X2) e dessa forma, cada autenticação processada pela nossa Serventia pode ser verificada e confirmada tantas vezes quanto for necessário através do site do Tribunal de Justiça do Estado da Paraíba, endereço https://corregedoria.tjpb.jus.br/selo-digital/.

A autenticação digital do documento faz prova de que, na data e hora em que ela foi realizada, a empresa SILVIO VIGIDO - ME tinha posse de um documento com as mesmas características que foram reproduzidas na cópia autenticada, sendo da empresa SILVIO VIGIDO - ME a responsabilidade, única e exclusiva, pela idoneidade do documento apresentado a este Cartório.

Nesse sentido, declaro que a SILVIO VIGIDO - ME assumiu, nos termos do artigo 8°, §1°, do Decreto n° 10.278/2020, que regulamentou o artigo 3°, inciso X, da Lei Federal n° 13.874/2019 e o artigo 2°-A da Lei Federal 12.682/2012, a responsabilidade pelo processo de digitalização dos documentos físicos, garantindo perante este Cartório e terceiros, a sua autoria e integridade.

De acordo com o disposto no artigo 2º-A, §7°, da Lei Federal n° 12.682/2012, o documento em anexo, identificado individualmente em cada Código de Autenticação Digital[1] ou na referida sequência, poderá ser reproduzido em papel ou em qualquer outro meio físico.

Esta DECLARAÇÃO foi emitida em **17/02/2021 10:08:03 (hora local)** através do sistema de autenticação digital do Cartório Azevêdo Bastos, de acordo com o Art. 1º, 10º e seus §§ 1º e 2º da MP 2200/2001, como também, o documento eletrônico autenticado contendo o Certificado Digital do titular do Cartório Azevêdo Bastos, poderá ser solicitado diretamente a empresa SILVIO VIGIDO - ME ou ao Cartório pelo endereço de e-mail autentica@azevedobastos.not.br Para informações mais detalhadas deste ato, acesse o site https://autdigital.azevedobastos.not.br e informe o Código de Autenticação Digital

Esta Declaração é valida por **tempo indeterminado** e está disponível para consulta em nosso site.

[1]**Código de Autenticação Digital:** 78531102201031580156-1
[2]**Legislações Vigentes:** Lei Federal nº 8.935/94, Lei Federal nº 10.406/2002, Medida Provisória nº 2200/2001, Lei Federal nº 13.105/2015, Lei Estadual nº 8.721/2008, Lei Estadual nº 10.132/2013, Provimento CGJ N° 003/2014 e Provimento CNJ N° 100/2020.

O referido é verdade, dou fé.

CHAVE DIGITAL

00005b1d734fd94f057f2d69fe6bc05b4e47a362d47e73834361812d78c25512ffcfa7d82a1cf36c15a202e19be05269f06c37cb3140bb90a7dafb311cc2ce1c260c2432a0eecc28ce03c10dadc078a4

Presidência da República
Casa Civil
Medida Provisória Nº 2.200-2, de 24 de agosto de 2001.

ICP Brasil

PREFEITURA MUNICIPAL DE ARANDU

CNPJ 46.634.176/0001-04
Rua Dezenove de Março, 480 - Centro - CEP 18.710-000
Telefax: (14) 3766-9022
E-mail: pmarandu@uol.com.br

ATESTADO DE CAPACIDADE TÉCNICA

Atesto, para os devidos fins, que a empresa **SILVIO VIGIDO ME** , Inscrita no CNPJ sob nº 21.276.825/0001-03,com sede na Avenida Deputado Emilio Carlos,1384 - Bairro do Limão-SP - Cep 02720-100, participou do processo Licitatório modalidade Pregão Presencial 13/18,Processo 30/18,contrato 41/18 com os seguintes itens :Braçadeira de Injeção, Cadeira para coleta de sangue, Otoscópio Clinico, Eletrocardiógrafo, Detector Fetal, Poltrona Hospitalar, Mesa de reunião. Informo ainda que a empresa cumpriu fielmente com suas obrigações, nada constando que a desabone técnica até a presente data.

Arandu,04 de Fevereiro de 2020

CARLOS ROBERTO DOS SANTOS
PRESIDENTE DO SETOR DE LICITAÇÕES

CARTÓRIO AZEVÊDO BASTOS 1º OFÍCIO DE REGISTRO CIVIL DAS PESSOAS NATURAIS E TABELIONATO DE NOTAS – Código CNJ 06.270-6
Av. Presidente Epitácio Pessoa, 1143 - Bairro Dos Estados - João Pessoa/PB - CEP 58030-001 - www.cartorioazevedobastos.com.br - Tel.: (83) 2244-5444 - Fax: (83) 2244-5444
Autenticação Digital
De acordo com os artigos 1º, 3º e 7º inc. V 8º, 41 e 52 da Lei Federal 8.935/1994 e Art. 6 Inc. XII da Lei Estadual 8.721/2008 autentico a presente imagem digitalizada, reprodução fiel do documento apresentado e conferido neste ato. O referido é verdade. Dou fé.
Cód. Autenticação: 7853110220103157041 2-1; Data: 11/02/2020 10:39:08
Selo Digital de Fiscalização Tipo Normal C: AJT19910-MHVO;
Valor Total do Ato: R$ 4,56
Válber Azevêdo de Miranda Cavalcanti
Titular
Confira os dados do ato em: https://selodigital.tjpb.jus.br

REPÚBLICA FEDERATIVA DO BRASIL
ESTADO DA PARAÍBA
CARTÓRIO AZEVÊDO BASTOS
FUNDADO EM 1888
PRIMEIRO REGISTRO CIVIL DE NASCIMENTO E ÓBITOS E PRIVATIVO DE CASAMENTOS, INTERDIÇÕES E TUTELAS DA COMARCA DE JOÃO PESSOA

Av. Epitácio Pessoa, 1145 Bairro dos Estados 58030-00, João Pessoa PB
Tel.: (83) 3244-5404 / Fax: (83) 3244-5484
http://www.azevedobastos.not.br
E-mail: cartorio@azevedobastos.not.br

DECLARAÇÃO DE SERVIÇO DE AUTENTICAÇÃO DIGITAL

O Bel. Válber Azevêdo de Miranda Cavalcanti, Oficial do Primeiro Registro Civil de Nascimentos e Óbitos e Privativo de Casamentos, Interdições e Tutelas com atribuição de autenticar e reconhecer firmas da Comarca de João Pessoa Capital do Estado da Paraíba, em virtude de Lei, etc...

DECLARO ainda que, para garantir transparência e segurança jurídica de todos os atos oriundos da atividade Notarial e Registral no Estado da Paraíba, foi instituído pela da Lei Nº 10.132, de 06 de novembro de 2013, a aplicação obrigatória de um Selo Digital de Fiscalização Extrajudicial em todos os atos de notas e registro, composto de um código único (por exemplo: Selo Digital: ABC12345-X1X2) e dessa forma, cada autenticação processada pela nossa Serventia pode ser verificada e confirmada tantas vezes quanto for necessário através do site do Tribunal de Justiça do Estado da Paraíba, endereço https://corregedoria.tjpb.jus.br/selo-digital/.

A autenticação digital do documento faz prova de que, na data e hora em que ela foi realizada, a empresa SILVIO VIGIDO - ME tinha posse de um documento com as mesmas características que foram reproduzidas na cópia autenticada, sendo da empresa SILVIO VIGIDO - ME a responsabilidade, única e exclusiva, pela idoneidade do documento apresentado a este Cartório.

Nesse sentido, declaro que a SILVIO VIGIDO - ME assumiu, nos termos do artigo 8°, §1°, do Decreto n° 10.278/2020, que regulamentou o artigo 3°, inciso X, da Lei Federal n° 13.874/2019 e o artigo 2°-A da Lei Federal 12.682/2012, a responsabilidade pelo processo de digitalização dos documentos físicos, garantindo perante este Cartório e terceiros, a sua autoria e integridade.

De acordo com o disposto no artigo 2º-A, §7°, da Lei Federal n° 12.682/2012, o documento em anexo, identificado individualmente em cada Código de Autenticação Digital[1] ou na referida sequência, poderá ser reproduzido em papel ou em qualquer outro meio físico.

Esta DECLARAÇÃO foi emitida em **17/02/2021 10:11:32 (hora local)** através do sistema de autenticação digital do Cartório Azevêdo Bastos, de acordo com o Art. 1º, 10º e seus §§ 1º e 2º da MP 2200/2001, como também, o documento eletrônico autenticado contendo o Certificado Digital do titular do Cartório Azevêdo Bastos, poderá ser solicitado diretamente a empresa SILVIO VIGIDO - ME ou ao Cartório pelo endereço de e-mail autentica@azevedobastos.not.br Para informações mais detalhadas deste ato, acesse o site https://autdigital.azevedobastos.not.br e informe o Código de Autenticação Digital

Esta Declaração é valida por **tempo indeterminado** e está disponível para consulta em nosso site.

[1]**Código de Autenticação Digital:** 78531102201031570412-1
[2]**Legislações Vigentes:** Lei Federal nº 8.935/94, Lei Federal nº 10.406/2002, Medida Provisória nº 2200/2001, Lei Federal nº 13.105/2015, Lei Estadual nº 8.721/2008, Lei Estadual nº 10.132/2013, Provimento CGJ N° 003/2014 e Provimento CNJ N° 100/2020.

O referido é verdade, dou fé.

CHAVE DIGITAL

00005b1d734fd94f057f2d69fe6bc05b4e47a362d47e73834361812d78c255121aee1ac42531e4bb4b0e9e0c92bc5ff5c884fc512702251cad50648ba6a91e59260c2432a0eecc28ce03c10dadc078a4

Presidência da República
Casa Civil
Medida Provisória Nº 2.200-2, de 24 de agosto de 2001.

ICP Brasil

fs
om

ATESTADO DE CAPACIDADE TÉCNICA

O Município de Igarata, com sede a Av. Benedito Rodrigues de Freitas, nº 330, Centro, inscrito no CNPJ/MF sob o 46.694.147/0001-20, através do Setor de Licitações e Contratos, ATESTA, a quem possa interessar, que a empresa SILVIO VIGIDO ME, inscrita no CNPJ/MF sob o n.º 21.276.825/0001-03, sittuada à Av. Deputado Emilio Carlos, 1384, Bairro do Limão, São Paulo/SP, realizou o fornecimento de produtos/equipamentos, conforme as seguintesnotas fiscais:

Nota Fiscal nº	Pregão presencial	Produto	Qtd
503	14/2019	Eletrocardiógrafo 12 derivações c 12 canais, marca bionet mod. Cardiocare 2000 NS ES 0900078, validade indeterminada.	1
		Poltrona hospitalar marca s-med	3
052	49/2017	Destilador de agua marca cristofoli	1
		Aparelho de pressão esfingnomanometro infantil marca Premium, validade indeterminada, lote 331601, validade indeterminada.	3
		Aparelho de pressão esfingnomanometro adulto marca Premium, validade indeterminada, lote 331601, validade indeterminada.	4
		Bebedouro / purificador refrigerador, marca polar.	2
504	19/2019	Armário vitrine 2 portas prateleiras em vidro , marca s-med –mod. Ci20 lote 1106191 ,validade indeterminada	1
		Cadeira de rodas adulto marca ortomental	1
		Carro curativo de inox c balde e bacia marca s-med, lote 1106191, validade indeterminada.	
		Foco refletor ambulatorial, marca s-med, lote 1106191 ,validade indeterminada	1
		Mesa de mayo inox,marca s med ,lote 1106191, validade indeterminada	1
		Mesa ginecológica inox leito móvel, lote 1106191, validade indeterminada.	1
618	115/2019	Reanimador ressuscitador pulmonar em silicone - adulto	2
		Monitor multiparametros wl 60 bcg spoz resp temp ,marca world life	1
061	116/2017	Cadeira odontológica completa marca odontofour	1
		Mesa auxiliar c rodízios inoxidável, marca s-med lote 2812171, validade indeterminada.	1

Atestamos ainda, que os compromissos assumidos pela Empresa são cumpridos satisfatoriamente, nada constando em nossos arquivos que a desabone comercial ou tecnicamente.

Igaratá, 30 de janeiro de 2020.

FÁTIMA MADALENA ANDRADE PRIANTI
ASSESSORA DE LICITAÇÕES E CONTRATOS

CARTÓRIO AZEVÊDO BASTOS 1º OFÍCIO DE REGISTRO CIVIL DAS PESSOAS NATURAIS E TABELIONATO DE NOTAS – Código CNJ 06.870-0
Av. Presidente Epitácio Pessoa, 1143 - Bairro Cristo Redentor - João Pessoa/PB - CEP 58030-002 - www.azevedobastos.pb.br - Tel.: (83) 3244-9484 - Fax: (83) 3244-9484
Autenticação Digital
De acordo com os artigos 1º, 3º e 7º inc. V 8º, 41 e 52 da Lei Federal 8.935/1994 e Art. 6 Inc. XII da Lei Estadual 8.721/2008 autentico a presente imagem digitalizada, reprodução fiel do documento apresentado e conferido neste ato. O referido é verdade. Dou fé.
Cód. Autenticação: 7853110220103157071 9-1; Data: 11/02/2020 10:39:20
Selo Digital de Fiscalização Tipo Normal C: AJT19926-S8I8;
Valor Total do Ato: R$ 4,56
Valber Azevêdo de Miranda Cavalcanti
Titular
Confira os dados do ato em: https://selodigital.tjpb.jus.br

000320

REPÚBLICA FEDERATIVA DO BRASIL
ESTADO DA PARAÍBA
CARTÓRIO AZEVÊDO BASTOS
FUNDADO EM 1888
PRIMEIRO REGISTRO CIVIL DE NASCIMENTO E ÓBITOS E PRIVATIVO DE CASAMENTOS, INTERDIÇÕES E TUTELAS DA COMARCA DE JOÃO PESSOA

Av. Epitácio Pessoa, 1145 Bairro dos Estados 58030-00, João Pessoa PB
Tel.: (83) 3244-5404 / Fax: (83) 3244-5484
http://www.azevedobastos.not.br
E-mail: cartorio@azevedobastos.not.br

DECLARAÇÃO DE SERVIÇO DE AUTENTICAÇÃO DIGITAL

O Bel. Válber Azevêdo de Miranda Cavalcanti, Oficial do Primeiro Registro Civil de Nascimentos e Óbitos e Privativo de Casamentos, Interdições e Tutelas com atribuição de autenticar e reconhecer firmas da Comarca de João Pessoa Capital do Estado da Paraíba, em virtude de Lei, etc...

DECLARA para os devidos fins de direito que, o documento em anexo identificado individualmente em cada Código de Autenticação Digital[1] ou na referida sequência, foi autenticado de acordo com as Legislações e normas vigentes[2].

DECLARO ainda que, para garantir transparência e segurança jurídica de todos os atos oriundos da atividade Notarial e Registral no Estado da Paraíba, foi instituído pela da Lei Nº 10.132, de 06 de novembro de 2013, a aplicação obrigatória de um Selo Digital de Fiscalização Extrajudicial em todos os atos de notas e registro, composto de um código único (por exemplo: Selo Digital: ABC12345-X1X2) e dessa forma, cada autenticação processada pela nossa Serventia pode ser verificada e confirmada tantas vezes quanto for necessário através do site do Tribunal de Justiça do Estado da Paraíba, endereço https://corregedoria.tjpb.jus.br/selo-digital/

A autenticação digital do documento faz prova de que, na data e hora em que ela foi realizada, a empresa SILVIO VIGIDO - ME tinha posse de um documento com as mesmas características que foram reproduzidas na cópia autenticada, sendo da empresa SILVIO VIGIDO - ME a responsabilidade, única e exclusiva, pela idoneidade do documento apresentado a este Cartório.

Esta DECLARAÇÃO foi emitida em **17/09/2020 15:11:12 (hora local)** através do sistema de autenticação digital do Cartório Azevêdo Bastos, de acordo com o Art. 1º, 10º e seus §§ 1º e da MP 2200/2001, como também, o documento eletrônico autenticado contendo o Certificado Digital do titular do Cartório Azevêdo Bastos, poderá ser solicitado diretamente a mpresa **SILVIO VIGIDO - ME** ou ao Cartório pelo endereço de e-mail autentica@azevedobastos.not.br

Para informações mais detalhadas deste ato, acesse o site https://autdigital.azevedobastos.not.br e informe o *Código de Autenticação Digital.*.

Esta Declaração é valida por **tempo indeterminado** e está disponível para consulta em nosso site.

[1]**Código de Autenticação Digital:** 78531102201031570719-1
[2]**Legislações Vigentes:** Lei Federal nº 8.935/94, Lei Federal nº 10.406/2002, Medida Provisória nº 2200/2001, Lei Federal nº 13.105/2015, Lei Estadual nº 8.721/2008, Lei Estadual nº 10.132/2013 e Provimento CGJ N° 003/2014.

O referido é verdade, dou fé.

CHAVE DIGITAL

00005b1d734fd94f057f2d69fe6bc05bd819e3ca6b26f8191dd0b4709b5d33666ff2ef9782cb076c5c3f0b184747ed28aec3149aaf204685e832cb64d841f3ed260c2432a0eecc28ce03c10dadc078a4

Presidência da República
Casa Civil
Medida Provisória Nº 2.200-2, de 24 de agosto de 2001.

ICP Brasil

000321

PREFEITURA DO MUNICÍPIO DE ITAPETININGA
Secretaria de Saúde
Almoxarifado Geral de Suprimentos da Saúde
Rua Maria do Bonsucesso Proença de Moraes, 266 – Vila Progresso
Telefone: (15) 3272-3007/(15) 3373-1056
E-mail: almox.saudeitape@gmail.com / cemaesaude@gmail.com

Itapetininga, 20 de janeiro de 2020

ATESTADO DE CAPACIDADE TECNICA

Atestamos para os devidos fins que a empresa SILVIO VIGIDO ME, inscrita no **CNPJ nº 21.276.825/0001-03**, sediada à Avenida Deputado Emílio Carlos, 1384 – Bairro do Limão – São Paulo/SP, CEP: 02.720-100, forneceu os produtos / equipamentos relacionados abaixo e que foram executados dentro dos prazos de entrega, padrões de qualidade e quantidades contratados, **NADA** havendo que desabone sua conduta.

Nota Fiscal nº	Pregão presencial	Produto	Qtde
223	19/2018	Reanimador ressuscitador pulmonar em silicone infantil	2
		Reanimador ressuscitador pulmonar em silicone adulto	3
		Aparelho de pressão esfingnomanometro adulto c estetoscópio , marca Premium , validade indeterminada	30
		Aparelho de pressão esfingnomanometro obeso c estetoscópio em velcro, marca Premium , validade indeterminada	9
227	19/2018	Mesa de exames em mdf c porta e gabinete	14
226	19/2018	Escada de 2 degraus pintada , marca s-med	5
293	19/2018	Mesa de exames tipo diva, c cremalheira e suporte lenço ,marca s-med , lote 22081810 – validade indeterminada	10
292	19/2019	Mesa de exames tipo diva, c cremalheira e suporte lenço ,marca s-med , lote 22081810 – validade indeterminada	17
291	19/2019	Aparelho de pressão esfingnomanometro adulto c estetoscópio , marca Premium , validade indeterminada	4
		Aparelho de pressão esfingnomanometro obeso c estetoscópio em velcro, marca Premium , validade indeterminada	3
		Escada de 2 degraus pintada em aço ,marca s-med ,	7
		Biombo duplo estrutura em aço, algodão cru ,marca s-med ,lote 2208183 , validade indeterminada	3
		Mesa de mayo ,marca s-med ,mod. Ci330/i ,lote 2340175	10

VIVIAN LOYOLA
CPF: 221.072.838-00
Coordenadora Almox. G. S. SAÚDE

CARTÓRIO AZEVÊDO BASTOS 1º OFÍCIO DE REGISTRO CIVIL DAS PESSOAS NATURAIS E TABELIONATO DE NOTAS – Código CNJ 06 879-6
Av. Presidente Epitácio Pessoa, 1145 - Bairro Dos Estados - João Pessoa/PB - CEP 58030-001 - www.cartorioazevedobastos.not.br - Tel. (83) 3244-5484 - Fax (83) 3244-5484
Autenticação Digital
De acordo com os artigos 1º, 3º e 7º Inc. V 8º, 41 e 52 da Lei Federal 8.935/1994 e Art. 6 Inc. XII da Lei Estadual 8.721/2008 autentico a presente imagem digitalizada, reprodução fiel do documento apresentado e conferido neste ato. O referido é verdade. Dou fé.
Cód. Autenticação: 7853140220171152058 2-1; Data: 14/02/2020 17:17:34
Selo Digital de Fiscalização Tipo Normal C: AJU88794-QEMO; Valor Total do Ato: R$ 4,56
Valber Azevêdo de Miranda Cavalcanti
Titular
Confira os dados do ato em: https://selodigital.tjpb.jus.br

PREFEITURA DO MUNICÍPIO DE ITAPETININGA

Secretaria de Saúde

Almoxarifado Geral de Suprimentos da Saúde

Rua Maria do Bonsucesso Proença de Moraes, 266 – Vila Progresso
Telefone: (15) 3272-3007/(15) 3373-1056
E-mail: almox.saudeitape@gmail.com / cemaesaude@gmail.com

552	136/2019	Mesa de exames tipo diva, c cremalheira e suporte lenço ,marca s-med , lote 25091915 – validade indeterminada	15
551	136/2019	Mesa de exames tipo diva, c cremalheira e suporte lenço ,marca s-med , lote 2509193 – validade indeterminada	3
550	136/2019	Mesa de exames tipo diva, c cremalheira e suporte lenço ,marca s-med , lote 2509192 – validade indeterminada	2
544	105/2019	Jogo de polias duplas ,marca carci	1
		Turbilhão para fisioterapia	1
423	19/2018	Mesa de exames tipo diva, c cremalheira e suporte lenço ,marca s-med , lote 110119 – validade indeterminada	4

Atenciosamente.

VIVIAN LOYOLA
CPF: 221.072.838-09
Coordenadora Almox. G. S. Saúde

Vivian Loyola
Almoxarifado Geral de Suprimentos da Saúde

CARTÓRIO AZEVÊDO BASTOS 1º OFÍCIO DE REGISTRO CIVIL DAS PESSOAS NATURAIS E TABELIONATO DE NOTAS – Código CNJ 06.879-0
Av. Pres. Castro Pinto nº 1545 - Bairro dos Estados - João Pessoa/PB - CEP 58030-081 www.azevedobastos.net.br - Tel.: (83) 3244-9494 - Fax: (83) 3244-9494
Autenticação Digital
De acordo com os artigos 1º, 3º e 7º inc. V 8º, 41 e 52 da Lei Federal 8.935/1994 e Art. 8 Inc. XII da Lei Estadual 8.721/2008 autentico a presente imagem digitalizada, reprodução fiel do documento apresentado e conferido neste ato. O referido é verdade. Dou fé.
Cód. Autenticação: 7853140220171152058 2-2; Data: 14/02/2020 17:17:34
Selo Digital de Fiscalização Tipo Normal C: AJU88793-7J3X;
Valor Total do Ato: R$ 4,56
Valber Azevêdo de Miranda Cavalcanti
Titular
Confira os dados do ato em: https://selodigital.tjpb.jus.br

REPÚBLICA FEDERATIVA DO BRASIL
ESTADO DA PARAÍBA
CARTÓRIO AZEVÊDO BASTOS
FUNDADO EM 1888
PRIMEIRO REGISTRO CIVIL DE NASCIMENTO E ÓBITOS E PRIVATIVO DE CASAMENTOS, INTERDIÇÕES E TUTELAS DA COMARCA DE JOÃO PESSOA

Av. Epitácio Pessoa, 1145 Bairro dos Estados 58030-00, João Pessoa PB
Tel.: (83) 3244-5404 / Fax: (83) 3244-5484
http://www.azevedobastos.not.br
E-mail: cartorio@azevedobastos.not.br

DECLARAÇÃO DE SERVIÇO DE AUTENTICAÇÃO DIGITAL

O Bel. Válber Azevêdo de Miranda Cavalcanti, Oficial do Primeiro Registro Civil de Nascimentos e Óbitos e Privativo de Casamentos, Interdições e Tutelas com atribuição de autenticar e reconhecer firmas da Comarca de João Pessoa Capital do Estado da Paraíba, em virtude de Lei, etc...

DECLARO ainda que, para garantir transparência e segurança jurídica de todos os atos oriundos da atividade Notarial e Registral no Estado da Paraíba, foi instituído pela da Lei Nº 10.132, de 06 de novembro de 2013, a aplicação obrigatória de um Selo Digital de Fiscalização Extrajudicial em todos os atos de notas e registro, composto de um código único (por exemplo: Selo Digital: ABC12345-X1X2) e dessa forma, cada autenticação processada pela nossa Serventia pode ser verificada e confirmada tantas vezes quanto for necessário através do site do Tribunal de Justiça do Estado da Paraíba, endereço https://corregedoria.tjpb.jus.br/selo-digital/.

A autenticação digital do documento faz prova de que, na data e hora em que ela foi realizada, a empresa SILVIO VIGIDO - ME tinha posse de um documento com as mesmas características que foram reproduzidas na cópia autenticada, sendo da empresa SILVIO VIGIDO - ME a responsabilidade, única e exclusiva, pela idoneidade do documento apresentado a este Cartório.

Nesse sentido, declaro que a SILVIO VIGIDO - ME assumiu, nos termos do artigo 8°, §1°, do Decreto n° 10.278/2020, que regulamentou o artigo 3°, inciso X, da Lei Federal n° 13.874/2019 e o artigo 2°-A da Lei Federal 12.682/2012, a responsabilidade pelo processo de digitalização dos documentos físicos, garantindo perante este Cartório e terceiros, a sua autoria e integridade.

De acordo com o disposto no artigo 2º-A, §7°, da Lei Federal n° 12.682/2012, o documento em anexo, identificado individualmente em cada Código de Autenticação Digital[1] ou na referida sequência, poderá ser reproduzido em papel ou em qualquer outro meio físico.

Esta DECLARAÇÃO foi emitida em **23/02/2021 19:57:02 (hora local)** através do sistema de autenticação digital do Cartório Azevêdo Bastos, de acordo com o Art. 1º, 10º e seus §§ 1º e 2º da MP 2200/2001, como também, o documento eletrônico autenticado contendo o Certificado Digital do titular do Cartório Azevêdo Bastos, poderá ser solicitado diretamente a empresa SILVIO VIGIDO - ME ou ao Cartório pelo endereço de e-mail autentica@azevedobastos.not.br Para informações mais detalhadas deste ato, acesse o site https://autdigital.azevedobastos.not.br e informe o Código de Autenticação Digital

Esta Declaração é valida por **tempo indeterminado** e está disponível para consulta em nosso site.

[1]**Código de Autenticação Digital:** 78531402201711520582-1 a 78531402201711520582-2
[2]**Legislações Vigentes:** Lei Federal nº 8.935/94, Lei Federal nº 10.406/2002, Medida Provisória nº 2200/2001, Lei Federal nº 13.105/2015, Lei Estadual nº 8.721/2008, Lei Estadual nº 10.132/2013, Provimento CGJ N° 003/2014 e Provimento CNJ N° 100/2020.

O referido é verdade, dou fé.

CHAVE DIGITAL

00005b1d734fd94f057f2d69fe6bc05b70d2ba90a6ad04ecfb017a61fefca2c55dfcc3b35192f463e6d5776c5fb71831374ae58099e4506e3f7a39f404ce413c260c2432a0eecc28ce03c10dadc078a4

Presidência da República
Casa Civil
Medida Provisória Nº 2.200-2, de 24 de agosto de 2001.

ICP Brasil

PREFEITURA MUNICIPAL DE ÁGUAS DE LINDÓIA

CNPJ Nº. 46.439.683/0001-89 Inscrição Estadual – Isento

ATESTADO DE CAPACIDADE TÉCNICA

A Prefeitura Municipal da Estância de Águas de Lindóia, no uso de suas atribuições legais, por meio do processo nº 386/2020 ***ATESTA*** para os devidos fins, que a empresa: **SILVIO VIGIDO ME**, inscrito no CNPJ/CPF-MF sob o nº 21.276.825/0001-03, com endereço na Avenida Deputado Emilio Carlos, 1384 - Limão - São Paulo/SP, realizou o fornecimento para a Prefeitura Municipal da Estância de Águas de Lindóia, abaixo especificados:

PROCESSO N.º 108/2019
EDITAL N.º 078/2019
PREGÃO PRESENCIAL N.º 066/2019

OBJETO: Aquisição de diversos moveis de escritório e hospitalares, para uso de diversas unidades de saúde com Recursos das Emendas Parlamentares 46.439.683.0001.11-01 – 46.439.683.0001.12 – 11.858.657.0001.12-002 – 46.439.683.0001.14-01 – 11.858.657.0001.14-05 – 11.858.657.0001.14-04 – 11.858.657.0001.14-03 – 11.858.657.0001.15-01 – 11.858.657.0001.16-01 – 11.858.657.0001.17-02 – 11.858.657.0001.18-02 – 11.858.657.0001/18-01 – 3.500.501.712.181.803.407

ITEM	QTDE	UNIT	DESCRIÇÃO	MARCA
4	2	UNID	ARMARIO VITRINE - ESTRUTURA EM CHAPA DE AÇO EM PINTURA EPÓXI; PORTAS E LATERAIS DE VIDRO CRISTAL DE 3 MM E 4 PRATELEIRAS; PORTA COM FECHADURA CILÍNDRICA; DIMENSÕES EXTERNAS MINIMAS: 60 CM COMP. X 40 CM PROF. X 1,60 M DE ALTURA / GARANTIA MINIMA DE 03 MESES	CC
10	2	UNID	BIOMBO HOSPITALAR - ESTRUTURA TUBULAR EM AÇO REDONDO; CORTINAS EM PLÁSTICO PVC 0,20 BRANCO; - PÉS COM RODÍZIOS GIRATÓRIO; - PINTURA ELETROSTÁTICA A PÓ EPOXI BRANCA; - DIMENSÕES MINIMAS: 1,80M X LARGURA ABERTO X 0,60M / LARGURA FECHADO X 1,60M X ALTURA X 0,40M COMPRIMENTO / GARANTIA MINIMA DE 03 MESES	S-MED CI-040/P
15	1	UNID	CARRO EMERGENCIA - ESTRUTURA REFORÇADA EM AÇO ; 04 GAVETAS EM CHAPA DE AÇO ; SISTEMA DE LACRE PARA AS 04 GAVETAS; CHASSI COM PROTEÇÃO DE BORRACHA EM TODA A VOLTA; RODÍZIOS GIRATÓRIOS EM POLIPROPILENO, COM SISTEMA DE FREIO NA DIAGONAL; ACABAMENTO EM PINTURA EPÓXI, COM TRATAMENTO FERRUGINOSO; DEVERÁ ACOMPANHAR: TÁBUA PARA MASSAGEM CARDÍACA EM MADEIRA MDF; SUPORTE DE SORO EM AÇO INOX COM MINIMO 02 GANCHOS EM FORMA DE (T); SUPORTE PARA DESFIBRILADOR; SUPORTE PARA CILINDRO; FILTRO DE LINHA COM PELO MENOS 1,5 METROS DE CABO. DIMENSÃO MINIMA: 700 X 500 X 800 MM / GARANTIA MINIMA DE 03 MESES	RENASCER RN 700

CARTÓRIO AZEVÊDO BASTOS
1º OFÍCIO DE REGISTRO CIVIL DAS PESSOAS NATURAIS E TABELIONATO DE NOTAS - Código CNJ 8L1750
Autenticação Digital
De acordo com os artigos 1º, 3º e 7º inc. V 8º, 41 e 52 da Lei Federal 8.935/1994 e Art. 6 Inc. XII da Lei Estadual 9.721/2008 autentico a presente imagem digitalizada, reprodução fiel do documento apresentado e conferido neste ato. O referido é verdade. Dou fé.
Cód. Autenticação: 78531402201711530073-1; Data: 14/02/2020 17:17:52
Selo Digital de Fiscalização Tipo Normal C: AJU88813-8BG5;
Valor Total do Ato: R$ 4,56
Valber Azevêdo de Miranda Cavalcanti
Titular
Confira os dados do ato em: https://selodigital.tjpb.jus.br

16	4	UNID	DIVÃ CLINICO EM AÇO - ESTRUTURA EM TUBOS PINTADOS/ESTOFADO EM CORVIM, DOIS CORPOS, LAVÁVEL; COM ESPUMA DENSIDADE NO MÍNIMO 23/ DIMENSÕES MINIMAS: 1,80 X 0,60 X 0,80 M (CXLXA)/ CAPACIDADE 150 KG/CABECEIRA MÓVEL COM REGULAGEM DE ALTURA ATRAVÉS DE CREMALHEIRA/PÉS COM PONTEIRAS DE PVC / GARANTIA MINIMA DE 03 MESES	STA LUZIA S-0440
17	1	UNID	DIVÃ CLINICO DE MDF - ESTRUTURA EM MDF OU SIMILAR/ESTOFADO EM CORVIM, DOIS CORPOS, LAVÁVEL; COM ESPUMA DENSIDADE NO MÍNIMO 23/DIMENSÕES MINIMAS 1,80 X 0,60 X 0,80M (CXLXA)/CAPACIDADE 150 KG/CABECEIRA MÓVEL COM REGULAGEM DE ALTURA ATRAVÉS DE CREMALHEIRA / GARANTIA MINIMA DE 03 MESES	STA LUZIA S-1200
21	8	UNID	MESA AUXILIAR COM RODÍZIOS - MATERIAL DE CONFECÇÃO: AÇO INOXIDÁVEL/ DIMENSÕES MÍNIMAS: 40 X 40 X 80 (CM) / COM RODIZIOS / GARANTIA MINIMA DE 03 MESES	S-MED CI-240/IR
26	10	UNID	SUPORTE DE SORO - EM TUBOS DE AÇO INOX/ BASE COM 04 PÉS EM TUBOS/HASTE EM TUBO/ 04 GANCHOS EM BARRAS REDONDAS /ALTURA MÍNIMA: 1000MM/ALTURA MÁXIMA:2000MM/RODÍZIOS/BASE COM MINIMO DE 500MM DE LARGURA / GARANTIA MINIMA DE 03 MESES	S-MED CI-474

PROCESSO N.º 111/2019
EDITAL N.º 080/2019
PREGÃO PRESENCIAL N.º 068/2019

OBJETO: Aquisição de diversos equipamentos hospitalares, para uso de diversas unidades de saúde com Recursos das Emendas Parlamentares 46.439.683.0001.11-01 – 46.439.683.0001.12 – 11.858.657.0001.12-002 – 46.439.683.0001.14-01 – 11.858.657.0001.14-05 – 11.858.657.0001.14-04 – 11.858.657.0001.14-03 – 11.858.657.0001.15-01 – 11.858.657.0001.16-01 – 11.858.657.0001.17-02 – 11.858.657.0001.18-02 – 11.858.657.0001/18-01 – 3.500.501.712.181.803.407

CARTÓRIO AZEVÊDO BASTOS
Autenticação Digital
De acordo com os artigos 1º, 3º e 7º inc. V 8º, 41 e 52 da Lei Federal 8.935/1994 e Art. 6 Inc. XII da Lei Estadual 8.721/2008 autentico a presente imagem digitalizada, reprodução fiel do documento apresentado e conferido neste ato. O referido é verdade. Dou fé
Cód. Autenticação: 7853140220171153007 3-2; Data: 14/02/2020 17:17:52
Selo Digital de Fiscalização Tipo Normal C: AJU88812-T8KU; Valor Total do Ato: R$ 4,56
Valber Azevêdo de Miranda Cavalcanti Titular
Confira os dados do ato em: https://selodigital.tjpb.jus.br

PREFEITURA MUNICIPAL DE ÁGUAS DE LINDÓIA

CNPJ Nº. 46.439.683/0001-89 Inscrição Estadual – Isento

ITEM	QTDE	UNIT	DESCRIÇÃO	MARCA
14	2	UNID	NEGATOSCOPIO - LÂMPADA FLUORESCENTE / DEVERÁ POSSUIR A SUA ESTRUTURA EM CHAPA DE AÇO CARBONO/ PINTURA EPÓXI/ VISOR EM ACRÍLICO/ PRENDEDOR DE FILMES/ TECLA LIGA-DESLIGA NO CORPO DO APARELHO	S-MED CI-401
18	2	UNID	ULTRASSOM ODONTO - FILTRO DE AR COM DRENAGEM AUTOMÁTICA/ CONTROLE INDEPENDENTE DE FLUXOS DE ÁGUA E PÓ/ SISTEMA DE LIMPEZA DOS CONDUTORES DE PÓ/ ULTRASSOM COM SISTEMA PIEZOELÉTRICO/ PEÇA DE MÃO REMOVÍVEL E AUTOCLAVÁVEL/ ALIMENTADO EXTERNAMENTE POR UMA REDE DE ÁGUA E UMA REDE DE AR COMPRIMIDO/ RESERVATÓRIO INTERNO PARA ARMAZENAMENTO DE PÓ DE BICARBONATO DE SÓDIO/ DIMENSÕES APROX. PRODUTO: 330MM X 180MM X 85MM / FREQUÊNCIA MINIMA: 29 KHZ/ POTÊNCIA MINIMA: 35W/ BIVOLT/ ACOMPANHA 3 PONTEIRAS UNIVERSAIS	ECEL

Atestamos ainda, que os produtos foram entregues no prazo combinado e que os mesmos atenderam plenamente ao esperado, sendo que não existe nada que desabone a conduta da referida empresa, quanto à eficiência no atendimento e qualidade dos produtos fornecidos.

Por ser esta expressão da verdade, firmamos o presente atestado.

Águas de Lindóia, 17 de janeiro de 2020

MARIA TERESA MACEDO DE AVILA FERRAZ
SECRETÁRIA DE SAÚDE

CARTÓRIO AZEVÊDO BASTOS
1º OFÍCIO DE REGISTRO CIVIL DAS PESSOAS NATURAIS E TABELIONATO DE NOTAS – Codigo CNS 8L1754
Autenticação Digital
De acordo com os artigos 1º, 3º e 7º inc. V 8º, 41 e 52 da Lei Federal 8.935/1994 e Art. 6 Inc. XII da Lei Estadual 9.721/2008 autentico a presente imagem digitalizada, reprodução fiel do documento apresentado e conferido neste ato. O referido é verdade. Dou fé.
Cód. Autenticação: 7853140220171153007 3-3; Data: 14/02/2020 17:17:52
Selo Digital de Fiscalização Tipo Normal C: AJU88811-D4SV;
Valor Total do Ato: R$ 4,56
Valber Azevêdo de Miranda Cavalcanti
Titular
Confira os dados do ato em: https://selodigital.tjpb.jus.br

REPÚBLICA FEDERATIVA DO BRASIL
ESTADO DA PARAÍBA
CARTÓRIO AZEVÊDO BASTOS
FUNDADO EM 1888
PRIMEIRO REGISTRO CIVIL DE NASCIMENTO E ÓBITOS E PRIVATIVO DE CASAMENTOS, INTERDIÇÕES E TUTELAS DA COMARCA DE JOÃO PESSOA

Av. Epitácio Pessoa, 1145 Bairro dos Estados 58030-00, João Pessoa PB
Tel.: (83) 3244-5404 / Fax: (83) 3244-5484
http://www.azevedobastos.not.br
E-mail: cartorio@azevedobastos.not.br

DECLARAÇÃO DE SERVIÇO DE AUTENTICAÇÃO DIGITAL

O Bel. Válber Azevêdo de Miranda Cavalcanti, Oficial do Primeiro Registro Civil de Nascimentos e Óbitos e Privativo de Casamentos, Interdições e Tutelas com atribuição de autenticar e reconhecer firmas da Comarca de João Pessoa Capital do Estado da Paraíba, em virtude de Lei, etc...

DECLARO ainda que, para garantir transparência e segurança jurídica de todos os atos oriundos da atividade Notarial e Registral no Estado da Paraíba, foi instituído pela da Lei Nº 10.132, de 06 de novembro de 2013, a aplicação obrigatória de um Selo Digital de Fiscalização Extrajudicial em todos os atos de notas e registro, composto de um código único (por exemplo: Selo Digital: ABC12345-X1X2) e dessa forma, cada autenticação processada pela nossa Serventia pode ser verificada e confirmada tantas vezes quanto for necessário através do site do Tribunal de Justiça do Estado da Paraíba, endereço https://corregedoria.tjpb.jus.br/selo-digital/.

A autenticação digital do documento faz prova de que, na data e hora em que ela foi realizada, a empresa SILVIO VIGIDO - ME tinha posse de um documento com as mesmas características que foram reproduzidas na cópia autenticada, sendo da empresa SILVIO VIGIDO - ME a responsabilidade, única e exclusiva, pela idoneidade do documento apresentado a este Cartório.

Nesse sentido, declaro que a SILVIO VIGIDO - ME assumiu, nos termos do artigo 8°, §1°, do Decreto n° 10.278/2020, que regulamentou o artigo 3°, inciso X, da Lei Federal n° 13.874/2019 e o artigo 2°-A da Lei Federal 12.682/2012, a responsabilidade pelo processo de digitalização dos documentos físicos, garantindo perante este Cartório e terceiros, a sua autoria e integridade.

De acordo com o disposto no artigo 2º-A, §7°, da Lei Federal n° 12.682/2012, o documento em anexo, identificado individualmente em cada Código de Autenticação Digital[1] ou na referida sequência, poderá ser reproduzido em papel ou em qualquer outro meio físico.

Esta DECLARAÇÃO foi emitida em **17/02/2021 10:32:59 (hora local)** através do sistema de autenticação digital do Cartório Azevêdo Bastos, de acordo com o Art. 1º, 10º e seus §§ 1º e 2º da MP 2200/2001, como também, o documento eletrônico autenticado contendo o Certificado Digital do titular do Cartório Azevêdo Bastos, poderá ser solicitado diretamente a empresa SILVIO VIGIDO - ME ou ao Cartório pelo endereço de e-mail autentica@azevedobastos.not.br Para informações mais detalhadas deste ato, acesse o site https://autdigital.azevedobastos.not.br e informe o Código de Autenticação Digital

Esta Declaração é valida por **tempo indeterminado** e está disponível para consulta em nosso site.

[1]**Código de Autenticação Digital:** 78531402201711530073-1 a 78531402201711530073-3
[2]**Legislações Vigentes:** Lei Federal nº 8.935/94, Lei Federal nº 10.406/2002, Medida Provisória nº 2200/2001, Lei Federal nº 13.105/2015, Lei Estadual nº 8.721/2008, Lei Estadual nº 10.132/2013, Provimento CGJ N° 003/2014 e Provimento CNJ N° 100/2020.

O referido é verdade, dou fé.

CHAVE DIGITAL

00005b1d734fd94f057f2d69fe6bc05b4e47a362d47e73834361812d78c25512321d8e14096ba5b2649c226b686af1119f610069dfb091d85bfa47422eb4e3d22
60c2432a0eecc28ce03c10dadc078a4

Presidência da República
Casa Civil
Medida Provisória Nº 2.200-2
de 24 de agosto de 2001.

ICP Brasil

CARTÓRIO AZEVÊDO BASTOS
1º OFÍCIO DE REGISTRO CIVIL DAS PESSOAS NATURAIS E TABELIONATO DE NOTAS – Cód. CNS 11.370-0
Autenticação Digital
De acordo com os artigos 1º, 3º e 7º inc. V 8º, 41 e 52 da Lei Federal 8.935/1994 e Art. 6 Inc. XII da Lei Estadual 8.721/2008 autentico a presente imagem digitalizada, reprodução fiel do documento apresentado e conferido neste ato. O referido é verdade. Dou fé.
Cód. Autenticação: 78531402201711530301-1; Data: 14/02/2020 17:18:00
Selo Digital de Fiscalização Tipo Normal C: AJU88822-1PWB;
Valor Total do Ato: R$ 4,56
Valber Azevêdo de Miranda Cavalcanti
Titular
Confira os dados do ato em: https://selodigital.tjpb.jus.br

ATESTADO DE CAPACIDADE TÉCNICA

Atestamos, a pedido da interessada e para fins de prova, aptidão de desempenho e atestado de execução, que a empresa **SILVIO VIGIDO - ME**, inscrita no CNPJ sob o nº 21.276.825/0001-03, estabelecida na Av. Deputado Emilio Carlos, nº 1384, Bairro do Limão, na cidade de São Paulo, Estado de São Paulo, forneceu à **PREFEITURA MUNICIPAL DE BORÁ**, CNPJ nº 44.544.906/0001-42, equipamentos, aparelhos e materiais para o Departamento Municipal de Saúde de Borá, como segue:

ATA DE REGISTRO N.º 46/2019.

PREGÃO PRESENCIAL N.º 12/2019.

PROCESSO N.º 67/2019.

NOTA FISCAL N° 578 e 589

NOTA DE EMPENHO N° 833/2019

ITEM	UNID	QUANT.	ESPECIFICAÇÕES	PREÇO UNIT.	PREÇO TOTAL
02	UN	1,00	**APARELHO DE RAIO – X ODONTOLÓGICO:** TENSÃO MÍNIMO 7MA; INSTALAÇÃO COLUNA COM BRAÇO CONVENCIONAL; MODO DE OPERAÇÃO DIGITAL.	R$ 4.999,00	R$ 4.999,00
16	UN	1,00	**MESA DE MAYO:** MATERIAL DE CONFECÇÃO EM AÇO INOXIDÁVEL.	R$ 419,00	R$ 419,00
18	UN	3,00	**POLTRONA HOSPITALAR:** MATERIAL DE CONFECÇÃO ARMAÇÃO BAIXA EM AÇO/FERRO PINTADO; ASSENTO/INCOSTO EM ESTOFADO COURVIN; COM CAPACIDADE DE ATÉ 120KG; RECLINAÇÃO COM ACIONAMENTO; DESCANSO PARA OS PÉS INTEGRADO.	R$ 700,00	R$ 2.100,00
22	UN	1,00	**REANIMADOR PULMONAR MANUAL PEDIATRICO/AMBU:** APLICAÇÃO INFANTIL; POSSUIR RESERVATÓRIO; MATERIAL DE CONFECÇÃO EM SILICONE; POSSUIR VALVULA UNIDIRECIONAL.	R$ 200,00	R$ 200,00

CARTÓRIO AZEVÊDO BASTOS
Autenticação Digital
De acordo com os artigos 1º, 3º e 7º inc. V 8º, 41 e 52 da Lei Federal 8.935/1994 e Art. 8 Inc. XII da Lei Estadual 8.721/2008 autentico a presente imagem digitalizada, reprodução fiel do documento apresentado e conferido nesse ato. O referido é verdade. Dou fé.
Cód. Autenticação: 78531402201711530301-2; Data: 14/02/2020 17:18:00
Selo Digital de Fiscalização Tipo Normal C: AJU88821-GAHL; Valor Total do Ato: R$ 4,56
Confira os dados do ato em: https://selodigital.tjpb.jus.br
Válber Azevêdo de Miranda Cavalcanti
Titular

			REANIMADOR PULMONAR MANUAL ADULTO/AMBU: APLICAÇÃO EM ADULTO; POSSUIR RESERVATÓRIO; MATERIAL DE CONFECÇÃO EM SILICONE; POSSUIR VALVULA UNIDIRECIONAL.	R$ 185,00	R$ 185,00
24	UN	1,00	**MESA GINECOLÓGICA:** POSIÇÃO DO LEITO MOVEL; MATERIAL DE CONFECÇÃO EM MADEIRA COM GABINETE; POSSUIR GABINETE COM PORTAS E GAVETAS.	R$ 1.299,00	R$ 1.299,00

VALOR TOTAL	R$ 9.202,00 – NOVE MIL DUZENTOS E DOIS REAIS.

Atesto ainda, que a referida empresa é idônea, sendo cumpridora dos prazos e termos firmados na contratação, não havendo contra a mesma, nenhum registro que a desabone técnica e comercialmente, até a presente data.

Borá, 07 de fevereiro de 2020.

Wilson Ferreira Costa
Prefeito Municipal

REPÚBLICA FEDERATIVA DO BRASIL
ESTADO DA PARAÍBA
CARTÓRIO AZEVÊDO BASTOS
FUNDADO EM 1888
PRIMEIRO REGISTRO CIVIL DE NASCIMENTO E ÓBITOS E PRIVATIVO DE CASAMENTOS, INTERDIÇÕES E TUTELAS DA COMARCA DE JOÃO PESSOA

Av. Epitácio Pessoa, 1145 Bairro dos Estados 58030-00, João Pessoa PB
Tel.: (83) 3244-5404 / Fax: (83) 3244-5484
http://www.azevedobastos.not.br
E-mail: cartorio@azevedobastos.not.br

DECLARAÇÃO DE SERVIÇO DE AUTENTICAÇÃO DIGITAL

O Bel. Válber Azevêdo de Miranda Cavalcanti, Oficial do Primeiro Registro Civil de Nascimentos e Óbitos e Privativo de Casamentos, Interdições e Tutelas com atribuição de autenticar e reconhecer firmas da Comarca de João Pessoa Capital do Estado da Paraíba, em virtude de Lei, etc...

DECLARO ainda que, para garantir transparência e segurança jurídica de todos os atos oriundos da atividade Notarial e Registral no Estado da Paraíba, foi instituído pela da Lei Nº 10.132, de 06 de novembro de 2013, a aplicação obrigatória de um Selo Digital de Fiscalização Extrajudicial em todos os atos de notas e registro, composto de um código único (por exemplo: Selo Digital: ABC12345-X1X2) e dessa forma, cada autenticação processada pela nossa Serventia pode ser verificada e confirmada tantas vezes quanto for necessário através do site do Tribunal de Justiça do Estado da Paraíba, endereço https://corregedoria.tjpb.jus.br/selo-digital/.

A autenticação digital do documento faz prova de que, na data e hora em que ela foi realizada, a empresa SILVIO VIGIDO - ME tinha posse de um documento com as mesmas características que foram reproduzidas na cópia autenticada, sendo da empresa SILVIO VIGIDO - ME a responsabilidade, única e exclusiva, pela idoneidade do documento apresentado a este Cartório.

Nesse sentido, declaro que a SILVIO VIGIDO - ME assumiu, nos termos do artigo 8°, §1°, do Decreto n° 10.278/2020, que regulamentou o artigo 3°, inciso X, da Lei Federal n° 13.874/2019 e o artigo 2°-A da Lei Federal 12.682/2012, a responsabilidade pelo processo de digitalização dos documentos físicos, garantindo perante este Cartório e terceiros, a sua autoria e integridade.

De acordo com o disposto no artigo 2º-A, §7°, da Lei Federal n° 12.682/2012, o documento em anexo, identificado individualmente em cada Código de Autenticação Digital[1] ou na referida sequência, poderá ser reproduzido em papel ou em qualquer outro meio físico.

Esta DECLARAÇÃO foi emitida em **30/04/2021 16:02:29 (hora local)** através do sistema de autenticação digital do Cartório Azevêdo Bastos, de acordo com o Art. 1º, 10º e seus §§ 1º e 2º da MP 2200/2001, como também, o documento eletrônico autenticado contendo o Certificado Digital do titular do Cartório Azevêdo Bastos, poderá ser solicitado diretamente a empresa SILVIO VIGIDO - ME ou ao Cartório pelo endereço de e-mail autentica@azevedobastos.not.br Para informações mais detalhadas deste ato, acesse o site https://autdigital.azevedobastos.not.br e informe o Código de Autenticação Digital

Esta Declaração é valida por **tempo indeterminado** e está disponível para consulta em nosso site.

[1]**Código de Autenticação Digital:** 78531402201711530301-1 a 78531402201711530301-2
[2]**Legislações Vigentes:** Lei Federal nº 8.935/94, Lei Federal nº 10.406/2002, Medida Provisória nº 2200/2001, Lei Federal nº 13.105/2015, Lei Estadual nº 8.721/2008, Lei Estadual nº 10.132/2013, Provimento CGJ N° 003/2014 e Provimento CNJ N° 100/2020.

O referido é verdade, dou fé.

CHAVE DIGITAL

00005b1d734fd94f057f2d69fe6bc05bbf4d1d1b574e8fe99f761c835e831584191ac3a4537ac3f05002d24c232445978b3a30b2fb86dd88fb798edc2d8aba3a260c2432a0eecc28ce03c10dadc078a4

Presidência da República
Casa Civil
Medida Provisória Nº 2.200-2
de 24 de agosto de 2001.

ICP Brasil

PREFEITURA MUNICIPAL DE IPORANGA
"Capital das Cavernas"
PABX: (15) 3656-9830 e site: www.iporanga.sp.gov.br
e-mail: ict@iporanga.sp.gov.br
Praça Padre Caiaffa, N.º 70, Alto do Coqueiro, CEP.: 18.330-000
CNPJ/MF N.º 46.634.283/0001-24 - Inscrição Estadual Isenta

ATESTADO DE CAPACIDADE TÉCNICA

ATESTAMOS para os devidos fins que a empresa **SILVIO VIGIDO - ME**, inscrita no CNPJ sob nº 21.276.825/0001-03, situada a AV Deputado Emilio Carlos, 1384 – Bairro do Limão, cidade de São Paulo/SP, CEP: 02.720-100, neste ato representado pelo Srº Sivio Vigido, portador do CPF nº 264.026.208-40, forneceu os seguintes produtos/equipamentos esta Prefeitura referente ao objeto seguinte:
Aquisição de equipamentos e materiais permanentes para uso da Saúde Pública do município de Iporanga/SP, em atendimento as propostas liberadas pelo Ministério da Saúde do Governo Federal. Abaixo a relação do produtos/equipamentos entregues:

Processo 043/2017	Pregão Presencial 023/2017	Contrato 035/2018

ITEM	EQUIPAMENTOS	QDE. REQUIS.	UND.
3	BRAÇADEIRA PARA INJEÇAO - MATERIAL DE CONFECÇAO AÇO INOXIDAVEL - APOIO DO BRAÇO AÇO INOXIDAVEL - TIPO PEDESTAL ALTURA REGULAVEL	8	UN
9	MOCHO - MATERIAL DE CONFECÇAO DE AÇO/FERRO PINTADO - POSSUI ENCOSTO - REGULAGEM DE ALTURA A GAS	2	UN
15	FOCO REFLETOR AMBULATORIAL - ILUMINAÇAO HALOGENIO COM HASTE FLEXIVEL	3	UN
24	CARRO DE CURATIVOS - MATERIAL DE CONFECÇAO EM AÇO/FERRO PINTADO - ACESSORIOS BALDE E BACIA	3	UN
26	SUPORTE DE SORO - MATERIAL DE CONFECÇAO EM AÇO/FERRO PINTADO - TIPO PEDESTAL ALTURA REGULAVEL	3	UN
28	ARMARIO VITRINE - COM 02 PORTAS - MATERIAL DE CONFECÇAO AÇO/FERRO PINTADO - POSSUI LATERAIS DE VIDRO	1	UN

CARTÓRIO AZEVÊDO BASTOS
Autenticação Digital
De acordo com os artigos 1º, 3º e 7º Inc. V 8º, 41 e 52 da Lei Federal 8.935/1994 e Art. 6 Inc. XII da Lei Estadual 8.721/2008 autentico a presente imagem digitalizada, reprodução fiel do documento apresentado e conferido neste ato. O referido e verdade. Dou fé.
Cód. Autenticação: 7853140220171152047 9-1; Data: 14/02/2020 17:17:28
Selo Digital de Fiscalização Tipo Normal C: AJU88789-TBDI;
Valor Total do Ato: R$ 4,56
Valber Azevêdo de Miranda Cavalcanti
Titular
Confira os dados do ato em: https://selodigital.tjpb.jus.br

45	CADEIRA DE RODAS PARA OBESO - MATERIAL DE CONFECÇAO DE AÇO/FERRO PINTADO - COM BRAÇOS FIXO - COM PES FIXO- POSSUI ELEVAÇAO DAS PERNAS - POSSUI SUPORTE DE SORO	2	UN
53	AUTOCLAVE HORIZONTAL DE MESA (ATE 75 LITROS) - CAMARA DE ESTERILIZAÇAO DE AÇO INOXIDAVEL - CAPACIDADE MINIMO DE 10 LITROS - MODO DE OPERAÇAO DIGITAL	3	UN
54	ESCADA COM 2 DEGRAUS MATERIAL DE CONFECÇAO DE AÇO INOXIDAVEL	6	UN
67	MESA DE MAYO - MATERIAL DE CONFECÇAO DE AÇO/FERRO PINTADO	2	UN
76	CADEIRA ODONTOLOGICA COMPLETA - (EQUIPO/SUGADOR/REFLETOR)- CABECEIRA ARTICULADA - COMANDO DE PEDAL - UNIDADE AUXILIAR COM 1 PONTA - EQUIPO ACOPLADO PNEUMATICO - REFLETOR MULTIFOCAL (MAIS DE UMA INTENSIDADE) - CUBA DE PORCELANA/CERAMICA - TERMINAIS COM MINIMO DE 02 - POSSUI SERINGA TRIPLICE - NAO POSSUI CANETA DE ROTACAO - NAO POSSUI CONTRA ANGULO - NAO POSSUI PEÇA RETA - NAO POSSUI MICRO MOTOR	2	UN
78	REANIMADOR PULMONAR MANUAL PEDIATRICO (AMBU) - POSSUI RESERVATORIO - MATERIAL DE CONFECÇAO DE SILICONE	2	UN
80	MESA AUXILIAR - NAO POSSUI RODIZIOS - DIMENSOES MIN./MAT.CONFECÇAO 40 X 40 X 80 AÇO/FERRO PINTADO	1	UN
81	CADEIRA ODONTOLOGICA COMPLETA (EQUIPO/SUGADOR/REFLETOR) - COMANDO PEDAL - CUBA DE PORCELANA/CERAMICA - UNIDADE AUXILIAR DE 1 PONTA - POSSUI SERINGA TRIPLICE - NAO POSSUI CANETA DE ROTAÇAO - NAO POSSUI CONTRA ANGULO - NAO POSSUI PEÇA RETA - NAO POSSUI MICRO MOTOR - EQUIPO ACOPLADO PNEUMATICO - REFLETOR MULTIFOCAL (MAIS DE UMA INTENSIDADE) - TERMINAIS ATE 3 - COM CABEÇEIRA BIARTICULADA	2	UN
82	MESA DE MAYO - MATERIAL DE CONFECÇAO DE AÇO INOXIDAVEL	1	UN

CARTÓRIO AZEVÊDO BASTOS 1º OFÍCIO DE REGISTRO CIVIL DAS PESSOAS NATURAIS E TABELIONATO DE NOTAS - Código CNJ 95.1700
Autenticação Digital
De acordo com os artigos 1º, 3º e 7º Inc. V 8º, 41 e 52 da Lei Federal 8.935/1994 e Art. 6 Inc. XII da Lei Estadual 6.721/2008 autentico a presente imagem digitalizada, reprodução fiel do documento apresentado e conferido neste ato. O referido e verdade. Dou fé.
Cód. Autenticação: 7853140220171152047 9-2; Data: 14/02/2020 17:17:28
Selo Digital de Fiscalização Tipo Normal C: AJU88788-R1G4; Valor Total do Ato: R$ 4,56
Valbar Azevêdo de Miranda Cavalcanti Titular
Confira os dados do ato em: https://selodigital.tjpb.jus.br

92	CARRO PARA TRANSPORTE DE MATERIAIS (DIVERSOS) - TIPO CUBA/MIN200L/POLIPROPILENO	1	UN
96	SUPORTE DE SORO - TIPO PEDESTRAL ALTURA REGULAVEL - MATERIAL DE CONFECÇAO DE AÇO INOXIDAVEL	2	UN
100	LARINGOSCOPIO ADULTO - COMPOSIÇAO 5 LAMINAS AÇO INOX	6	UN

ATESTAMOS, ainda que os compromissos assumidos pela empresa foram cumpridos satisfatoriamente, não existindo em nossos resistros, até a presente data, fatos que desabonem sua conduta e responsabilidade com as obrigações assumidas.

JÉSSICA APARECIDA DA SILVA
Diretora do Departamento de Administração

Prefeitura de Iporanga/SP, 06 de Fevereiro de 2.020.

CARTÓRIO AZEVÊDO BASTOS
1º OFÍCIO DE REGISTRO CIVIL DAS PESSOAS NATURAIS E TABELIONATO DE NOTAS - Código CNJ 8L1750
Autenticação Digital
De acordo com os artigos 1º, 3º e 7º inc. V 8º, 41 e 52 da Lei Federal 8.935/1994 e Art. 6 Inc. XII da Lei Estadual 8.721/2008 autentico a presente imagem digitalizada, reprodução fiel do documento apresentado e conferido neste ato. O referido é verdade. Dou fé.
Cód. Autenticação: 78531402201711520479-3; Data: 14/02/2020 17:17:26
Selo Digital de Fiscalização Tipo Normal C: AJU88787-ZTXP:
Valor Total do Ato: R$ 4,56
Valber Azevêdo de Miranda Cavalcanti
Titular
Confira os dados do ato em: https://selodigital.tjpb.jus.br

REPÚBLICA FEDERATIVA DO BRASIL
ESTADO DA PARAÍBA
CARTÓRIO AZEVÊDO BASTOS
FUNDADO EM 1888
PRIMEIRO REGISTRO CIVIL DE NASCIMENTO E ÓBITOS E PRIVATIVO DE CASAMENTOS, INTERDIÇÕES E TUTELAS DA COMARCA DE JOÃO PESSOA

Av. Epitácio Pessoa, 1145 Bairro dos Estados 58030-00, João Pessoa PB
Tel.: (83) 3244-5404 / Fax: (83) 3244-5484
http://www.azevedobastos.not.br
E-mail: cartorio@azevedobastos.not.br

DECLARAÇÃO DE SERVIÇO DE AUTENTICAÇÃO DIGITAL

O Bel. Válber Azevêdo de Miranda Cavalcanti, Oficial do Primeiro Registro Civil de Nascimentos e Óbitos e Privativo de Casamentos, Interdições e Tutelas com atribuição de autenticar e reconhecer firmas da Comarca de João Pessoa Capital do Estado da Paraíba, em virtude de Lei, etc...

DECLARA para os devidos fins de direito que, o documento em anexo identificado individualmente em cada Código de Autenticação Digital[1] ou na referida sequência, foi autenticado de acordo com as Legislações e normas vigentes[3].

DECLARO ainda que, para garantir transparência e segurança jurídica de todos os atos oriundos da atividade Notarial e Registral no Estado da Paraíba, foi instituído pela da Lei Nº 10.132, de 06 de novembro de 2013, a aplicação obrigatória de um Selo Digital de Fiscalização Extrajudicial em todos os atos de notas e registro, composto de um código único (por exemplo: Selo Digital: ABC12345-X1X2) e dessa forma, cada autenticação processada pela nossa Serventia pode ser verificada e confirmada tantas vezes quanto for necessário através do site do Tribunal de Justiça do Estado da Paraíba, endereço https://corregedoria.tjpb.jus.br/selo-digital/

A autenticação digital do documento faz prova de que, na data e hora em que ela foi realizada, a empresa SILVIO VIGIDO - ME tinha posse de um documento com as mesmas características que foram reproduzidas na cópia autenticada, sendo da empresa SILVIO VIGIDO - ME a responsabilidade, única e exclusiva, pela idoneidade do documento apresentado a este Cartório.

Esta DECLARAÇÃO foi emitida em **18/09/2020 20:59:21 (hora local)** através do sistema de autenticação digital do Cartório Azevêdo Bastos, de acordo com o Art. 1º, 10º e seus §§ 1º e 2º da MP 2200/2001, como também, o documento eletrônico autenticado contendo o Certificado Digital do titular do Cartório Azevêdo Bastos, poderá ser solicitado diretamente a empresa **SILVIO VIGIDO - ME** ou ao Cartório pelo endereço de e-mail autentica@azevedobastos.not.br

Para informações mais detalhadas deste ato, acesse o site https://autdigital.azevedobastos.not.br e informe o *Código de Autenticação Digital*..

Esta Declaração é valida por **tempo indeterminado** e está disponível para consulta em nosso site.

[1]**Código de Autenticação Digital:** 78531402201711520479-1 a 78531402201711520479-3
[2]**Legislações Vigentes:** Lei Federal nº 8.935/94, Lei Federal nº 10.406/2002, Medida Provisória nº 2200/2001, Lei Federal nº 13.105/2015, Lei Estadual nº 8.721/2008, Lei Estadual nº 10.132/2013 e Provimento CGJ N° 003/2014.

O referido é verdade, dou fé.

CHAVE DIGITAL

00005b1d734fd94f057f2d69fe6bc05baf12def79970334d39a5274e58c2a61e7d28d51d1c426cde30134ccc14dae28aa9aa129e772899ba5966aca092cdf7bc260c2432a0eecc28ce03c10dadc078a4

Presidência da República
Casa Civil
Medida Provisória Nº 2.200-2
de 24 de agosto de 2001.

ICP Brasil

profissionalmente:

NF	EMISSÃO	DESCRIÇÃO	QTDE
526	18/07/2019	Armário vitrine 02 portas e prateleiras em vidros - Marca: S-MED - MOD. CI-020 - Lote: 15071919, validade indeterminada	19
		Banqueta em aço giratório pintado epóxi, estofado - Marca S-MED	24
		Biombo triplo c/ rodizios - Marca S-MED - Lote: 15071919 - Validade indeterminada.	19
		Carro curativo pintado c/ balde e bacia - Marca S-MED - Lote: 1507195 - Validade indeterminada.	5
		Mesa de exames tipo divã c/ cremalheira e sup. lençol - Marca S-MED - Lote: 1507191 - Validade indeterminada.	1

Itapevi, 06 de Fevereiro de 2020.

Antonio Santana
Diretor Administrativo e Financeiro
Secretaria Municipal de Saúde

CARTÓRIO AZEVÊDO BASTOS
Autenticação Digital
De acordo com os artigos 1º, 3º e 7º inc. V 8º, 41 e 52 da Lei Federal 8.935/1994 e Art. 6 Inc. XII da Lei Estadual 8.721/2008 autentico a presente imagem digitalizada, reprodução fiel do documento apresentado e conferido neste ato. O referido é verdade. Dou fé.
Cód. Autenticação: 78531402201711520654-1; Data: 14/02/2020 17:17:36
Selo Digital de Fiscalização Tipo Normal C: AJU88795-13KD;
Valor Total do Ato: R$ 4,56
Valber Azevêdo de Miranda Cavalcanti
Titular
Confira os dados do ato em: https://selodigital.tjpb.jus.br

REPÚBLICA FEDERATIVA DO BRASIL
ESTADO DA PARAÍBA
CARTÓRIO AZEVÊDO BASTOS
FUNDADO EM 1888
PRIMEIRO REGISTRO CIVIL DE NASCIMENTO E ÓBITOS E PRIVATIVO DE CASAMENTOS, INTERDIÇÕES E TUTELAS DA COMARCA DE JOÃO PESSOA

Av. Epitácio Pessoa, 1145 Bairro dos Estados 58030-00, João Pessoa PB
Tel.: (83) 3244-5404 / Fax: (83) 3244-5484
http://www.azevedobastos.not.br
E-mail: cartorio@azevedobastos.not.br

DECLARAÇÃO DE SERVIÇO DE AUTENTICAÇÃO DIGITAL

O Bel. Válber Azevêdo de Miranda Cavalcanti, Oficial do Primeiro Registro Civil de Nascimentos e Óbitos e Privativo de Casamentos, Interdições e Tutelas com atribuição de autenticar e reconhecer firmas da Comarca de João Pessoa Capital do Estado da Paraíba, em virtude de Lei, etc...

DECLARO ainda que, para garantir transparência e segurança jurídica de todos os atos oriundos da atividade Notarial e Registral no Estado da Paraíba, foi instituído pela da Lei Nº 10.132, de 06 de novembro de 2013, a aplicação obrigatória de um Selo Digital de Fiscalização Extrajudicial em todos os atos de notas e registro, composto de um código único (por exemplo: Selo Digital: ABC12345-X1X2) e dessa forma, cada autenticação processada pela nossa Serventia pode ser verificada e confirmada tantas vezes quanto for necessário através do site do Tribunal de Justiça do Estado da Paraíba, endereço https://corregedoria.tjpb.jus.br/selo-digital/.

A autenticação digital do documento faz prova de que, na data e hora em que ela foi realizada, a empresa SILVIO VIGIDO - ME tinha posse de um documento com as mesmas características que foram reproduzidas na cópia autenticada, sendo da empresa SILVIO VIGIDO - ME a responsabilidade, única e exclusiva, pela idoneidade do documento apresentado a este Cartório.

Nesse sentido, declaro que a SILVIO VIGIDO - ME assumiu, nos termos do artigo 8°, §1°, do Decreto n° 10.278/2020, que regulamentou o artigo 3°, inciso X, da Lei Federal n° 13.874/2019 e o artigo 2°-A da Lei Federal 12.682/2012, a responsabilidade pelo processo de digitalização dos documentos físicos, garantindo perante este Cartório e terceiros, a sua autoria e integridade.

De acordo com o disposto no artigo 2º-A, §7°, da Lei Federal n° 12.682/2012, o documento em anexo, identificado individualmente em cada Código de Autenticação Digital[1] ou na referida sequência, poderá ser reproduzido em papel ou em qualquer outro meio físico.

Esta DECLARAÇÃO foi emitida em **30/04/2021 16:09:06 (hora local)** através do sistema de autenticação digital do Cartório Azevêdo Bastos, de acordo com o Art. 1º, 10º e seus §§ 1º e 2º da MP 2200/2001, como também, o documento eletrônico autenticado contendo o Certificado Digital do titular do Cartório Azevêdo Bastos, poderá ser solicitado diretamente a empresa SILVIO VIGIDO - ME ou ao Cartório pelo endereço de e-mail autentica@azevedobastos.not.br Para informações mais detalhadas deste ato, acesse o site https://autdigital.azevedobastos.not.br e informe o Código de Autenticação Digital

Esta Declaração é valida por **tempo indeterminado** e está disponível para consulta em nosso site.

[1]**Código de Autenticação Digital:** 78531402201711520654-1
[2]**Legislações Vigentes:** Lei Federal nº 8.935/94, Lei Federal nº 10.406/2002, Medida Provisória nº 2200/2001, Lei Federal nº 13.105/2015, Lei Estadual nº 8.721/2008, Lei Estadual nº 10.132/2013, Provimento CGJ N° 003/2014 e Provimento CNJ N° 100/2020.

O referido é verdade, dou fé.

CHAVE DIGITAL

00005b1d734fd94f057f2d69fe6bc05bbf4d1d1b574e8fe99f761c835e83158463ef209c8cd41ad8817f3b98b6b6c7cdb7678214b3c1108e3180ed073e26b8992
60c2432a0eecc28ce03c10dadc078a4

Presidência da República
Casa Civil
Medida Provisória Nº 2.200-2
de 24 de agosto de 2001.
ICP Brasil

PREFEITURA MUNICIPAL DE NOVA CAMPINA
Estado de São Paulo
CNPJ 60.123.072/0001-58

ATESTADO DE CAPACIDADE TÉCNICA

Atestamos para os fins e efeito legais que a empresa **SILVIO VIGIDO - ME**, e cadastrada no CNPJ: n.º 21.276.825/000103, com sede na AV. DEPUTADO EMILIO CARLOS nº 1.384 BAIRRO DO LIMÃO cidade de SÃO PAULO/SP, através do **Processo Licitatório nº. 3630/2018**, na modalidade **Pregão Presencial nº. 004/2018**, que tem como objeto EQUIPAMENTO ODONTOLOGICOS E HOSPITALARES PARA A UNIDADE DE SAÚDE JOÃO RODRIGUES E PARA O PSF NOEL DA SILVA SANTOS NO BAIRRO DE ITAOCA. Atestamos que forneceu equipamentos/produtos e que foram executados dentro do prazo de entrega e quantidades contratados. Nada havendo que desabone sua conduta.

ITEM	DESCRIÇÃO DOS ITENS	QUANT.
3	**Auto Clave Horizontal de Mesa Minimo de 10L (ate 75L):** câmara de esterilização em aço inox; modo de operação digital	2
27	**Mesa Mayo:** Estrutura em tubo quadrado de aço inox 20 x 20 x 1,2mm, montada sobre tripé com rodizios de 50mm.Altura regulavel atraves de borboleta. Acompanha bandeja inox.Dimensões da base: 0,60 x 0,45m - altura ajustavel de 0,90 à 1,40m.Dimensões da bandeja: 0,51 x 0,35m. Apresentar marca, modelo e catálogo do produto.	1
29	**Mesa de Exames:** Estrutura em tubo de 31,75 x 1,2mm. Leito em chapa de aço inox de 0,75mm com cabeceira regulavel através de camalheira. Tratamento antiferrugínoso. acabamento em pintura eletrostática a pó com resina epóxi-poliéster e polimerizador em estufa. Pés com ponteiras. Dimensões: 1,83 x 0,55 x 0,80m.Apresentar registro na ANVISA. modelo, marca e catalago de produto.	7

Nova Campina, 21 de fevereiro de 2020.

Angelo Luiz Veiga
Compras e Licitações

CARTÓRIO AZEVÊDO BASTOS
Autenticação Digital
De acordo com os artigos 1º, 2º e 7º, inc. V, 8º, 41 e 52 da Lei Federal 8.935/1994 e Art. 6 Inc. XII da Lei Estadual 8.727/2003, autentico a presente imagem digitalizada, reprodução fiel do documento apresentado, conferido perante mim. O instituto é verdade. Dou fé.
Cód. Autenticação: 7853270220115147014O-1; Data: 27/02/2020 11:54:23
Selo Digital de Fiscalização Tipo Normal C: AJV39937-5BH1;
Valor Total do Ato: R$ 4,56
Valber Azevêdo de Miranda Cavalcanti
Titular
Confira os dados do ato em: https://selodigital.tjpb.jus.br

REPÚBLICA FEDERATIVA DO BRASIL
ESTADO DA PARAÍBA
CARTÓRIO AZEVÊDO BASTOS
FUNDADO EM 1888
PRIMEIRO REGISTRO CIVIL DE NASCIMENTO E ÓBITOS E PRIVATIVO DE CASAMENTOS, INTERDIÇÕES E TUTELAS DA COMARCA DE JOÃO PESSOA

Av. Epitácio Pessoa, 1145 Bairro dos Estados 58030-00, João Pessoa PB
Tel.: (83) 3244-5404 / Fax: (83) 3244-5484
http://www.azevedobastos.not.br
E-mail: cartorio@azevedobastos.not.br

DECLARAÇÃO DE SERVIÇO DE AUTENTICAÇÃO DIGITAL

O Bel. Válber Azevêdo de Miranda Cavalcanti, Oficial do Primeiro Registro Civil de Nascimentos e Óbitos e Privativo de Casamentos, Interdições e Tutelas com atribuição de autenticar e reconhecer firmas da Comarca de João Pessoa Capital do Estado da Paraíba, em virtude de Lei, etc...

DECLARO ainda que, para garantir transparência e segurança jurídica de todos os atos oriundos da atividade Notarial e Registral no Estado da Paraíba, foi instituído pela da Lei Nº 10.132, de 06 de novembro de 2013, a aplicação obrigatória de um Selo Digital de Fiscalização Extrajudicial em todos os atos de notas e registro, composto de um código único (por exemplo: Selo Digital: ABC12345-X1X2) e dessa forma, cada autenticação processada pela nossa Serventia pode ser verificada e confirmada tantas vezes quanto for necessário através do site do Tribunal de Justiça do Estado da Paraíba, endereço https://corregedoria.tjpb.jus.br/selo-digital/.

A autenticação digital do documento faz prova de que, na data e hora em que ela foi realizada, a empresa SILVIO VIGIDO - ME tinha posse de um documento com as mesmas características que foram reproduzidas na cópia autenticada, sendo da empresa SILVIO VIGIDO - ME a responsabilidade, única e exclusiva, pela idoneidade do documento apresentado a este Cartório.

Nesse sentido, declaro que a SILVIO VIGIDO - ME assumiu, nos termos do artigo 8°, §1°, do Decreto n° 10.278/2020, que regulamentou o artigo 3°, inciso X, da Lei Federal n° 13.874/2019 e o artigo 2°-A da Lei Federal 12.682/2012, a responsabilidade pelo processo de digitalização dos documentos físicos, garantindo perante este Cartório e terceiros, a sua autoria e integridade.

De acordo com o disposto no artigo 2º-A, §7°, da Lei Federal n° 12.682/2012, o documento em anexo, identificado individualmente em cada Código de Autenticação Digital[1] ou na referida sequência, poderá ser reproduzido em papel ou em qualquer outro meio físico.

Esta DECLARAÇÃO foi emitida em **26/04/2021 17:40:30 (hora local)** através do sistema de autenticação digital do Cartório Azevêdo Bastos, de acordo com o Art. 1º, 10º e seus §§ 1º e 2º da MP 2200/2001, como também, o documento eletrônico autenticado contendo o Certificado Digital do titular do Cartório Azevêdo Bastos, poderá ser solicitado diretamente a empresa SILVIO VIGIDO - ME ou ao Cartório pelo endereço de e-mail autentica@azevedobastos.not.br Para informações mais detalhadas deste ato, acesse o site https://autdigital.azevedobastos.not.br e informe o Código de Autenticação Digital

Esta Declaração é valida por **tempo indeterminado** e está disponível para consulta em nosso site.

[1]**Código de Autenticação Digital:** 78532702201151470140-1
[2]**Legislações Vigentes:** Lei Federal nº 8.935/94, Lei Federal nº 10.406/2002, Medida Provisória nº 2200/2001, Lei Federal nº 13.105/2015, Lei Estadual nº 8.721/2008, Lei Estadual nº 10.132/2013, Provimento CGJ N° 003/2014 e Provimento CNJ N° 100/2020.

O referido é verdade, dou fé.

CHAVE DIGITAL

00005b1d734fd94f057f2d69fe6bc05ba00b26022f9ba0d77c07237a0b50dfdace9fa951d864da20a5558d34d2044132d740299f46577b6446b4dcfe0fab20a6260c2432a0eecc28ce03c10dadc078a4

Presidência da República
Casa Civil
Medida Provisória Nº 2.200-2
de 24 de agosto de 2001.

ICP Brasil

atestamos para os devidos fins que a empresa SILVA MILITÃO LTDA, inscrita no

CNPJ [illegible] - SP, [illegible], forneceu os seguintes produtos / equipamentos e que foram executados dentro dos prazos de entrega, padrões de qualidade e quantidades contratados, NADA havendo que desabone sua conduta.

Nota Fiscal n°	Pregão presencial	Produto	Qtde
567	20/2019	Poltrona hospitalar ,marca renascer	10
579	20/2019	Arquivo fichário de mdf pasta suspensa	20

Atenciosamente

THIAGO PARRA LABIGALINI
SECRETÁRIO MUNICIPAL DE SAÚDE
ORIENTE-SP

CARTÓRIO AZEVÊDO BASTOS
Autenticação Digital
De acordo com os artigos 1º, 3º e 7º inc. V 8º, 41 e 52 da Lei Federal 8.935/1994 e Art. 8 Inc. XII da Lei Estadual 8.721/2008 autêntico a presente imagem digitalizada, reprodução fiel do documento apresentado e conferido neste ato. O referido é verdade. Dou fé.
Cód. Autenticação: 7853140220171152083 8-1; Data: 14/02/2020 17:17:44
Selo Digital de Fiscalização Tipo Normal C: AJU88803-EXVJ;
Valor Total do Ato: R$ 4,56
Valter Azevêdo de Miranda Carajanno
Titular
Confira os dados do ato em: https://selodigital.tjpb.jus.br

Scanned by CamScanner

REPÚBLICA FEDERATIVA DO BRASIL
ESTADO DA PARAÍBA
CARTÓRIO AZEVÊDO BASTOS
FUNDADO EM 1888
PRIMEIRO REGISTRO CIVIL DE NASCIMENTO E ÓBITOS E PRIVATIVO DE CASAMENTOS, INTERDIÇÕES E TUTELAS DA COMARCA DE JOÃO PESSOA

Av. Epitácio Pessoa, 1145 Bairro dos Estados 58030-00, João Pessoa PB
Tel.: (83) 3244-5404 / Fax: (83) 3244-5484
http://www.azevedobastos.not.br
E-mail: cartorio@azevedobastos.not.br

DECLARAÇÃO DE SERVIÇO DE AUTENTICAÇÃO DIGITAL

O Bel. Válber Azevêdo de Miranda Cavalcanti, Oficial do Primeiro Registro Civil de Nascimentos e Óbitos e Privativo de Casamentos, Interdições e Tutelas com atribuição de autenticar e reconhecer firmas da Comarca de João Pessoa Capital do Estado da Paraíba, em virtude de Lei, etc...

DECLARO ainda que, para garantir transparência e segurança jurídica de todos os atos oriundos da atividade Notarial e Registral no Estado da Paraíba, foi instituído pela da Lei Nº 10.132, de 06 de novembro de 2013, a aplicação obrigatória de um Selo Digital de Fiscalização Extrajudicial em todos os atos de notas e registro, composto de um código único (por exemplo: Selo Digital: ABC12345-X1X2) e dessa forma, cada autenticação processada pela nossa Serventia pode ser verificada e confirmada tantas vezes quanto for necessário através do site do Tribunal de Justiça do Estado da Paraíba, endereço https://corregedoria.tjpb.jus.br/selo-digital/.

A autenticação digital do documento faz prova de que, na data e hora em que ela foi realizada, a empresa SILVIO VIGIDO - ME tinha posse de um documento com as mesmas características que foram reproduzidas na cópia autenticada, sendo da empresa SILVIO VIGIDO - ME a responsabilidade, única e exclusiva, pela idoneidade do documento apresentado a este Cartório.

Nesse sentido, declaro que a SILVIO VIGIDO - ME assumiu, nos termos do artigo 8°, §1°, do Decreto n° 10.278/2020, que regulamentou o artigo 3°, inciso X, da Lei Federal n° 13.874/2019 e o artigo 2°-A da Lei Federal 12.682/2012, a responsabilidade pelo processo de digitalização dos documentos físicos, garantindo perante este Cartório e terceiros, a sua autoria e integridade.

De acordo com o disposto no artigo 2º-A, §7°, da Lei Federal n° 12.682/2012, o documento em anexo, identificado individualmente em cada Código de Autenticação Digital[1] ou na referida sequência, poderá ser reproduzido em papel ou em qualquer outro meio físico.

Esta DECLARAÇÃO foi emitida em **30/04/2021 16:03:35 (hora local)** através do sistema de autenticação digital do Cartório Azevêdo Bastos, de acordo com o Art. 1º, 10º e seus §§ 1º e 2º da MP 2200/2001, como também, o documento eletrônico autenticado contendo o Certificado Digital do titular do Cartório Azevêdo Bastos, poderá ser solicitado diretamente a empresa SILVIO VIGIDO - ME ou ao Cartório pelo endereço de e-mail autentica@azevedobastos.not.br Para informações mais detalhadas deste ato, acesse o site https://autdigital.azevedobastos.not.br e informe o Código de Autenticação Digital

Esta Declaração é valida por **tempo indeterminado** e está disponível para consulta em nosso site.

[1]**Código de Autenticação Digital:** 78531402201711520838-1
[2]**Legislações Vigentes:** Lei Federal nº 8.935/94, Lei Federal nº 10.406/2002, Medida Provisória nº 2200/2001, Lei Federal nº 13.105/2015, Lei Estadual nº 8.721/2008, Lei Estadual nº 10.132/2013, Provimento CGJ N° 003/2014 e Provimento CNJ N° 100/2020.

O referido é verdade, dou fé.

CHAVE DIGITAL

00005b1d734fd94f057f2d69fe6bc05bbf4d1d1b574e8fe99f761c835e8315840123701ab297daa84dd17a2ad926637a09c0b4bcd14e104da05025848ded5830260c2432a0eecc28ce03c10dadc078a4

Presidência da República
Casa Civil
Medida Provisória Nº 2.200-2
de 24 de agosto de 2001.

ICP Brasil

CARTÓRIO AZEVÊDO BASTOS
1º OFÍCIO DE REGISTRO CIVIL DAS PESSOAS NATURAIS E TABELIONATO DE NOTAS - Código CNS 8L1794
Autenticação Digital
De acordo com os artigos 1º, 3º e 7º inc. V 8º, 41 e 52 da Lei Federal 8.935/1994 e Art. 6 Inc. XII da Lei Estadual 8.721/2008 autentico a presente imagem digitalizada, reprodução fiel do documento apresentado e conferido neste ato. O referido é verdade. Dou fé.
Cód. Autenticação: 7853110220103158059 6-1; Data: 11/02/2020 10:39:45
Selo Digital de Fiscalização Tipo Normal C: AJT19941-9BW1;
Valor Total do Ato: R$ 4,56
Valber Azevêdo de Miranda Cavalcanti
Titular
Confira os dados do ato em: https://selodigital.tjpb.jus.br

Preços nº 235/2017, oriunda do Pregão Presencial nº 77/2017, cujo objeto era o *"registro de preços para Aquisição de mobiliários hospitalares, órteses e acessórios para a Secretaria de Saúde de Piraquara, conforme Termo de Referência"*

A referida empresa forneceu a este órgão os itens abaixo, através das notas fiscais nº 209, 210 e 407:

Item	Qtd.
Escada com 02 degraus, estrutura em aço/ferro pintado, capacidade mínima de suporte 150 kg, piso antiderrapante, com pintura epóxi.	26
Biombo duplo, estrutura tubular redonda em aço/ferro pintado, cortina em plástico branco fosco, com rodízios, dimensões mínimas de 1,80 por 1,20 m, acabamento com pintura eletrostática a pó.	20
Armário Vitrine 02 portas – Tampo e fundo em chapa em aço/ferro pintado; dimensões de no mínimo 0,60 x 0,40 x 1,80m (CxLxA); portas e laterais em vidro transparente de no mínimo 3,0mm; fechadura com chave, pés com ponteiras plásticas; possuir no mínimo 4 prateleiras em vidro de no mínimo 4mm. Acabamento: pintura epóxi	12

Por atender a nossa demanda em quantidade e prazos estabelecidos, bem como atender plenamente as especificações contidas no instrumento contratual, durante toda sua vigência, declaro que os produtos foram fornecidos de maneira satisfatória.

Por ser expressão de verdade, firmo o presente.

Piraquara, 03 de fevereiro de 2020.

Maristela Zanella
Secretária de Saúde
Decreto Municipal nº 5.507/2017

REPÚBLICA FEDERATIVA DO BRASIL
ESTADO DA PARAÍBA
CARTÓRIO AZEVÊDO BASTOS
FUNDADO EM 1888
PRIMEIRO REGISTRO CIVIL DE NASCIMENTO E ÓBITOS E PRIVATIVO DE CASAMENTOS, INTERDIÇÕES E TUTELAS DA COMARCA DE JOÃO PESSOA

Av. Epitácio Pessoa, 1145 Bairro dos Estados 58030-00, João Pessoa PB
Tel.: (83) 3244-5404 / Fax: (83) 3244-5484
http://www.azevedobastos.not.br
E-mail: cartorio@azevedobastos.not.br

DECLARAÇÃO DE SERVIÇO DE AUTENTICAÇÃO DIGITAL

O Bel. Válber Azevêdo de Miranda Cavalcanti, Oficial do Primeiro Registro Civil de Nascimentos e Óbitos e Privativo de Casamentos, Interdições e Tutelas com atribuição de autenticar e reconhecer firmas da Comarca de João Pessoa Capital do Estado da Paraíba, em virtude de Lei, etc...

DECLARO ainda que, para garantir transparência e segurança jurídica de todos os atos oriundos da atividade Notarial e Registral no Estado da Paraíba, foi instituído pela da Lei Nº 10.132, de 06 de novembro de 2013, a aplicação obrigatória de um Selo Digital de Fiscalização Extrajudicial em todos os atos de notas e registro, composto de um código único (por exemplo: Selo Digital: ABC12345-X1X2) e dessa forma, cada autenticação processada pela nossa Serventia pode ser verificada e confirmada tantas vezes quanto for necessário através do site do Tribunal de Justiça do Estado da Paraíba, endereço https://corregedoria.tjpb.jus.br/selo-digital/.

A autenticação digital do documento faz prova de que, na data e hora em que ela foi realizada, a empresa SILVIO VIGIDO - ME tinha posse de um documento com as mesmas características que foram reproduzidas na cópia autenticada, sendo da empresa SILVIO VIGIDO - ME a responsabilidade, única e exclusiva, pela idoneidade do documento apresentado a este Cartório.

Nesse sentido, declaro que a SILVIO VIGIDO - ME assumiu, nos termos do artigo 8°, §1°, do Decreto n° 10.278/2020, que regulamentou o artigo 3°, inciso X, da Lei Federal n° 13.874/2019 e o artigo 2°-A da Lei Federal 12.682/2012, a responsabilidade pelo processo de digitalização dos documentos físicos, garantindo perante este Cartório e terceiros, a sua autoria e integridade.

De acordo com o disposto no artigo 2º-A, §7°, da Lei Federal n° 12.682/2012, o documento em anexo, identificado individualmente em cada Código de Autenticação Digital[1] ou na referida sequência, poderá ser reproduzido em papel ou em qualquer outro meio físico.

Esta DECLARAÇÃO foi emitida em **30/04/2021 16:04:33 (hora local)** através do sistema de autenticação digital do Cartório Azevêdo Bastos, de acordo com o Art. 1º, 10º e seus §§ 1º e 2º da MP 2200/2001, como também, o documento eletrônico autenticado contendo o Certificado Digital do titular do Cartório Azevêdo Bastos, poderá ser solicitado diretamente a empresa SILVIO VIGIDO - ME ou ao Cartório pelo endereço de e-mail autentica@azevedobastos.not.br Para informações mais detalhadas deste ato, acesse o site https://autdigital.azevedobastos.not.br e informe o Código de Autenticação Digital

Esta Declaração é valida por **tempo indeterminado** e está disponível para consulta em nosso site.

[1]**Código de Autenticação Digital:** 78531102201031580596-1
[2]**Legislações Vigentes:** Lei Federal nº 8.935/94, Lei Federal nº 10.406/2002, Medida Provisória nº 2200/2001, Lei Federal nº 13.105/2015, Lei Estadual nº 8.721/2008, Lei Estadual nº 10.132/2013, Provimento CGJ N° 003/2014 e Provimento CNJ N° 100/2020.

O referido é verdade, dou fé.

CHAVE DIGITAL

00005b1d734fd94f057f2d69fe6bc05bbf4d1d1b574e8fe99f761c835e83158434e8eaac0774b8e11c32566c8c2eb4908502fb286a41222128e68387219643d1260c2432a0eecc28ce03c10dadc078a4

Presidência da República
Casa Civil
Medida Provisória Nº 2.200-2
de 24 de agosto de 2001.

ICP Brasil

7	UN	1	MESA DE EXAME CLÍNICO ADULTO COM ESTRUTURA TUBULAR EM AÇO INOX, LEITO FIXO ESTOFADO E REVESTIDO EM COURVIM IMPERMEÁVEL E CABECEIRA REGULÁVEL MANUALMENTE ATRAVÉS DE CREMALHEIRA, SUPORTE PARA ROLO DE PAPEL LENÇOL E PÉS COM PONTEIRAS.	STA LUZIA S-0440 / I	578,00	578,00
12	UND	1	ESCADA 02 DEGRAUS DE AÇO INOX, TUBULAR, PÉS COM PONTEIRAS E DEGRAUS EMBORRACHADOS.	S-MED CI 161	144,00	144,00
18	UN	1	BANQUETA GIRATÓRIA EM INOX COM ASSENTO ESTOFADO, BASE TUBULAR, 04 PÉS COM RODÍZIOS, APOIO PARA PÉS TIPO ARCO, ALTURA REGULÁVEL MANUALMENTE ATRAVÉS DE ROSCA CENTRAL.	S-MED CI - 060 / G	295,00	295,00
TOTAL						2.112,00

CLÁUSULA SEGUNDA: Com o acréscimo do item, o valor total do contrato original passa de R$ 7.214,00 (sete mil duzentos e quatorze reais) para R$ 9.326,00 (nove mil trezentos e vinte e seis reais).

CLÁUSULA SEGUNDA: Permanecem inalteradas as demais cláusulas do contrato originalmente assinado aos 25 de outubro de 2019, que com estas não conflitarem.

E, por assim estarem justas e contratadas as partes, mutuamente obrigadas, assinam o presente termo aditivo em 3 (três) vias de igual teor e forma, na presença das testemunhas abaixo.

CARTÓRIO AZEVÊDO BASTOS
Autenticação Digital
De acordo com os artigos 1º, 3º e 7º inc. V 8º, 41 e 52 da Lei Federal 8.935/1994 e Art. 6 Inc. XII da Lei Estadual 8.721/2008 autentico a presente imagem digitalizada, reprodução fiel do documento apresentado e conferido neste ato. O referido é verdade. Dou fé.
Cód. Autenticação: 78531402201711520942-1; Data: 14/02/2020 17:17:48
Selo Digital de Fiscalização Tipo Normal C: AJU88808-WEVF;
Valor Total do Ato: R$ 4,56
Valber Azevêdo de Miranda Cavalcanti
Titular
Confira os dados do ato em: https://selodigital.tjpb.jus.br

PREFEITURA MUNICIPAL DE SÃO JOSÉ DO RIO PARDO
Estado de São Paulo

São José do Rio Pardo, aos 06 de dezembro de 2019.

Márcia de Oliveira Campos Biegas
Secretária Municipal de Saúde

Silvio Vigido
Silvio Vigido Me

Nome _____, Nome _____.

Antonio José Manrique
DIRETOR DE DEPARTAMENTO DE
ADMINISTRAÇÃO EM SAÚDE

CARTÓRIO AZEVÊDO BASTOS
Autenticação Digital
De acordo com os artigos 1º, 3º e 7º inc. V 8º, 41 e 52 da Lei Federal 8.935/1994 e Art. 6 Inc. XII da Lei Estadual 8.721/2008 autentico a presente imagem digitalizada, reprodução fiel do documento apresentado e conferido neste ato. O referido é verdade. Dou fé.
Cód. Autenticação: 78531402201711520942-2; Data: 14/02/2020 17:17:46
Selo Digital de Fiscalização Tipo Normal C: AJU88807-35UC;
Valor Total do Ato: R$ 4,56
Valber Azevêdo de Miranda Cavalcanti
Titular
Confira os dados do ato em: https://selodigital.tjpb.jus.br

CIENTES e NOTIFICADOS para acompanhar todos os atos da tramitação processual, até julgamento final e sua publicação e, se for o caso e de nosso interesse, para, nos prazos e nas formas legais e regimentais, exercer o direito da defesa, interpor recursos e o mais que couber.
Outrossim, estamos CIENTES, doravante, de que todos os despachos e decisões que vierem a ser tomados, relativamente ao aludido processo, serão publicados no Diário Oficial do Estado, Caderno do Poder Legislativo, parte do Tribunal de Contas do Estado de São Paulo, de conformidade com o artigo 90 da Lei Complementar Estadual nº 709, de 14 de janeiro de 1993, precedidos de mensagem eletrônica aos interessados.

São José do Rio Pardo, 06 de dezembro de 2019.

CONTRATANTE
Nome e cargo: Márcia de Oliveira Campos Biegas – Secretária Municipal de Saúde
E-mail institucional: [illegible]

Assinatura: _____

CONTRATADA
Nome e cargo: Silvio Vigido
E-mail institucional: silviovigido@outlook.com

Assinatura: _____

(*) Facultativo. Indicar quando já constituído

CARTÓRIO AZEVÊDO BASTOS
1º OFÍCIO DE REGISTRO CIVIL DAS PESSOAS NATURAIS E TABELIONATO DE NOTAS - Código CNS 8L1T54
Autenticação Digital
De acordo com os artigos 1º, 3º e 7º inc. V 8º, 41 e 52 da Lei Federal 8.935/1994 e Art. 6 Inc. XII da Lei Estadual 8.721/2008 autentico a presente imagem digitalizada, reprodução fiel do documento apresentado e conferido neste ato. O referido é verdade. Dou fé.
Cód. Autenticação: 78531402201711520942-3; Data: 14/02/2020 17:17:48
Selo Digital de Fiscalização Tipo Normal C: AJU88806-J6UN;
Valor Total do Ato: R$ 4,56
Confira os dados do ato em: https://selodigital.tjpb.jus.br
Valber Azevêdo de Miranda Cavalcanti
Titular

REPÚBLICA FEDERATIVA DO BRASIL
ESTADO DA PARAÍBA
CARTÓRIO AZEVÊDO BASTOS
FUNDADO EM 1888
PRIMEIRO REGISTRO CIVIL DE NASCIMENTO E ÓBITOS E PRIVATIVO DE CASAMENTOS, INTERDIÇÕES E TUTELAS DA COMARCA DE JOÃO PESSOA

Av. Epitácio Pessoa, 1145 Bairro dos Estados 58030-00, João Pessoa PB
Tel.: (83) 3244-5404 / Fax: (83) 3244-5484
http://www.azevedobastos.not.br
E-mail: cartorio@azevedobastos.not.br

DECLARAÇÃO DE SERVIÇO DE AUTENTICAÇÃO DIGITAL

O Bel. Válber Azevêdo de Miranda Cavalcanti, Oficial do Primeiro Registro Civil de Nascimentos e Óbitos e Privativo de Casamentos, Interdições e Tutelas com atribuição de autenticar e reconhecer firmas da Comarca de João Pessoa Capital do Estado da Paraíba, em virtude de Lei, etc...

DECLARO ainda que, para garantir transparência e segurança jurídica de todos os atos oriundos da atividade Notarial e Registral no Estado da Paraíba, foi instituído pela da Lei Nº 10.132, de 06 de novembro de 2013, a aplicação obrigatória de um Selo Digital de Fiscalização Extrajudicial em todos os atos de notas e registro, composto de um código único (por exemplo: Selo Digital: ABC12345-X1X2) e dessa forma, cada autenticação processada pela nossa Serventia pode ser verificada e confirmada tantas vezes quanto for necessário através do site do Tribunal de Justiça do Estado da Paraíba, endereço https://corregedoria.tjpb.jus.br/selo-digital/.

A autenticação digital do documento faz prova de que, na data e hora em que ela foi realizada, a empresa SILVIO VIGIDO - ME tinha posse de um documento com as mesmas características que foram reproduzidas na cópia autenticada, sendo da empresa SILVIO VIGIDO - ME a responsabilidade, única e exclusiva, pela idoneidade do documento apresentado a este Cartório.

Nesse sentido, declaro que a SILVIO VIGIDO - ME assumiu, nos termos do artigo 8°, §1°, do Decreto n° 10.278/2020, que regulamentou o artigo 3°, inciso X, da Lei Federal n° 13.874/2019 e o artigo 2°-A da Lei Federal 12.682/2012, a responsabilidade pelo processo de digitalização dos documentos físicos, garantindo perante este Cartório e terceiros, a sua autoria e integridade.

De acordo com o disposto no artigo 2º-A, §7°, da Lei Federal n° 12.682/2012, o documento em anexo, identificado individualmente em cada Código de Autenticação Digital[1] ou na referida sequência, poderá ser reproduzido em papel ou em qualquer outro meio físico.

Esta DECLARAÇÃO foi emitida em **12/03/2021 18:40:07 (hora local)** através do sistema de autenticação digital do Cartório Azevêdo Bastos, de acordo com o Art. 1º, 10º e seus §§ 1º e 2º da MP 2200/2001, como também, o documento eletrônico autenticado contendo o Certificado Digital do titular do Cartório Azevêdo Bastos, poderá ser solicitado diretamente a empresa SILVIO VIGIDO - ME ou ao Cartório pelo endereço de e-mail autentica@azevedobastos.not.br Para informações mais detalhadas deste ato, acesse o site https://autdigital.azevedobastos.not.br e informe o Código de Autenticação Digital

Esta Declaração é valida por **tempo indeterminado** e está disponível para consulta em nosso site.

[1]**Código de Autenticação Digital:** 78531402201711520942-1 a 78531402201711520942-3
[2]**Legislações Vigentes:** Lei Federal nº 8.935/94, Lei Federal nº 10.406/2002, Medida Provisória nº 2200/2001, Lei Federal nº 13.105/2015, Lei Estadual nº 8.721/2008, Lei Estadual nº 10.132/2013, Provimento CGJ N° 003/2014 e Provimento CNJ N° 100/2020.

O referido é verdade, dou fé.

CHAVE DIGITAL

00005b1d734fd94f057f2d69fe6bc05b5c2e33a1ac331ecb5aed73704e9ad11a5a6f10c18d182c3538ccc83c63a8dc9498a7f1bca4c6826d3079a7ea36f95f3026
0c2432a0eecc28ce03c10dadc078a4

Presidência da República
Casa Civil
Medida Provisória Nº 2.200-2
de 24 de agosto de 2001.

ICP Brasil

Descriminação	Unid.	Quant.
Poltrona para acompanhante, composta por encosto, braço, assento e apoio de pés com movimento simultâneo. Capacidade de peso aproximado de 150,0 Kg. O encosto, o assento, descansa pés e braços são estofados com espuma de alta densidade (D23) e revestidos em courvim azul. Possui 4 posições através de acionamento de alavanca lateral protegida por manopla plástica e com trava, articulado e sincronizado com braços de modo a se deslocarem em conjunto. Pintura epóxi, eletrostática à pó e pés com ponteira plástica. Marca: S-Med.	PC	15
Poltrona reclinável para coleta de sangue com suporte para soro. Estrutura confeccionada em tubo de aço redondo medindo aproximadamente 1" x 1,50mm. Estofado anatômico confeccionado em espuma, revestido em courvim. Braçadeira tipo concha com regulagem, espuma, revestida de courvim. Movimentos reclináveis obtidos através de sistema mecânico de encosto e pés simultâneos. Acabamento em pintura eletrostática à pó. Suporte de soro acoplado: Haste, coluna e base confeccionada em tubo de aço. Marca: Renascer.	PC	34

Taubaté, 13 de março de 2018.

MATHEUS GUSTAVO DO PRADO
DIRETOR DO DEPARTAMENTO DE MATERIAIS,
PATRIMÔNIO E COMPRAS

CARTÓRIO AZEVÊDO BASTOS
Autenticação Digital
De acordo com os artigos 1º, 3º e 7º inc. V 8º, 41 e 52 da Lei Federal 8.935/1994 e Art. 6 Inc. XII da Lei Estadual 8.721/2008 autentico a presente imagem digitalizada, reprodução fiel do documento apresentado e conferido nesta ato. O referido é verdade. Dou fé.
Cód. Autenticação: 78532008191324470810-1; Data: 20/08/2019 13:25:09
Selo Digital de Fiscalização Tipo Normal C: AJA07966-HO2Z;
Valor Total do Ato: R$ 4,42
Válber Azevêdo de Miranda Cavalcanti
Titular
Confira os dados do ato em: https://selodigital.tjpb.jus.br

REPÚBLICA FEDERATIVA DO BRASIL
ESTADO DA PARAÍBA
CARTÓRIO AZEVÊDO BASTOS
FUNDADO EM 1888
PRIMEIRO REGISTRO CIVIL DE NASCIMENTO E ÓBITOS E PRIVATIVO DE CASAMENTOS, INTERDIÇÕES E TUTELAS DA COMARCA DE JOÃO PESSOA

Av. Epitácio Pessoa, 1145 Bairro dos Estados 58030-00, João Pessoa PB
Tel.: (83) 3244-5404 / Fax: (83) 3244-5484
http://www.azevedobastos.not.br
E-mail: cartorio@azevedobastos.not.br

DECLARAÇÃO DE SERVIÇO DE AUTENTICAÇÃO DIGITAL

O Bel. Válber Azevêdo de Miranda Cavalcanti, Oficial do Primeiro Registro Civil de Nascimentos e Óbitos e Privativo de Casamentos, Interdições e Tutelas com atribuição de autenticar e reconhecer firmas da Comarca de João Pessoa Capital do Estado da Paraíba, em virtude de Lei, etc...

DECLARA para os devidos fins de direito que, o documento em anexo identificado individualmente em cada Código de Autenticação Digital[1] ou na referida sequência, foi autenticado de acordo com as Legislações e normas vigentes[3].

DECLARO ainda que, para garantir transparência e segurança jurídica de todos os atos oriundos da atividade Notarial e Registral no Estado da Paraíba, foi instituído pela da Lei Nº 10.132, de 06 de novembro de 2013, a aplicação obrigatória de um Selo Digital de Fiscalização Extrajudicial em todos os atos de notas e registro, composto de um código único (por exemplo: Selo Digital: ABC12345-X1X2) e dessa forma, cada autenticação processada pela nossa Serventia pode ser verificada e confirmada tantas vezes quanto for necessário através do site do Tribunal de Justiça do Estado da Paraíba, endereço https://corregedoria.tjpb.jus.br/selo-digital/

A autenticação digital do documento faz prova de que, na data e hora em que ela foi realizada, a empresa SILVIO VIGIDO - ME tinha posse de um documento com as mesmas características que foram reproduzidas na cópia autenticada, sendo da empresa SILVIO VIGIDO - ME a responsabilidade, única e exclusiva, pela idoneidade do documento apresentado a este Cartório.

Esta DECLARAÇÃO foi emitida em **23/09/2020 19:24:17 (hora local)** através do sistema de autenticação digital do Cartório Azevêdo Bastos, de acordo com o Art. 1º, 10º e seus §§ 1º e 2º da MP 2200/2001, como também, o documento eletrônico autenticado contendo o Certificado Digital do titular do Cartório Azevêdo Bastos, poderá ser solicitado diretamente a empresa **SILVIO VIGIDO - ME** ou ao Cartório pelo endereço de e-mail autentica@azevedobastos.not.br

Para informações mais detalhadas deste ato, acesse o site https://autdigital.azevedobastos.not.br e informe o *Código de Autenticação Digital*..

Esta Declaração é valida por **tempo indeterminado** e está disponível para consulta em nosso site.

[1]**Código de Autenticação Digital:** 78532008191324470810-1
[2]**Legislações Vigentes:** Lei Federal nº 8.935/94, Lei Federal nº 10.406/2002, Medida Provisória nº 2200/2001, Lei Federal nº 13.105/2015, Lei Estadual nº 8.721/2008, Lei Estadual nº 10.132/2013 e Provimento CGJ N° 003/2014.

O referido é verdade, dou fé.

CHAVE DIGITAL

00005b1d734fd94f057f2d69fe6bc05bb71414b982596d7a0ba186d15855fd8a8d55c363e4160a7ad645ea85872d5c7f32cd2471afa1c1c1d5197fe10013c7282
60c2432a0eecc28ce03c10dadc078a4

Presidência da República
Casa Civil
Medida Provisória Nº 2.200-2
de 24 de agosto de 2001.

ICP Brasil

		indeterminada	
		Escada de 2 degraus pintada ,marca s-med	1
		Aparelho de ultrassom odontológico e jato de bicarbonato , marca ortus , validade indeterminada	1
597	10/2019	Aparelho de raio x , odontológico , marca v-dent	1
617	10/2019	Mesa de exames tipo diva cremalheira e suporte lençol marca renascer , validade indeterminada	1

Luciana Magalhães
Diretora do Departamento de Compras e Licitações

Rua Siqueira Campos, 100 - Centro - Elias Fausto/SP - Fone: (19) 3823.8899 - CEP: 13360-000
E-mail: pmelfau@inderall.com.br

0003

Autenticação Digital
De acordo com os artigos 1º, 3º e 7º inc. V 6º, 41 e 52 da Lei Federal 8.935/1994 e Art. 9 Inc. XII da Lei Estadual 8.721/2009 autentico a presente imagem digitalizada, reprodução fiel do documento apresentado e conferido nesta ato. O referido é verdade. Dou fé.
Cód. Autenticação: 7853110220103157023 6-1; Data: 11/02/2020 10:39:00
Selo Digital de Fiscalização Tipo Normal C: AJT19899-OSKW;
Valor Total do Ato: R$ 4,56
Valber Azevêdo de Miranda Cavalcanti
Titular
Confira os dados do ato em: https://selodigital.tjpb.jus.br

https://outlook.live.com/mail/0/inbox/id/AQQkADAwATMwMAItMjdkMS0vOWZhLTAwAIDwMAoAEAC55hFNtmowRoIPGmRvXPkkAve/Ar

REPÚBLICA FEDERATIVA DO BRASIL
ESTADO DA PARAÍBA
CARTÓRIO AZEVÊDO BASTOS
FUNDADO EM 1888
PRIMEIRO REGISTRO CIVIL DE NASCIMENTO E ÓBITOS E PRIVATIVO DE CASAMENTOS, INTERDIÇÕES E TUTELAS DA COMARCA DE JOÃO PESSOA

Av. Epitácio Pessoa, 1145 Bairro dos Estados 58030-00, João Pessoa PB
Tel.: (83) 3244-5404 / Fax: (83) 3244-5484
http://www.azevedobastos.not.br
E-mail: cartorio@azevedobastos.not.br

DECLARAÇÃO DE SERVIÇO DE AUTENTICAÇÃO DIGITAL

O Bel. Válber Azevêdo de Miranda Cavalcanti, Oficial do Primeiro Registro Civil de Nascimentos e Óbitos e Privativo de Casamentos, Interdições e Tutelas com atribuição de autenticar e reconhecer firmas da Comarca de João Pessoa Capital do Estado da Paraíba, em virtude de Lei, etc...

DECLARO ainda que, para garantir transparência e segurança jurídica de todos os atos oriundos da atividade Notarial e Registral no Estado da Paraíba, foi instituído pela da Lei Nº 10.132, de 06 de novembro de 2013, a aplicação obrigatória de um Selo Digital de Fiscalização Extrajudicial em todos os atos de notas e registro, composto de um código único (por exemplo: Selo Digital: ABC12345-X1X2) e dessa forma, cada autenticação processada pela nossa Serventia pode ser verificada e confirmada tantas vezes quanto for necessário através do site do Tribunal de Justiça do Estado da Paraíba, endereço https://corregedoria.tjpb.jus.br/selo-digital/.

A autenticação digital do documento faz prova de que, na data e hora em que ela foi realizada, a empresa SILVIO VIGIDO - ME tinha posse de um documento com as mesmas características que foram reproduzidas na cópia autenticada, sendo da empresa SILVIO VIGIDO - ME a responsabilidade, única e exclusiva, pela idoneidade do documento apresentado a este Cartório.

Nesse sentido, declaro que a SILVIO VIGIDO - ME assumiu, nos termos do artigo 8°, §1°, do Decreto n° 10.278/2020, que regulamentou o artigo 3°, inciso X, da Lei Federal n° 13.874/2019 e o artigo 2°-A da Lei Federal 12.682/2012, a responsabilidade pelo processo de digitalização dos documentos físicos, garantindo perante este Cartório e terceiros, a sua autoria e integridade.

De acordo com o disposto no artigo 2º-A, §7°, da Lei Federal n° 12.682/2012, o documento em anexo, identificado individualmente em cada Código de Autenticação Digital[1] ou na referida sequência, poderá ser reproduzido em papel ou em qualquer outro meio físico.

Esta DECLARAÇÃO foi emitida em **29/04/2021 21:16:48 (hora local)** através do sistema de autenticação digital do Cartório Azevêdo Bastos, de acordo com o Art. 1º, 10º e seus §§ 1º e 2º da MP 2200/2001, como também, o documento eletrônico autenticado contendo o Certificado Digital do titular do Cartório Azevêdo Bastos, poderá ser solicitado diretamente a empresa SILVIO VIGIDO - ME ou ao Cartório pelo endereço de e-mail autentica@azevedobastos.not.br Para informações mais detalhadas deste ato, acesse o site https://autdigital.azevedobastos.not.br e informe o Código de Autenticação Digital

Esta Declaração é valida por **tempo indeterminado** e está disponível para consulta em nosso site.

[1]**Código de Autenticação Digital:** 78531102201031570236-1
[2]**Legislações Vigentes:** Lei Federal nº 8.935/94, Lei Federal nº 10.406/2002, Medida Provisória nº 2200/2001, Lei Federal nº 13.105/2015, Lei Estadual nº 8.721/2008, Lei Estadual nº 10.132/2013, Provimento CGJ N° 003/2014 e Provimento CNJ N° 100/2020.

O referido é verdade, dou fé.

CHAVE DIGITAL

00005b1d734fd94f057f2d69fe6bc05ba367931145540dfce1e827e0cd81d1e8c2bbba9e2e6710b7fb398e1d516596eed7503a141b2089052ea6230dad5732d9260c2432a0eecc28ce03c10dadc078a4

Presidência da República
Casa Civil
Medida Provisória Nº 2.200-2
de 24 de agosto de 2001

ICP Brasil

Fiscal nº	presencial		
460	08/2018	Raio-x odontológico móvel – marca x-dente , validade indeterminada	5
460	08/2018	Negatoscopio 1 corpo de parede pantografo ,inoxidável , marca s-med ,lote 2702195 ,validade indeterminada	5
460	08/2018	Escada de 2 degraus , maraca s-med lote 25021923, validade indeterminada	23
460	08/2018	Biombo triplo c rodízios ,marca s-med ,lote 27021912, validade indeterminada	12
460	08/2018	Mesa de exames tipo diva c cremalheira e sup. Lençol , marca s-med ,lote 270021918 . validade indeterminada	18
460	08/2018	Otoscópio clinico ,marca ,md mod. Mark II	10
460	08/2018	Oftalmoscópio convencional , marca md , mod. Omini 3000	11
459	08/2018	Mesa de exames tipo diva c cremalheira e suporte de lençol , maraca s-med lote 2702194 , validade indeterminada	4

Fazenda Rio Grande PR, 29 de janeiro de 2020.

Eliane Oliveira da Silva
Assistente Administrativo
Matrícula 351188

Eliane Oliveira da Silva
Assistente Administrativo
Matrícula 351188

CARTÓRIO AZEVEDO BASTOS
Autenticação Digital
De acordo com os artigos 1º, 3º e 7º inc. V, 8º, 41 e 52 da Lei Federal 8.935/1994 e Art.5 Inc. XII da Lei Estadual 8.721/2008 autentico a presente imagem digitalizada, reprodução fiel do documento apresentado e confirmo neste ato, O referido é verdade. Dou fé.
Cód. Autenticação: 7853110220103157057 7-1; Data: 11/02/2020 10:39:14
Selo Digital de Fiscalização Tipo Normal C: AJT19920-2FDE;
Valor Total do Ato: R$ 4,56
Valor Pago pelo de Miranda Cavalcanti
Confira os dados do ato em: https://selodigital.tjpb.jus.br
Titular

REPÚBLICA FEDERATIVA DO BRASIL
ESTADO DA PARAÍBA
CARTÓRIO AZEVÊDO BASTOS
FUNDADO EM 1888
PRIMEIRO REGISTRO CIVIL DE NASCIMENTO E ÓBITOS E PRIVATIVO DE CASAMENTOS, INTERDIÇÕES E TUTELAS DA COMARCA DE JOÃO PESSOA

Av. Epitácio Pessoa, 1145 Bairro dos Estados 58030-00, João Pessoa PB
Tel.: (83) 3244-5404 / Fax: (83) 3244-5484
http://www.azevedobastos.not.br
E-mail: cartorio@azevedobastos.not.br

DECLARAÇÃO DE SERVIÇO DE AUTENTICAÇÃO DIGITAL

O Bel. Válber Azevêdo de Miranda Cavalcanti, Oficial do Primeiro Registro Civil de Nascimentos e Óbitos e Privativo de Casamentos, Interdições e Tutelas com atribuição de autenticar e reconhecer firmas da Comarca de João Pessoa Capital do Estado da Paraíba, em virtude de Lei, etc...

DECLARO ainda que, para garantir transparência e segurança jurídica de todos os atos oriundos da atividade Notarial e Registral no Estado da Paraíba, foi instituído pela da Lei Nº 10.132, de 06 de novembro de 2013, a aplicação obrigatória de um Selo Digital de Fiscalização Extrajudicial em todos os atos de notas e registro, composto de um código único (por exemplo: Selo Digital: ABC12345-X1X2) e dessa forma, cada autenticação processada pela nossa Serventia pode ser verificada e confirmada tantas vezes quanto for necessário através do site do Tribunal de Justiça do Estado da Paraíba, endereço https://corregedoria.tjpb.jus.br/selo-digital/.

A autenticação digital do documento faz prova de que, na data e hora em que ela foi realizada, a empresa SILVIO VIGIDO - ME tinha posse de um documento com as mesmas características que foram reproduzidas na cópia autenticada, sendo da empresa SILVIO VIGIDO - ME a responsabilidade, única e exclusiva, pela idoneidade do documento apresentado a este Cartório.

Nesse sentido, declaro que a SILVIO VIGIDO - ME assumiu, nos termos do artigo 8°, §1°, do Decreto n° 10.278/2020, que regulamentou o artigo 3°, inciso X, da Lei Federal n° 13.874/2019 e o artigo 2°-A da Lei Federal 12.682/2012, a responsabilidade pelo processo de digitalização dos documentos físicos, garantindo perante este Cartório e terceiros, a sua autoria e integridade.

De acordo com o disposto no artigo 2º-A, §7°, da Lei Federal n° 12.682/2012, o documento em anexo, identificado individualmente em cada Código de Autenticação Digital[1] ou na referida sequência, poderá ser reproduzido em papel ou em qualquer outro meio físico.

Esta DECLARAÇÃO foi emitida em **29/04/2021 21:18:46 (hora local)** através do sistema de autenticação digital do Cartório Azevêdo Bastos, de acordo com o Art. 1º, 10º e seus §§ 1º e 2º da MP 2200/2001, como também, o documento eletrônico autenticado contendo o Certificado Digital do titular do Cartório Azevêdo Bastos, poderá ser solicitado diretamente a empresa SILVIO VIGIDO - ME ou ao Cartório pelo endereço de e-mail autentica@azevedobastos.not.br Para informações mais detalhadas deste ato, acesse o site https://autdigital.azevedobastos.not.br e informe o Código de Autenticação Digital

Esta Declaração é valida por **tempo indeterminado** e está disponível para consulta em nosso site.

[1]**Código de Autenticação Digital:** 78531102201031570577-1
[2]**Legislações Vigentes:** Lei Federal nº 8.935/94, Lei Federal nº 10.406/2002, Medida Provisória nº 2200/2001, Lei Federal nº 13.105/2015, Lei Estadual nº 8.721/2008, Lei Estadual nº 10.132/2013, Provimento CGJ N° 003/2014 e Provimento CNJ N° 100/2020.

O referido é verdade, dou fé.

CHAVE DIGITAL

00005b1d734fd94f057f2d69fe6bc05ba367931145540dfce1e827e0cd81d1e8977c49b4aac3f1faa6763ddd4c9ac8d6dfa72e4b66dbd84b26e28860415c1f9c260c2432a0eecc28ce03c10dadc078a4

Presidência da República
Casa Civil
Medida Provisória Nº 2.200-2
de 24 de agosto de 2001.

ICP Brasil

000353

Nota Fiscal nº	Pregão presencial	Produto	Qtde
429	36/2018	Cadeira ginecológica completa	1
		Mocho odontológico com rodízios, lote 2401192, validade indeterminada.	2
		Aparelho de ultrasson odontológico e jato de bicarbonato marca ortus bioscaler, validade indeterminada,	1

Natividade da Serra, 21 de fevereiro de 2020.

MARCOS VINICIUS DA COSTA CARVALHO

Presidente da Comissão de Licitação

CARTÓRIO AZEVÊDO BASTOS
Autenticação Digital
De acordo com os artigos 1º, 3º e 7º inc. V 8º, 41 e 52 da Lei Federal 8.935/1994 e Art. 5 Inc. XII da Lei Estadual 8.721/2008 autentico a presente imagem digitalizada, reprodução fiel do documento apresentado e conferido neste ato. O referido é verdade. Dou fé.
Cód. Autenticação: 7853270220115147023 4-1; Data: 27/02/2020 11:54:24
Selo Digital de Fiscalização Tipo Normal C; AJV39938-YNXA; Valor Total do Ato: R$ 4,56
Valber Azevêdo de Miranda Cavalcanti
Titular
Confira os dados do ato em: https://selodigital.tjpb.jus.br

000354

REPÚBLICA FEDERATIVA DO BRASIL
ESTADO DA PARAÍBA
CARTÓRIO AZEVÊDO BASTOS
FUNDADO EM 1888
PRIMEIRO REGISTRO CIVIL DE NASCIMENTO E ÓBITOS E PRIVATIVO DE CASAMENTOS, INTERDIÇÕES E TUTELAS DA COMARCA DE JOÃO PESSOA

Av. Epitácio Pessoa, 1145 Bairro dos Estados 58030-00, João Pessoa PB
Tel.: (83) 3244-5404 / Fax: (83) 3244-5484
http://www.azevedobastos.not.br
E-mail: cartorio@azevedobastos.not.br

DECLARAÇÃO DE SERVIÇO DE AUTENTICAÇÃO DIGITAL

O Bel. Válber Azevêdo de Miranda Cavalcanti, Oficial do Primeiro Registro Civil de Nascimentos e Óbitos e Privativo de Casamentos, Interdições e Tutelas com atribuição de autenticar e reconhecer firmas da Comarca de João Pessoa Capital do Estado da Paraíba, em virtude de Lei, etc...

DECLARO ainda que, para garantir transparência e segurança jurídica de todos os atos oriundos da atividade Notarial e Registral no Estado da Paraíba, foi instituído pela da Lei Nº 10.132, de 06 de novembro de 2013, a aplicação obrigatória de um Selo Digital de Fiscalização Extrajudicial em todos os atos de notas e registro, composto de um código único (por exemplo: Selo Digital: ABC12345-X1X2) e dessa forma, cada autenticação processada pela nossa Serventia pode ser verificada e confirmada tantas vezes quanto for necessário através do site do Tribunal de Justiça do Estado da Paraíba, endereço https://corregedoria.tjpb.jus.br/selo-digital/.

A autenticação digital do documento faz prova de que, na data e hora em que ela foi realizada, a empresa SILVIO VIGIDO - ME tinha posse de um documento com as mesmas características que foram reproduzidas na cópia autenticada, sendo da empresa SILVIO VIGIDO - ME a responsabilidade, única e exclusiva, pela idoneidade do documento apresentado a este Cartório.

Nesse sentido, declaro que a SILVIO VIGIDO - ME assumiu, nos termos do artigo 8°, §1°, do Decreto n° 10.278/2020, que regulamentou o artigo 3°, inciso X, da Lei Federal n° 13.874/2019 e o artigo 2°-A da Lei Federal 12.682/2012, a responsabilidade pelo processo de digitalização dos documentos físicos, garantindo perante este Cartório e terceiros, a sua autoria e integridade.

De acordo com o disposto no artigo 2º-A, §7°, da Lei Federal n° 12.682/2012, o documento em anexo, identificado individualmente em cada Código de Autenticação Digital[1] ou na referida sequência, poderá ser reproduzido em papel ou em qualquer outro meio físico.

Esta DECLARAÇÃO foi emitida em **29/04/2021 21:25:13 (hora local)** através do sistema de autenticação digital do Cartório Azevêdo Bastos, de acordo com o Art. 1º, 10º e seus §§ 1º e 2º da MP 2200/2001, como também, o documento eletrônico autenticado contendo o Certificado Digital do titular do Cartório Azevêdo Bastos, poderá ser solicitado diretamente a empresa SILVIO VIGIDO - ME ou ao Cartório pelo endereço de e-mail autentica@azevedobastos.not.br Para informações mais detalhadas deste ato, acesse o site https://autdigital.azevedobastos.not.br e informe o Código de Autenticação Digital

Esta Declaração é valida por **tempo indeterminado** e está disponível para consulta em nosso site.

[1]**Código de Autenticação Digital:** 78532702201151470234-1
[2]**Legislações Vigentes:** Lei Federal nº 8.935/94, Lei Federal nº 10.406/2002, Medida Provisória nº 2200/2001, Lei Federal nº 13.105/2015, Lei Estadual nº 8.721/2008, Lei Estadual nº 10.132/2013, Provimento CGJ N° 003/2014 e Provimento CNJ N° 100/2020.

O referido é verdade, dou fé.

CHAVE DIGITAL

00005b1d734fd94f057f2d69fe6bc05ba367931145540dfce1e827e0cd81d1e816e7768359b668bc499d3f397bb612c396d543b15a5c0044a12aecdb255e3b37260c2432a0eecc28ce03c10dadc078a4

Presidência da República
Casa Civil
Medida Provisória Nº 2.200-2,
de 24 de agosto de 2001.

ICP Brasil

PREFEITURA MUNICIPAL DE NOVA CAMPINA
Estado de São Paulo
CNPJ 60.123.072/0001-58

ATESTADO DE CAPACIDADE TÉCNICA

Atestamos para os fins e efeito legais que a empresa **SILVIO VIGIDO - ME**, e cadastrada no CNPJ: n.º 21.276.825/000103, com sede na AV. DEPUTADO EMILIO CARLOS nº 1.384 BAIRRO DO LIMÃO cidade de SÃO PAULO/SP, através do **Processo Licitatório nº. 3630/2018**, na modalidade **Pregão Presencial nº. 004/2018**, que tem como objeto EQUIPAMENTO ODONTOLOGICOS E HOSPITALARES PARA A UNIDADE DE SAÚDE JOÃO RODRIGUES E PARA O PSF NOEL DA SILVA SANTOS NO BAIRRO DE ITAOCA, Atestamos que forneceu equipamentos/produtos e que foram executados dentro do prazo de entrega e quantidades contratados. Nada havendo que desabone sua conduta.

ITEM	DESCRIÇÃO DOS ITENS	QUANT.
3	**Auto Clave Horizontal de Mesa Minimo de 10L (ate 75L):** câmara de esterilização em aço inox; modo de operação digital	2
27	**Mesa Mayo:** Estrutura em tubo quadrado de aço inox 20 x 20 x 1,2mm, montada sobre tripé com rodízios de 50mm.Altura regulavel atraves de borboleta. Acompanha bandeja inox.Dimensões da base: 0,60 x 0,45m - altura ajustavel de 0,90 à 1,40m.Dimensões da bandeja: 0,51 x 0,35m. Apresentar marca, modelo e catalago do produto.	1
29	**Mesa de Exames:** Estrutura em tubo de 31,75 x 1,2mm. Leito em chapa de aço inox de 0,75mm com cabeceira regulavel através de camalheira. Tratamento antiferruginoso, acabamento em pintura eletrostática a pó com resina epóxi-poliéster e polimerizador em estufa. Pés com ponteiras. Dimensões: 1,83 x 0,55 x 0,80m.Apresentar registro na ANVISA, modelo, marca e catalago de produto.	7

Nova Campina, 21 de fevereiro de 2020.

Angelo Luiz Veiga
Compras e Licitações

CARTÓRIO AZEVEDO BASTOS
Autenticação Digital
De acordo com os artigos 1º, 3º e 7º inc. V §1º, 41 e 52 da Lei Federal 8.935/1994 e Art. 6 Inc. XII da Lei Estadual 8.721/2008 autentico a presente imagem digitalizada, reprodução fiel do documento apresentado e conferido nesse ato. O referido é verdade. Dou fé.
Cód. Autenticação: 7853270220115147014 0-1; Data: 27/02/2020 11:54:23
Selo Digital de Fiscalização Tipo Normal C: AJV39937-5BH1;
Valor Total do Ato: R$ 4,56
Valber Azevedo de Miranda Cavalcanti
Titular
Confira os dados do ato em: https://selodigital.tjpb.jus.br

000356

REPÚBLICA FEDERATIVA DO BRASIL
ESTADO DA PARAÍBA
CARTÓRIO AZEVÊDO BASTOS
FUNDADO EM 1888
PRIMEIRO REGISTRO CIVIL DE NASCIMENTO E ÓBITOS E PRIVATIVO DE CASAMENTOS, INTERDIÇÕES E TUTELAS DA COMARCA DE JOÃO PESSOA

Av. Epitácio Pessoa, 1145 Bairro dos Estados 58030-00, João Pessoa PB
Tel.: (83) 3244-5404 / Fax: (83) 3244-5484
http://www.azevedobastos.not.br
E-mail: cartorio@azevedobastos.not.br

DECLARAÇÃO DE SERVIÇO DE AUTENTICAÇÃO DIGITAL

O Bel. Válber Azevêdo de Miranda Cavalcanti, Oficial do Primeiro Registro Civil de Nascimentos e Óbitos e Privativo de Casamentos, Interdições e Tutelas com atribuição de autenticar e reconhecer firmas da Comarca de João Pessoa Capital do Estado da Paraíba, em virtude de Lei, etc...

DECLARO ainda que, para garantir transparência e segurança jurídica de todos os atos oriundos da atividade Notarial e Registral no Estado da Paraíba, foi instituído pela da Lei Nº 10.132, de 06 de novembro de 2013, a aplicação obrigatória de um Selo Digital de Fiscalização Extrajudicial em todos os atos de notas e registro, composto de um código único (por exemplo: Selo Digital: ABC12345-X1X2) e dessa forma, cada autenticação processada pela nossa Serventia pode ser verificada e confirmada tantas vezes quanto for necessário através do site do Tribunal de Justiça do Estado da Paraíba, endereço https://corregedoria.tjpb.jus.br/selo-digital/.

A autenticação digital do documento faz prova de que, na data e hora em que ela foi realizada, a empresa SILVIO VIGIDO - ME tinha posse de um documento com as mesmas características que foram reproduzidas na cópia autenticada, sendo da empresa SILVIO VIGIDO - ME a responsabilidade, única e exclusiva, pela idoneidade do documento apresentado a este Cartório.

Nesse sentido, declaro que a SILVIO VIGIDO - ME assumiu, nos termos do artigo 8°, §1°, do Decreto n° 10.278/2020, que regulamentou o artigo 3°, inciso X, da Lei Federal n° 13.874/2019 e o artigo 2°-A da Lei Federal 12.682/2012, a responsabilidade pelo processo de digitalização dos documentos físicos, garantindo perante este Cartório e terceiros, a sua autoria e integridade.

De acordo com o disposto no artigo 2º-A, §7°, da Lei Federal n° 12.682/2012, o documento em anexo, identificado individualmente em cada Código de Autenticação Digital[1] ou na referida sequência, poderá ser reproduzido em papel ou em qualquer outro meio físico.

Esta DECLARAÇÃO foi emitida em **26/04/2021 17:40:30 (hora local)** através do sistema de autenticação digital do Cartório Azevêdo Bastos, de acordo com o Art. 1º, 10º e seus §§ 1º e 2º da MP 2200/2001, como também, o documento eletrônico autenticado contendo o Certificado Digital do titular do Cartório Azevêdo Bastos, poderá ser solicitado diretamente a empresa SILVIO VIGIDO - ME ou ao Cartório pelo endereço de e-mail autentica@azevedobastos.not.br Para informações mais detalhadas deste ato, acesse o site https://autdigital.azevedobastos.not.br e informe o Código de Autenticação Digital

Esta Declaração é valida por **tempo indeterminado** e está disponível para consulta em nosso site.

[1]**Código de Autenticação Digital:** 78532702201151470140-1
[2]**Legislações Vigentes:** Lei Federal nº 8.935/94, Lei Federal nº 10.406/2002, Medida Provisória nº 2200/2001, Lei Federal nº 13.105/2015, Lei Estadual nº 8.721/2008, Lei Estadual nº 10.132/2013, Provimento CGJ N° 003/2014 e Provimento CNJ N° 100/2020.

O referido é verdade, dou fé.

CHAVE DIGITAL

00005b1d734fd94f057f2d69fe6bc05ba00b26022f9ba0d77c07237a0b50dfdace9fa951d864da20a5558d34d2044132d740299f46577b6446b4dcfe0fab20a6260c2432a0eecc28ce03c10dadc078a4

Presidência da República
Casa Civil
Medida Provisória Nº 2.200-2,
de 24 de agosto de 2001.

ICP Brasil

Município de Itaí

Praça da Bandeira, 1038, Centro - Itaí - SP Cep 18.730-029
CNPJ 46.634.200/0001-05

Itens Adjudicados para o Fornecedor

PREGÃO nº 35 **PROCESSO: 134 / 2018** **Data 09/08/18** **Hora 1400**

: **UNIDADE: SECRETARIA DA SAUDE**

OBJETO: REGISTRO DE PREÇOS VISANDO AQUISIÇÃO DE EQUIPAMENTOS PERMANENTES DESTINADOS À SECRETARIA DE SAÚDE, COM ENTREGAS PARCELADAS DE ACORDO COM A NECESSIDADE, CONFORME DESCRITIVO NO ANEXO I

Fornecedor -> SILVIO VIGIDO ME

Item	*Cota ME*	*Comprada*	*Unid.*	*Descrição do item*	*Valor total*
3	N	2	UN	ARMÁRIO DE AÇO, ALTURA: 180 A 210CM, LARGURA: 70 A 110CM, 4 PRATELEIRAS, CAPACIDADE DE 40KG - MARCA: FATTO	1.358,00
4	N	1	UN	ARQUIVO EM AÇO DE 3 A 4 GAVETAS, DESLIZAMENTO DA GAVETA EM TRILHO TELESCÓPIO - MARCA: FATTO	480,00
10	N	2	UN	BRAÇADEIRA PARA INJEÇÃO EM AÇO INOXIDÁVEL APOIO DO BRAÇO EM AÇO INOXIDÁVEL, TIPO PEDESTAL ALTURA REGULÁVEL - MARCA: RENASCER	510,00
14	N	1	UN	COMPRESSOR ODONTOLÓGICO ISENTO DE ÓLEO, CAPACIDADE RESERVATÓRIO DE 30 A 39L, POTÊNCIA DE 1 A 1,5HP E CONSUMO DE 6 A 7 PÉS - MARCA: CHIAPERNI	2.150,00
15	N	2	UN	DESTILADOR DE ÁGUA DE ATÉ 5 LITROS / HORA - MARCA: CRISTOFOLI	3.080,00
16	N	1	UN	ESCADA DE AÇO INOXIDÁVEL COM 2 DEGRAUS - MARCA: SMED	280,00
17	N	3	UN	ESFIGMOMANÔMETRO ADULTO, EM TECIDO EM ALGODÃO, COM ABRAÇADEIRAS E FECHO DE VELCRO - MARCA: PREMIUM	465,00
21	N	1	UN	LARINGOSCÓPIO ADULTO, ILUMINAÇÃO INTERNA, FIBRA OPTICA, HALÓGENA - XÊNON, COM 5 LÂMINAS RÍGIDAS - MARCA: MD	1.390,00
26	N	2	UN	SUPORTE DE SORO EM AÇO INOXIDÁVEL, PEDESTAL - MARCA: SMED	640,00
27	N	2	UN	TENS - ESTIMULADO TRANSCUTÂNEO COM 4 CANAIS - MARCA: CARCI	1.940,00
28	N	2	UN	TENS E FES COM 4 CANAIS - MARCA: CARCI	2.910,00
29	N	1	UN	ULTRASSON PARA FISIOTERAPIA TELA LCD, MODO DE EMISSÃO / OPERAÇÃO CONTÍNUO E PULSADO, FREQUÊNCIA 1 E 3MHZ - MARCA: CARCI	1.200,00
				Valor total do Fornecedor ==>	**16.403,00**

CARTÓRIO AZEVÊDO BASTOS
Autenticação Digital
De acordo com os artigos 1º, 3º e 7º inc. V 8º, 41 e 52 da Lei Federal 8.935/1994 e Art. 8 Inc. XII da Lei Estadual 8.721/2008 autentico a presente imagem digitalizada, reprodução fiel do documento apresentado e conteúdo nesse ato. O referido é verdade. Dou fé.
Cód. Autenticação: 7853140220171152055 6-1; Data: 14/02/2020 17:17:32
Selo Digital de Fiscalização Tipo Normal C: AJU88792-CRYC; Valor Total do Ato: R$ 4,56
Válber Azevêdo de Miranda Cavalcanti
Titular
Confira os dados do ato em: https://selodigital.tjpb.jus.br

ATESTADO DE CAPACIDADE TÉCNICA DE FORNECIMENTO

Atestamos que a empresa **SILVIO VIGIDO ME**. devidamente inscrita no CNPJ 21.276.825/0001-03, sediada a Travessa Barra do Ribeira, nº 62, na cidade São Paulo/SP, executou o(s) fornecimento(s) dos itens referente ao procedimento licitatorio na modalidade Pregão Presencial nº 35/2018 em conformidade com a Ata de Registro de Preços nº 66/2018, conforme pedidos de compras durante sua execução.

Informamos ainda que os fornecimentos dos itens foram executados dentro dos padrões de qualidade e prazos pré-determinados, não havendo nada que desabone sua conduta.

Itaí, 29 de Janeiro de 2020.

Miguel de Castro Junior
Coordenador do Setor de Licitação
PREFEITURA DE ITAÍ

CARTÓRIO AZEVEDO BASTOS
Autenticação Digital
De acordo com os artigos 1º, 3º e 7º inc. V, §1º, 41 e 52 da Lei Federal 8.935/1994 e Art. 6 Inc. XII da Lei Estadual 8.721/2008 autentico a presente imagem digitalizada, reprodução fiel do documento apresentado e conferido nesse ato. O referido é verdade. Dou fé.
Cód. Autenticação: 7853140220171152055 6-2; Data: 14/02/2020 17:17:32
Selo Digital de Fiscalização Tipo Normal C: AJU88791-0YG0; Valor Total do Ato: R$ 4,56
Valber Azevêdo de Miranda Cavalcanti
Tabelião
Confira os dados do ato em: https://selodigital.tjpb.jus.br

MIGUEL DE CASTRO JUNIOR:30398633800

Assinado de forma digital por MIGUEL DE CASTRO JUNIOR:30398633800
DN: c=BR, o=ICP-Brasil, ou=Secretaria da Receita Federal do Brasil - RFB, ou=RFB e-CPF A3, ou=(EM BRANCO), ou=AR IMPRENSA OFICIAL, cn=MIGUEL DE CASTRO JUNIOR:30398633800
Dados: 2020.01.29 10:08:08 -03'00'

REPÚBLICA FEDERATIVA DO BRASIL
ESTADO DA PARAÍBA
CARTÓRIO AZEVÊDO BASTOS
FUNDADO EM 1888
PRIMEIRO REGISTRO CIVIL DE NASCIMENTO E ÓBITOS E PRIVATIVO DE CASAMENTOS, INTERDIÇÕES E TUTELAS DA COMARCA DE JOÃO PESSOA

Av. Epitácio Pessoa, 1145 Bairro dos Estados 58030-00, João Pessoa PB
Tel.: (83) 3244-5404 / Fax: (83) 3244-5484
http://www.azevedobastos.not.br
E-mail: cartorio@azevedobastos.not.br

DECLARAÇÃO DE SERVIÇO DE AUTENTICAÇÃO DIGITAL

O Bel. Válber Azevêdo de Miranda Cavalcanti, Oficial do Primeiro Registro Civil de Nascimentos e Óbitos e Privativo de Casamentos, Interdições e Tutelas com atribuição de autenticar e reconhecer firmas da Comarca de João Pessoa Capital do Estado da Paraíba, em virtude de Lei, etc...

DECLARA para os devidos fins de direito que, o documento em anexo identificado individualmente em cada Código de Autenticação Digital[1] ou na referida sequência, foi autenticado de acordo com as Legislações e normas vigentes[3].

DECLARO ainda que, para garantir transparência e segurança jurídica de todos os atos oriundos da atividade Notarial e Registral no Estado da Paraíba, foi instituído pela da Lei Nº 10.132, de 06 de novembro de 2013, a aplicação obrigatória de um Selo Digital de Fiscalização Extrajudicial em todos os atos de notas e registro, composto de um código único (por exemplo: Selo Digital: ABC12345-X1X2) e dessa forma, cada autenticação processada pela nossa Serventia pode ser verificada e confirmada tantas vezes quanto for necessário através do site do Tribunal de Justiça do Estado da Paraíba, endereço https://corregedoria.tjpb.jus.br/selo-digital/

A autenticação digital do documento faz prova de que, na data e hora em que ela foi realizada, a empresa SILVIO VIGIDO - ME tinha posse de um documento com as mesmas características que foram reproduzidas na cópia autenticada, sendo da empresa SILVIO VIGIDO - ME a responsabilidade, única e exclusiva, pela idoneidade do documento apresentado a este Cartório.

Esta DECLARAÇÃO foi emitida em **08/09/2020 15:28:43 (hora local)** através do sistema de autenticação digital do Cartório Azevêdo Bastos, de acordo com o Art. 1º, 10º e seus §§ 1º e 2º da MP 2200/2001, como também, o documento eletrônico autenticado contendo o Certificado Digital do titular do Cartório Azevêdo Bastos, poderá ser solicitado diretamente a empresa **SILVIO VIGIDO - ME** ou ao Cartório pelo endereço de e-mail autentica@azevedobastos.not.br

Para informações mais detalhadas deste ato, acesse o site https://autdigital.azevedobastos.not.br e informe o *Código de Autenticação Digital.*.

Esta Declaração é valida por **tempo indeterminado** e está disponível para consulta em nosso site.

[1]**Código de Autenticação Digital:** 78531402201711520556-1 78531402201711520556-2
[2]**Legislações Vigentes:** Lei Federal nº 8.935/94, Lei Federal nº 10.406/2002, Medida Provisória nº 2200/2001, Lei Federal nº 13.105/2015, Lei Estadual nº 8.721/2008, Lei Estadual nº 10.132/2013 e Provimento CGJ N° 003/2014.

O referido é verdade, dou fé.

CHAVE DIGITAL

00005b1d734fd94f057f2d69fe6bc05b236a7460291592e479f9c2a80642b38a885e5201a0fbd6dac149ea8af157e067f5eac77ecaba31b059bf0a3da6be78dc260c2432a0eecc28ce03c10dadc078a4

Presidência da República
Casa Civil
Medida Provisória Nº 2.200-2
de 24 de agosto de 2001.

ICP Brasil

000060

GOVERNO DO ESTADO DE SÃO PAULO
SECRETARIA DE DESENVOLVIMENTO ECONÔMICO
JUNTA COMERCIAL DO ESTADO DE SÃO PAULO

SÃO PAULO GOVERNO DO ESTADO

JUCESP

CERTIDÃO SIMPLIFICADA

CERTIFICAMOS QUE AS INFORMAÇÕES ABAIXO CONSTAM DOS DOCUMENTOS ARQUIVADOS NESTA JUNTA COMERCIAL E SÃO VIGENTES NA DATA DE SUA EXPEDIÇÃO.

SE HOUVER ARQUIVAMENTOS POSTERIORES, ESTA CERTIDÃO PERDERÁ SUA VALIDADE.

A AUTENTICIDADE DESTA CERTIDÃO E A EXISTÊNCIA DE ARQUIVAMENTOS POSTERIORES, SE HOUVER, PODERÃO SER CONSULTADAS NO SITE WWW.JUCESPONLINE.SP.GOV.BR, MEDIANTE O CÓDIGO DE AUTENTICIDADE INFORMADO AO FINAL DO DOCUMENTO.

EMPRESA

NIRE	REGISTRO	DATA DA CONSTITUIÇÃO	INÍCIO DAS ATIVIDADES	PRAZO DE DURAÇÃO
35129840563		23/10/2014	01/08/2014	

NOME COMERCIAL	TIPO JURÍDICO
SILVIO VIGIDO	EMPRESÁRIO (M.E.)

C.N.P.J.	ENDEREÇO	NÚMERO	COMPLEMENTO
[redacted]76.825/0001-03	AVENIDA DEPUTADO EMÍLIO CARLOS	1384	

BAIRRO	MUNICÍPIO	UF	CEP	MOEDA	VALOR CAPITAL
LIMÃO	SÃO PAULO	SP	02720-100	R$	10.000,00

OBJETO SOCIAL

COMERCIO ATACADISTA DE INSTRUMENTOS E MATERIAIS PARA USO MEDICO, CIRURGICO, HOSPITALAR E DE LABORATORIOS, COMERCIO ATACADISTA DE PRODUTOS ODONTOLOGICOS, COMERCIO ATACADISTA DE MAQUINAS, APARELHOS E EQUIPAMENTOS PARA USO ODONTO MEDICO HOSPITALAR, PARTES E PECAS, MAQUINAS, APARELHOS E EQUIPAMENTOS PARA USO VETERINARIO, COMERCIO VAREJISTA ESPECIALIZADO DE EQUIPAMENTOS E SUPRIMENTOS DE INFORMATICA E OUTROS PRODUTOS CORRELATOS DA AREA HOSPITALAR, LABORATORIAL E ESCRITORIOS, COMERCIO VAREJISTA DE ARTIGOS DE PAPELARIA, MATERIAL DE CONSUMO, HIGIENE, LIMPEZA E DESCARTAVEIS EM GERAL, ALUGUEL DE MATERIAL MEDICO.

EMPRESÁRIO

NOME
SILVIO VIGIDO

ENDEREÇO	NÚMERO	COMPLEMENTO
[redacted] PROFESSOR DARIO RIBEIRO	779	

BAIRRO	MUNICÍPIO	UF	CEP	RG
VILA PRADO	SÃO PAULO	SP	02559-000	226540959

CPF	CARGO	QUANTIDADE COTAS
264.026.208-40	EMPRESÁRIO	

ÚLTIMO DOCUMENTO ARQUIVADO

DATA	NÚMERO
07/05/2021	211.065/21-3

ALTERAÇÃO DA ATIVIDADE ECONÔMICA / OBJETO SOCIAL DA SEDE PARA COMERCIO ATACADISTA DE INSTRUMENTOS E MATERIAIS PARA USO MEDICO, CIRURGICO, HOSPITALAR E DE LABORATORIOS, COMERCIO ATACADISTA DE PRODUTOS ODONTOLOGICOS, COMERCIO ATACADISTA DE MAQUINAS, APARELHOS E EQUIPAMENTOS PARA USO ODONTO MEDICO HOSPITALAR, PARTES E PECAS, MAQUINAS, APARELHOS E EQUIPAMENTOS PARA USO VETERINARIO, COMERCIO VAREJISTA ESPECIALIZADO DE EQUIPAMENTOS E SUPRIMENTOS DE INFORMATICA E OUTROS PRODUTOS CORRELATOS DA AREA HOSPITALAR, LABORATORIAL E ESCRITORIOS, COMERCIO VAREJISTA DE ARTIGOS DE PAPELARIA, MATERIAL DE CONSUMO, HIGIENE, LIMPEZA E DESCARTAVEIS EM GERAL, ALUGUEL DE MATERIAL MEDICO.

000361

Documento Gratuito
Proibida a Comercialização

FIM DAS INFORMAÇÕES PARA NIRE: 35129840563
DATA DA ÚLTIMA ATUALIZAÇÃO DA BASE DE DADOS: 07/11/2023

JUCESP SÃO PAULO GOVERNO DO ESTADO documento assinado digitalmente

Certidão Simplificada. Documento certificado por MARIA CRISTINA FREI, Secretária Geral da Jucesp. A Junta Comercial do Estado de São Paulo, garante a autenticidade deste documento quando visualizado diretamente no portal www.jucesponline.sp.gov.br sob o número de autenticidade 224223172, terça-feira, 7 de novembro de 2023 às 13:13:10.

Documento Gratuito
Proibida a Comercialização

000362

Sistema de Cadastramento Unificado de Fornecedores - SICAF

Declaração

Declaramos para os fins previstos na Lei nª 8.666, de 1993, conforme documentação registrada no SICAF, que a situação do fornecedor no momento é a seguinte:

Dados do Fornecedor

CNPJ:	**21.276.825/0001-03**	DUNS®:	**93*****17**
Razão Social:	**SILVIO VIGIDO**		
Nome Fantasia:	**S-MED**		
Situação do Fornecedor:	**Credenciado**	Data de Vencimento do Cadastro:	**14/02/2024**
Natureza Jurídica:	**EMPRESÁRIO (INDIVIDUAL)**		
MEI:	**Não**		
Porte da Empresa:	**Micro Empresa**		

Ocorrências e Impedimentos

Ocorrência:	**Nada Consta**
Impedimento de Licitar:	**Nada Consta**

Níveis cadastrados:

I - Credenciamento

II - Habilitação Juridica

III - Regularidade Fiscal e Trabalhista Federal

Receita Federal e PGFN	Validade:	**18/11/2023**
FGTS	Validade:	**15/07/2023**
Trabalhista (http://www.tst.jus.br/certidao)	Validade:	**20/12/2023**

IV - Regularidade Fiscal Estadual/Distrital e Municipal

Receita Estadual/Distrital	Validade:	**11/07/2023**
Receita Municipal	Validade:	**08/08/2023**

V - Qualificação Técnica

VI - Qualificação Econômico-Financeira

Validade: **31/05/2024**

000363

Esta declaração é uma simples consulta e não tem efeito legal

Emitido em: 23/06/2023 12:29

CPF: 264.026.208-40 Nome: SILVIO VIGIDO

Ass: _____

PREFEITURA DE SÃO PAULO
FAZENDA

SECRETARIA MUNICIPAL DA FAZENDA
CERTIDÃO DE ROL NOMINAL

CERTIDÃO Nº
817315/2023
FL. 1/1

Número do Contribuinte: 21.276.825/

Nome do Contribuinte: SILVIO VIGIDO

Não consta imóvel cadastrado em nome de: SILVIO VIGIDO - CPF/CNPJ Raiz: 21.276.825/

Certidão emitida via internet com base na Portaria SF nº 04 de 05 de janeiro de 2012.
Prazo de validade de 06(seis) meses a partir da data de sua liberação com base na Portaria SF nº 04 de 05 de janeiro de 2012.
Certidão emitida às 15:04:32 horas do dia 11/08/2023 (hora e data de Brasília).

Código de autenticidade: 3D955D17

A aceitação desta certidão está condicionada à verificação de sua autenticidade na Internet, no endereço:
http://www.prefeitura.sp.gov.br/cidade/secretarias/fazenda.

Qualquer rasura invalidará este documento.

000364

Via Rápida Empresa - VRE

CERTIFICADO DE LICENCIAMENTO INTEGRADO

JUCESP - JUNTA COMERCIAL DO ESTADO DE SÃO PAULO

Secretaria de Desenvolvimento Econômico, Ciência, Tecnologia e Inovação

Prefeitura do Município de São Paulo

Governo do Estado de São Paulo

É importante saber que:

1. Todos os dados e declarações constantes deste documento são de responsabilidade do proprietário do estabelecimento.

2. Somente as atividades econômicas contidas neste comprovante tem o funcionamento autorizado.

3. Quaisquer alterações de dados e/ou de condições que determinem a inscrição nos órgãos e expedição deste documento implica a perda de sua validade e regularidade perante os órgãos, e obriga o empresário e/ou empresa jurídica a revalidar as informações e renovar sua solicitação.

4. Os órgãos envolvidos poderão a qualquer momento fiscalizar ou notificar o interessado a comprovar as restrições e/ou condições supramencionadas no documento, de forma que se não atendidas as notificações, poderá ter início procedimento de apuração de responsabilidades com eventual imposição de multa, interdição do imóvel ou cassação do licenciamento.

5. As taxas devidas de cada órgão deverão ser recolhidas diretamente com os envolvidos e mantidas válidas durante todo o período de vigência do estabelecimento, de acordo com as regras definidas e especificadas pelo órgão.

6. Este documento foi emitido com base no artigo 7º, item 1 do Decreto Estadual 55.660, de 30 de março de 2010. Trata-se de um documento provisório, pois ainda resta pendente a finalização de alguma das licenças dos órgãos integrados. Verifique a situação de cada uma das licenças abaixo.

DADOS DA SOLICITAÇÃO, EMISSÃO E VALIDADE DESTE DOCUMENTO:

PROTOCOLO/NÚMERO	Nº SOLICITAÇÃO	DATA DA SOLICITAÇÃO	DATA DE EMISSÃO	DATA DE VALIDADE
SPM2230093174	1475311	16/03/2022	16/02/2022	16/02/2025

DADOS DA EMPRESA

NOME EMPRESARIAL

SILVIO VIGIDO

CNPJ

21.276.825/0001-03

NATUREZA JURÍDICA

Empresário (Individual)

Inscrição Municipal

ENDEREÇO DO ESTABELECIMENTO

AVENIDA DEPUTADO EMILIO CARLOS, 1384

MAO, São Paulo - SP CEP: 02720100

ÁREA DO ESTABELECIMENTO 400.00

ÁREA DO IMÓVEL (ÁREA CONSTRUÍDA) (M²) 400.00

ATIVIDADES ECONÔMICAS LICENCIADAS

4645101 - Comércio atacadista de instrumentos e materiais para uso médico, cirúrgico, hospitalar e de laboratórios

4645103 - Comércio atacadista de produtos odontológicos

4664800 - Comércio atacadista de máquinas, aparelhos e equipamentos para uso odonto-médico-hospitalar; partes e peças

4751201 - Comércio varejista especializado de equipamentos e suprimentos de informática

4761003 - Comércio varejista de artigos de papelaria

7729203 - Aluguel de material médico

ATIVIDADES AUXILIARES LICENCIADAS

Sede

000065

DOCUMENTO PROVISÓRIO

ATIVIDADES AUXILIARES LICENCIADAS
Escritório Administrativo

ANÁLISE DE VIABILIDADE

PARECER DA PREFEITURA DO MUNICÍPIO DE SÃO PAULO

VÁLIDO PARA A INSCRIÇÃO MUNICIPAL DO IMÓVEL **DATA DE EMISSÃO:** 19/01/2022

TIPO DO IMÓVEL: Número IPTU: 07634500143

RESTRIÇÕES AO EXERCÍCIO DA ATIVIDADE NO LOCAL INDICADO:

» Empresa possui estabelecimento com atividade não aplicável

» Resultado da análise de viabilidade "não aplicável", porque a legislação municipal não prevê a análise de viabilidade para empresas sem estabelecimento.

» Empresa possui estabelecimento com atividade não aplicável

» Resultado da análise de viabilidade "não aplicável", porque a legislação municipal não prevê a análise de viabilidade para empresas sem estabelecimento.

» Empresa possui estabelecimento com atividade não aplicável

» Resultado da análise de viabilidade "não aplicável", porque a legislação municipal não prevê a análise de viabilidade para empresas sem estabelecimento.

Grupo de Atividade [nR1-3: Comércio diversificado de âmbito local: estabelecimentos de venda direta ao consumidor de produtos relacionados ou não ao uso residencial de âmbito local;] PASSÍVEL: Permitida a instalação da atividade no imóvel em questão em função da zona de uso.

» Quadro 4B - Parâmetros de incomodidade por zona : Zona [ZC]: Nível Critério de Avaliação (NCA) para ambiente externo dB(A) (c) (d) (f): Emissão ruído 7h-19h = Emissão máxima de 60 dB 4B(c) No caso dos aeroportos aplica-se o nível de ruído conforme norma técnica específica. 4B(d) Poderão incidir parâmetros especiais e mais restritivos nos termos §2º do artigo 113 desta lei. 4B(f) Para atividade de local de culto, nos feriados, sábados a partir das 14h e nos domingos, os parâmetros relativos a ruídos referentes ao período das 7h às 19h passam a valer também para os períodos das 6h às 7h e das 19h às 22h, permanecendo inalterados os parâmetros referentes ao período das 7h às 19h e das 22h às 7h.

» Quadro 4B - Parâmetros de incomodidade por zona : Zona [ZC]: Nível Critério de Avaliação (NCA) para ambiente externo dB(A) (c) (d) (f): Emissão ruído 19h-22h = Emissão máxima de 55 dB 4B(c) No caso dos aeroportos aplica-se o nível de ruído conforme norma técnica específica. 4B(d) Poderão incidir parâmetros especiais e mais restritivos nos termos §2º do artigo 113 desta lei. 4B(f) Para atividade de local de culto, nos feriados, sábados a partir das 14h e nos domingos, os parâmetros relativos a ruídos referentes ao período das 7h às 19h passam a valer também para os períodos das 6h às 7h e das 19h às 22h, permanecendo inalterados os parâmetros referentes ao período das 7h às 19h e das 22h às 7h.

» Quadro 4B - Parâmetros de incomodidade por zona : Zona [ZC]: Nível Critério de Avaliação (NCA) para ambiente externo dB(A) (c) (d) (f): Emissão ruído 22h-7h = Emissão máxima de 50 dB 4B(c) No caso dos aeroportos aplica-se o nível de ruído conforme norma técnica específica. 4B(d) Poderão incidir parâmetros especiais e mais restritivos nos termos §2º do artigo 113 desta lei. 4B(f) Para atividade de local de culto, nos feriados, sábados a partir das 14h e nos domingos, os parâmetros relativos a ruídos referentes ao período das 7h às 19h passam a valer também para os períodos das 6h às 7h e das 19h às 22h, permanecendo inalterados os parâmetros referentes ao período das 7h às 19h e das 22h às 7h.

» Quadro 4B - Parâmetros de incomodidade por zona : Zona [ZC]: Vibração associada = 4B(a) 4B(a) Aplicam-se a legislação pertinente e as normas técnicas brasileiras - ABNT em vigor.

» Quadro 4B - Parâmetros de incomodidade por zona : Zona [ZC]: Emissão de odores = 4B(a) 4B(a) Aplicam-se a legislação pertinente e as normas técnicas brasileiras - ABNT em vigor.

» Quadro 4B - Parâmetros de incomodidade por zona : Zona [ZC]: Emissão de gases, vapores e material particulado (e) = 4B(a) 4B(a) Aplicam-se a legislação pertinente e as normas técnicas brasileiras - ABNT em vigor. 4B(e) Quando necessário a CETESB recomenda instalar e operar sistema de controle de poluição do ar baseado na melhor tecnologia.

» Quadro 4B - Parâmetros de incomodidade por zona : Zona [ZC]: Emissão de radiação Faixa de frequência (0Hz à 300GHz) = 4B(b) 4B(b) Aplicam-se a legislação pertinente e as normas técnicas em vigor, sendo que o Executivo poderá estabelecer parâmetros mais restritivos de radiação eletromagnéticas não ionizantes.

» Quadro 4A - Condições de instalação por subcategoria de uso, grupos de atividade e usos específicos : Grupo de Atividade [nR1-3]: Número mínimo de vagas por área construída computável (em m²) ou por número de unidades habitacionais (UH) (a): Vagas de automóveis (e)(f) = Mínimo de 1 vaga a cada 75 m² de área construída computável Obs: 4A(a) Não se aplica nas zonas de uso ZEU, ZEUa, ZEUP, ZEUPa, ZEM, ZEMP e nos usos não residenciais em lotes com área inferior a 250m² (duzentos e

DOCUMENTO PROVISÓRIO

cinquenta metros quadrados) em todas as zonas. 4A(e) Para Serviços de Armazenamento e Guarda de Bens Móveis das subcategorias de uso nR1, nR2 e nR3, o número mínimo de vagas de automóveis exigido será calculado com base na área construída computável destinada à permanência humana. 4A(f) Quando exigido o número mínimo de vagas de automóveis, este deverá ser acrescido do número de vagas especiais conforme definido no Código de Obras e Edificações.

» Quadro 4A - Condições de instalação por subcategoria de uso, grupos de atividade e usos específicos : Grupo de Atividade [nR1-3]: Número mínimo de vagas por área construída computável (em m²) ou por número de unidades habitacionais (UH) (a): Vagas de bicicletas = Mínimo de 1 vaga a cada 250 m² de área construída computável Obs: 4A(a) Não se aplica nas zonas de uso ZEU, ZEUa, ZEUP, ZEUPa, ZEM, ZEMP e nos usos não residenciais em lotes com área inferior a 250m² (duzentos e cinquenta metros quadrados) em todas as zonas.

» Quadro 4A - Condições de instalação por subcategoria de uso, grupos de atividade e usos específicos : Grupo de Atividade [nR1-3]: Espaço para carga e descarga (c): Número de vagas para utilitário = Mínimo de 1 vaga e 1 vaga adicional a cada 4.000 m² de área construída computável Obs: 4A(c) Não se exige vaga para carga e descarga nos lotes com área até 250m² (duzentos e cinquenta metros quadrados), exceto em lotes localizados na Macroárea de Urbanização Consolidada e nos seguintes setores e subsetores da Macroárea de Estruturação Metropolitana: I. Subsetores Arco Tietê, Arco Pinheiros e Arco Faria Lima - Águas Espraiadas - Chucri Zaidan do Setor Orla Ferroviária e Fluvial. II. Setor Central (Operação Urbana Centro).

» Imóvel informado está inserido na Macroárea de Estruturação Metropolitana - MEM. Verificar a existência de lei específica para a região informada, nos termos do §3º do art. 76 da Lei nº 16.050/14.

» Ao continuar o processo, você assume a responsabilidade pelo endereço e inscrição imobiliária informados, ciente de que o resultado pode ser revertido caso seja apurada incorreção dos mesmos, sem prejuízo das demais penas da lei

Atividade passível de instalação no local, conforme disposições da legislação urbanística municipal em vigor.

» Grupo de Atividade [nR1-3: Comércio diversificado de âmbito local: estabelecimentos de venda direta ao consumidor de produtos relacionados ou não ao uso residencial de âmbito local;] PASSÍVEL: Permitida a instalação da atividade no imóvel em questão em função da zona de uso.

» Quadro 4B - Parâmetros de incomodidade por zona : Zona [ZC]: Nível Critério de Avaliação (NCA) para ambiente externo dB(A) (c) (d) (f): Emissão ruído 7h-19h = Emissão máxima de 60 dB 4B(c) No caso dos aeroportos aplica-se o nível de ruído conforme norma técnica específica. 4B(d) Poderão incidir parâmetros especiais e mais restritivos nos termos §2º do artigo 113 desta lei. 4B(f) Para atividade de local de culto, nos feriados, sábados a partir das 14h e nos domingos, os parâmetros relativos a ruídos referentes ao período das 7h às 19h passam a valer também para os períodos das 6h às 7h e das 19h às 22h, permanecendo inalterados os parâmetros referentes ao período das 7h às 19h e das 22h às 7h.

» Quadro 4B - Parâmetros de incomodidade por zona : Zona [ZC]: Nível Critério de Avaliação (NCA) para ambiente externo dB(A) (c) (d) (f): Emissão ruído 19h-22h = Emissão máxima de 55 dB 4B(c) No caso dos aeroportos aplica-se o nível de ruído conforme norma técnica específica. 4B(d) Poderão incidir parâmetros especiais e mais restritivos nos termos §2º do artigo 113 desta lei. 4B(f) Para atividade de local de culto, nos feriados, sábados a partir das 14h e nos domingos, os parâmetros relativos a ruídos referentes ao período das 7h às 19h passam a valer também para os períodos das 6h às 7h e das 19h às 22h, permanecendo inalterados os parâmetros referentes ao período das 7h às 19h e das 22h às 7h.

» Quadro 4B - Parâmetros de incomodidade por zona : Zona [ZC]: Nível Critério de Avaliação (NCA) para ambiente externo dB(A) (c) (d) (f): Emissão ruído 22h-7h = Emissão máxima de 50 dB 4B(c) No caso dos aeroportos aplica-se o nível de ruído conforme norma técnica específica. 4B(d) Poderão incidir parâmetros especiais e mais restritivos nos termos §2º do artigo 113 desta lei. 4B(f) Para atividade de local de culto, nos feriados, sábados a partir das 14h e nos domingos, os parâmetros relativos a ruídos referentes ao período das 7h às 19h passam a valer também para os períodos das 6h às 7h e das 19h às 22h, permanecendo inalterados os parâmetros referentes ao período das 7h às 19h e das 22h às 7h.

» Quadro 4B - Parâmetros de incomodidade por zona : Zona [ZC]: Vibração associada = 4B(a) 4B(a) Aplicam-se a legislação pertinente e as normas técnicas brasileiras - ABNT em vigor.

» Quadro 4B - Parâmetros de incomodidade por zona : Zona [ZC]: Emissão de odores = 4B(a) 4B(a) Aplicam-se a legislação pertinente e as normas técnicas brasileiras - ABNT em vigor.

» Quadro 4B - Parâmetros de incomodidade por zona : Zona [ZC]: Emissão de gases, vapores e material particulado (e) = 4B(a) 4B(a) Aplicam-se a legislação pertinente e as normas técnicas brasileiras - ABNT em vigor. 4B(e) Quando necessário a CETESB recomenda instalar e operar sistema de controle de poluição do ar baseado na melhor tecnologia.

» Quadro 4B - Parâmetros de incomodidade por zona : Zona [ZC]: Emissão de radiação Faixa de frequência (0Hz à 300GHz) = 4B(b) 4B(b) Aplicam-se a legislação pertinente e as normas técnicas em vigor, sendo que o Executivo poderá estabelecer parâmetros mais restritivos de radiação eletromagnéticas não ionizantes.

» Quadro 4A - Condições de instalação por subcategoria de uso, grupos de atividade e usos específicos : Grupo de Atividade [nR1-3]: Número mínimo de vagas por área construída computável (em m²) ou por número de unidades habitacionais (UH) (a): Vagas de automóveis (e)(f) = Mínimo de 1 vaga a cada 75 m² de área construída computável Obs: 4A(a) Não se aplica nas zonas de uso ZEU, ZEUa, ZEUP, ZEUPa, ZEM, ZEMP e nos usos não residenciais em lotes com área inferior a 250m² (duzentos e

cinquenta metros quadrados) em todas as zonas. 4A(e) Para Serviços de Armazenamento e Guarda de Bens Móveis das subcategorias de uso nR1, nR2 e nR3, o número mínimo de vagas de automóveis exigido será calculado com base na área construída computável destinada à permanência humana. 4A(f) Quando exigido o número mínimo de vagas de automóveis, este deverá ser acrescido do número de vagas especiais conforme definido no Código de Obras e Edificações.

» Quadro 4A - Condições de instalação por subcategoria de uso, grupos de atividade e usos específicos : Grupo de Atividade [nR1-3]: Número mínimo de vagas por área construída computável (em m²) ou por número de unidades habitacionais (UH) (a): Vagas de bicicletas = Mínimo de 1 vaga a cada 250 m² de área construída computável Obs: 4A(a) Não se aplica nas zonas de uso ZEU, ZEUa, ZEUP, ZEUPa, ZEM, ZEMP e nos usos não residenciais em lotes com área inferior a 250m² (duzentos e cinquenta metros quadrados) em todas as zonas.

» Quadro 4A - Condições de instalação por subcategoria de uso, grupos de atividade e usos específicos : Grupo de Atividade [nR1-3]: Espaço para carga e descarga (c): Número de vagas para utilitário = Mínimo de 1 vaga e 1 vaga adicional a cada 4.000 m² de área construída computável Obs: 4A(c) Não se exige vaga para carga e descarga nos lotes com área até 250m² (duzentos e cinquenta metros quadrados), exceto em lotes localizados na Macroárea de Urbanização Consolidada e nos seguintes setores e subsetores da Macroárea de Estruturação Metropolitana: I. Subsetores Arco Tietê, Arco Pinheiros e Arco Faria Lima - Águas Espraiadas - Chucri Zaidan do Setor Orla Ferroviária e Fluvial. II. Setor Central (Operação Urbana Centro).

» Imóvel informado está inserido na Macroárea de Estruturação Metropolitana - MEM. Verificar a existência de lei específica para a região informada, nos termos do §3º do art. 76 da Lei nº 16.050/14.

» Ao continuar o processo, você assume a responsabilidade pelo endereço e inscrição imobiliária informados, ciente de que o resultado pode ser revertido caso seja apurada incorreção dos mesmos, sem prejuízo das demais penas da lei

Atividade passível de instalação no local, conforme disposições da legislação urbanística municipal em vigor.

» Grupo de Atividade [nR1-5: Serviços pessoais: estabelecimentos destinados à prestação de serviços pessoais de âmbito local;] PASSÍVEL: Permitida a instalação da atividade no imóvel em questão em função da zona de uso.

» Quadro 4B - Parâmetros de incomodidade por zona : Zona [ZC]: Nível Critério de Avaliação (NCA) para ambiente externo dB(A) (c) (d) (f): Emissão ruído 7h-19h = Emissão máxima de 60 dB 4B(c) No caso dos aeroportos aplica-se o nível de ruído conforme norma técnica específica. 4B(d) Poderão incidir parâmetros especiais e mais restritivos nos termos §2º do artigo 113 desta lei. 4B(f) Para atividade de local de culto, nos feriados, sábados a partir das 14h e nos domingos, os parâmetros relativos a ruídos referentes ao período das 7h às 19h passam a valer também para os períodos das 6h às 7h e das 19h às 22h, permanecendo inalterados os parâmetros referentes ao período das 7h às 19h e das 22h às 7h.

» Quadro 4B - Parâmetros de incomodidade por zona : Zona [ZC]: Nível Critério de Avaliação (NCA) para ambiente externo dB(A) (c) (d) (f): Emissão ruído 19h-22h = Emissão máxima de 55 dB 4B(c) No caso dos aeroportos aplica-se o nível de ruído conforme norma técnica específica. 4B(d) Poderão incidir parâmetros especiais e mais restritivos nos termos §2º do artigo 113 desta lei. 4B(f) Para atividade de local de culto, nos feriados, sábados a partir das 14h e nos domingos, os parâmetros relativos a ruídos referentes ao período das 7h às 19h passam a valer também para os períodos das 6h às 7h e das 19h às 22h, permanecendo inalterados os parâmetros referentes ao período das 7h às 19h e das 22h às 7h.

» Quadro 4B - Parâmetros de incomodidade por zona : Zona [ZC]: Nível Critério de Avaliação (NCA) para ambiente externo dB(A) (c) (d) (f): Emissão ruído 22h-7h = Emissão máxima de 50 dB 4B(c) No caso dos aeroportos aplica-se o nível de ruído conforme norma técnica específica. 4B(d) Poderão incidir parâmetros especiais e mais restritivos nos termos §2º do artigo 113 desta lei. 4B(f) Para atividade de local de culto, nos feriados, sábados a partir das 14h e nos domingos, os parâmetros relativos a ruídos referentes ao período das 7h às 19h passam a valer também para os períodos das 6h às 7h e das 19h às 22h, permanecendo inalterados os parâmetros referentes ao período das 7h às 19h e das 22h às 7h.

» Quadro 4B - Parâmetros de incomodidade por zona : Zona [ZC]: Vibração associada = 4B(a) 4B(a) Aplicam-se a legislação pertinente e as normas técnicas brasileiras - ABNT em vigor.

» Quadro 4B - Parâmetros de incomodidade por zona : Zona [ZC]: Emissão de odores = 4B(a) 4B(a) Aplicam-se a legislação pertinente e as normas técnicas brasileiras - ABNT em vigor.

» Quadro 4B - Parâmetros de incomodidade por zona : Zona [ZC]: Emissão de gases, vapores e material particulado (e) = 4B(a) 4B(a) Aplicam-se a legislação pertinente e as normas técnicas brasileiras - ABNT em vigor. 4B(e) Quando necessário a CETESB recomenda instalar e operar sistema de controle de poluição do ar baseado na melhor tecnologia.

» Quadro 4B - Parâmetros de incomodidade por zona : Zona [ZC]: Emissão de radiação Faixa de frequência (0Hz à 300GHz) = 4B(b) 4B(b) Aplicam-se a legislação pertinente e as normas técnicas em vigor, sendo que o Executivo poderá estabelecer parâmetros mais restritivos de radiação eletromagnéticas não ionizantes.

» Quadro 4A - Condições de instalação por subcategoria de uso, grupos de atividade e usos específicos : Grupo de Atividade [nR1-5]: Número mínimo de vagas por área construída computável (em m²) ou por número de unidades habitacionais (UH) (a): Vagas de automóveis (e)(f) = Mínimo de 1 vaga a cada 75 m² de área construída computável Obs: 4A(a) Não se aplica nas zonas de uso ZEU, ZEUa, ZEUP, ZEUPa, ZEM, ZEMP e nos usos não residenciais em lotes com área inferior a 250m² (duzentos e cinquenta metros quadrados) em todas as zonas. 4A(e) Para Serviços de Armazenamento e Guarda de Bens Móveis das

DOCUMENTO PROVISÓRIO

subcategorias de uso nR1, nR2 e nR3, o número mínimo de vagas de automóveis exigido será calculado com base na área construída computável destinada à permanência humana. 4A(f) Quando exigido o número mínimo de vagas de automóveis, este deverá ser acrescido do número de vagas especiais conforme definido no Código de Obras e Edificações.

» Quadro 4A - Condições de instalação por subcategoria de uso, grupos de atividade e usos específicos : Grupo de Atividade [nR1-5]: Número mínimo de vagas por área construída computável (em m²) ou por número de unidades habitacionais (UH) (a): Vagas de bicicletas = Mínimo de 1 vaga a cada 250 m² de área construída computável Obs: 4A(a) Não se aplica nas zonas de uso ZEU, ZEUa, ZEUP, ZEUPa, ZEM, ZEMP e nos usos não residenciais em lotes com área inferior a 250m² (duzentos e cinquenta metros quadrados) em todas as zonas.

» Quadro 4A - Condições de instalação por subcategoria de uso, grupos de atividade e usos específicos : Grupo de Atividade [nR1-5]: Espaço para carga e descarga (c): Número de vagas para utilitário = Mínimo de 1 vaga e 1 vaga adicional a cada 4.000 m² de área construída computável Obs: 4A(c) Não se exige vaga para carga e descarga nos lotes com área até 250m² (duzentos e cinquenta metros quadrados), exceto em lotes localizados na Macroárea de Urbanização Consolidada e nos seguintes setores e subsetores da Macroárea de Estruturação Metropolitana: I. Subsetores Arco Tietê, Arco Pinheiros e Arco Faria Lima - Águas Espraiadas - Chucri Zaidan do Setor Orla Ferroviária e Fluvial. II. Setor Central (Operação Urbana Centro).

» Imóvel informado está inserido na Macroárea de Estruturação Metropolitana - MEM. Verificar a existência de lei específica para a região informada, nos termos do §3º do art. 76 da Lei nº 16.050/14.

» Ao continuar o processo, você assume a responsabilidade pelo endereço e inscrição imobiliária informados, ciente de que o resultado pode ser revertido caso seja apurada incorreção dos mesmos, sem prejuízo das demais penas da lei

» Atividade passível de instalação no local, conforme disposições da legislação urbanística municipal em vigor.

Grupo de Atividade [nR1-6: Serviços profissionais: estabelecimentos destinados à prestação de serviços de profissionais liberais, técnicos ou universitários ou de residencial;apoio ao uso residencial;] PASSÍVEL: Permitida a instalação da atividade no imóvel em questão em função da zona de uso.

» Quadro 4B - Parâmetros de incomodidade por zona : Zona [ZC]: Nível Critério de Avaliação (NCA) para ambiente externo dB(A) (c) (d) (f): Emissão ruído 7h-19h = Emissão máxima de 60 dB 4B(c) No caso dos aeroportos aplica-se o nível de ruído conforme norma técnica específica. 4B(d) Poderão incidir parâmetros especiais e mais restritivos nos termos §2º do artigo 113 desta lei. 4B(f) Para atividade de local de culto, nos feriados, sábados a partir das 14h e nos domingos, os parâmetros relativos a ruídos referentes ao período das 7h às 19h passam a valer também para os períodos das 6h às 7h e das 19h às 22h, permanecendo inalterados os parâmetros referentes ao período das 7h às 19h e das 22h às 7h.

» Quadro 4B - Parâmetros de incomodidade por zona : Zona [ZC]: Nível Critério de Avaliação (NCA) para ambiente externo dB(A) (c) (d) (f): Emissão ruído 19h-22h = Emissão máxima de 55 dB 4B(c) No caso dos aeroportos aplica-se o nível de ruído conforme norma técnica específica. 4B(d) Poderão incidir parâmetros especiais e mais restritivos nos termos §2º do artigo 113 desta lei. 4B(f) Para atividade de local de culto, nos feriados, sábados a partir das 14h e nos domingos, os parâmetros relativos a ruídos referentes ao período das 7h às 19h passam a valer também para os períodos das 6h às 7h e das 19h às 22h, permanecendo inalterados os parâmetros referentes ao período das 7h às 19h e das 22h às 7h.

» Quadro 4B - Parâmetros de incomodidade por zona : Zona [ZC]: Nível Critério de Avaliação (NCA) para ambiente externo dB(A) (c) (d) (f): Emissão ruído 22h-7h = Emissão máxima de 50 dB 4B(c) No caso dos aeroportos aplica-se o nível de ruído conforme norma técnica específica. 4B(d) Poderão incidir parâmetros especiais e mais restritivos nos termos §2º do artigo 113 desta lei. 4B(f) Para atividade de local de culto, nos feriados, sábados a partir das 14h e nos domingos, os parâmetros relativos a ruídos referentes ao período das 7h às 19h passam a valer também para os períodos das 6h às 7h e das 19h às 22h, permanecendo inalterados os parâmetros referentes ao período das 7h às 19h e das 22h às 7h.

» Quadro 4B - Parâmetros de incomodidade por zona : Zona [ZC]: Vibração associada = 4B(a) 4B(a) Aplicam-se a legislação pertinente e as normas técnicas brasileiras - ABNT em vigor.

» Quadro 4B - Parâmetros de incomodidade por zona : Zona [ZC]: Emissão de odores = 4B(a) 4B(a) Aplicam-se a legislação pertinente e as normas técnicas brasileiras - ABNT em vigor.

» Quadro 4B - Parâmetros de incomodidade por zona : Zona [ZC]: Emissão de gases, vapores e material particulado (e) = 4B(a) 4B(a) Aplicam-se a legislação pertinente e as normas técnicas brasileiras - ABNT em vigor. 4B(e) Quando necessário a CETESB recomenda instalar e operar sistema de controle de poluição do ar baseado na melhor tecnologia.

» Quadro 4B - Parâmetros de incomodidade por zona : Zona [ZC]: Emissão de radiação Faixa de frequência (0Hz à 300GHz) = 4B(b) 4B(b) Aplicam-se a legislação pertinente e as normas técnicas em vigor, sendo que o Executivo poderá estabelecer parâmetros mais restritivos de radiação eletromagnéticas não ionizantes.

» Quadro 4A - Condições de instalação por subcategoria de uso, grupos de atividade e usos específicos : Grupo de Atividade [nR1-6]: Número mínimo de vagas por área construída computável (em m²) ou por número de unidades habitacionais (UH) (a): Vagas de automóveis (e)(f) = Mínimo de 1 vaga a cada 75 m² de área construída computável Obs: 4A(a) Não se aplica nas zonas de uso ZEU, ZEUa, ZEUP, ZEUPa, ZEM, ZEMP e nos usos não residenciais em lotes com área inferior a 250m² (duzentos e cinquenta metros quadrados) em todas as zonas. 4A(e) Para Serviços de Armazenamento e Guarda de Bens Móveis das

subcategorias de uso nR1, nR2 e nR3, o número mínimo de vagas de automóveis exigido será calculado com base na área construída computável destinada à permanência humana. 4A(f) Quando exigido o número mínimo de vagas de automóveis, este deverá ser acrescido do número de vagas especiais conforme definido no Código de Obras e Edificações.

» Quadro 4A - Condições de instalação por subcategoria de uso, grupos de atividade e usos específicos : Grupo de Atividade [nR1-6]: Número mínimo de vagas por área construída computável (em m²) ou por número de unidades habitacionais (UH) (a): Vagas de bicicletas = Mínimo de 1 vaga a cada 250 m² de área construída computável Obs: 4A(a) Não se aplica nas zonas de uso ZEU, ZEUa, ZEUP, ZEUPa, ZEM, ZEMP e nos usos não residenciais em lotes com área inferior a 250m² (duzentos e cinquenta metros quadrados) em todas as zonas.

» Quadro 4A - Condições de instalação por subcategoria de uso, grupos de atividade e usos específicos : Grupo de Atividade [nR1-6]: Espaço para carga e descarga (c): Número de vagas para utilitário = Mínimo de 1 vaga e 1 vaga adicional a cada 4.000 m² de área construída computável Obs: 4A(c) Não se exige vaga para carga e descarga nos lotes com área até 250m² (duzentos e cinquenta metros quadrados), exceto em lotes localizados na Macroárea de Urbanização Consolidada e nos seguintes setores e subsetores da Macroárea de Estruturação Metropolitana: I. Subsetores Arco Tietê, Arco Pinheiros e Arco Faria Lima - Águas Espraiadas - Chucri Zaidan do Setor Orla Ferroviária e Fluvial. II. Setor Central (Operação Urbana Centro).

» Imóvel informado está inserido na Macroárea de Estruturação Metropolitana - MEM. Verificar a existência de lei específica para a região informada, nos termos do §3º do art. 76 da Lei nº 16.050/14.

» Ao continuar o processo, você assume a responsabilidade pelo endereço e inscrição imobiliária informados, ciente de que o resultado pode ser revertido caso seja apurada incorreção dos mesmos, sem prejuízo das demais penas da lei

» Atividade passível de instalação no local, conforme disposições da legislação urbanística municipal em vigor.

Grupo de Atividade [nR1-6: Serviços profissionais: estabelecimentos destinados à prestação de serviços de profissionais liberais, técnicos ou universitários ou de residencial;apoio ao uso residencial;] PASSÍVEL: Permitida a instalação da atividade no imóvel em questão em função da zona de uso.

» Quadro 4B - Parâmetros de incomodidade por zona : Zona [ZC]: Nível Critério de Avaliação (NCA) para ambiente externo dB(A) (c) (d) (f): Emissão ruído 7h-19h = Emissão máxima de 60 dB 4B(c) No caso dos aeroportos aplica-se o nível de ruído conforme norma técnica específica. 4B(d) Poderão incidir parâmetros especiais e mais restritivos nos termos §2º do artigo 113 desta lei. 4B(f) Para atividade de local de culto, nos feriados, sábados a partir das 14h e nos domingos, os parâmetros relativos a ruídos referentes ao período das 7h às 19h passam a valer também para os períodos das 6h às 7h e das 19h às 22h, permanecendo inalterados os parâmetros referentes ao período das 7h às 19h e das 22h às 7h.

» Quadro 4B - Parâmetros de incomodidade por zona : Zona [ZC]: Nível Critério de Avaliação (NCA) para ambiente externo dB(A) (c) (d) (f): Emissão ruído 19h-22h = Emissão máxima de 55 dB 4B(c) No caso dos aeroportos aplica-se o nível de ruído conforme norma técnica específica. 4B(d) Poderão incidir parâmetros especiais e mais restritivos nos termos §2º do artigo 113 desta lei. 4B(f) Para atividade de local de culto, nos feriados, sábados a partir das 14h e nos domingos, os parâmetros relativos a ruídos referentes ao período das 7h às 19h passam a valer também para os períodos das 6h às 7h e das 19h às 22h, permanecendo inalterados os parâmetros referentes ao período das 7h às 19h e das 22h às 7h.

» Quadro 4B - Parâmetros de incomodidade por zona : Zona [ZC]: Nível Critério de Avaliação (NCA) para ambiente externo dB(A) (c) (d) (f): Emissão ruído 22h-7h = Emissão máxima de 50 dB 4B(c) No caso dos aeroportos aplica-se o nível de ruído conforme norma técnica específica. 4B(d) Poderão incidir parâmetros especiais e mais restritivos nos termos §2º do artigo 113 desta lei. 4B(f) Para atividade de local de culto, nos feriados, sábados a partir das 14h e nos domingos, os parâmetros relativos a ruídos referentes ao período das 7h às 19h passam a valer também para os períodos das 6h às 7h e das 19h às 22h, permanecendo inalterados os parâmetros referentes ao período das 7h às 19h e das 22h às 7h.

» Quadro 4B - Parâmetros de incomodidade por zona : Zona [ZC]: Vibração associada = 4B(a) 4B(a) Aplicam-se a legislação pertinente e as normas técnicas brasileiras - ABNT em vigor.

» Quadro 4B - Parâmetros de incomodidade por zona : Zona [ZC]: Emissão de odores = 4B(a) 4B(a) Aplicam-se a legislação pertinente e as normas técnicas brasileiras - ABNT em vigor.

» Quadro 4B - Parâmetros de incomodidade por zona : Zona [ZC]: Emissão de gases, vapores e material particulado (e) = 4B(a) 4B(a) Aplicam-se a legislação pertinente e as normas técnicas brasileiras - ABNT em vigor. 4B(e) Quando necessário a CETESB recomenda instalar e operar sistema de controle de poluição do ar baseado na melhor tecnologia.

» Quadro 4B - Parâmetros de incomodidade por zona : Zona [ZC]: Emissão de radiação Faixa de frequência (0Hz à 300GHz) = 4B(b) 4B(b) Aplicam-se a legislação pertinente e as normas técnicas em vigor, sendo que o Executivo poderá estabelecer parâmetros mais restritivos de radiação eletromagnéticas não ionizantes.

» Quadro 4A - Condições de instalação por subcategoria de uso, grupos de atividade e usos específicos : Grupo de Atividade [nR1-6]: Número mínimo de vagas por área construída computável (em m²) ou por número de unidades habitacionais (UH) (a): Vagas de automóveis (e)(f) = Mínimo de 1 vaga a cada 75 m² de área construída computável Obs: 4A(a) Não se aplica nas zonas de uso ZEU, ZEUa, ZEUP, ZEUPa, ZEM, ZEMP e nos usos não residenciais em lotes com área inferior a 250m² (duzentos e cinquenta metros quadrados) em todas as zonas. 4A(e) Para Serviços de Armazenamento e Guarda de Bens Móveis das

DOCUMENTO PROVISÓRIO

subcategorias de uso nR1, nR2 e nR3, o número mínimo de vagas de automóveis exigido será calculado com base na área construída computável destinada à permanência humana. 4A(f) Quando exigido o número mínimo de vagas de automóveis, este deverá ser acrescido do número de vagas especiais conforme definido no Código de Obras e Edificações.

» Quadro 4A - Condições de instalação por subcategoria de uso, grupos de atividade e usos específicos : Grupo de Atividade [nR1-6]: Número mínimo de vagas por área construída computável (em m²) ou por número de unidades habitacionais (UH) (a): Vagas de bicicletas = Mínimo de 1 vaga a cada 250 m² de área construída computável Obs: 4A(a) Não se aplica nas zonas de uso ZEU, ZEUa, ZEUP, ZEUPa, ZEM, ZEMP e nos usos não residenciais em lotes com área inferior a 250m² (duzentos e cinquenta metros quadrados) em todas as zonas.

» Quadro 4A - Condições de instalação por subcategoria de uso, grupos de atividade e usos específicos : Grupo de Atividade [nR1-6]: Espaço para carga e descarga (c): Número de vagas para utilitário = Mínimo de 1 vaga e 1 vaga adicional a cada 4.000 m² de área construída computável Obs: 4A(c) Não se exige vaga para carga e descarga nos lotes com área até 250m² (duzentos e cinquenta metros quadrados), exceto em lotes localizados na Macroárea de Urbanização Consolidada e nos seguintes setores e subsetores da Macroárea de Estruturação Metropolitana: I. Subsetores Arco Tietê, Arco Pinheiros e Arco Faria Lima - Águas Espraiadas - Chucri Zaidan do Setor Orla Ferroviária e Fluvial. II. Setor Central (Operação Urbana Centro).

» Imóvel informado está inserido na Macroárea de Estruturação Metropolitana - MEM. Verificar a existência de lei específica para a região informada, nos termos do §3º do art. 76 da Lei nº 16.050/14.

» Ao continuar o processo, você assume a responsabilidade pelo endereço e inscrição imobiliária informados, ciente de que o resultado pode ser revertido caso seja apurada incorreção dos mesmos, sem prejuízo das demais penas da lei

» Atividade passível de instalação no local, conforme disposições da legislação urbanística municipal em vigor.

LICENCIAMENTO INTEGRADO

Secretaria de Estado da Saúde / Vigilância Sanitária

O processo de licenciamento para este órgão não foi solicitado ou ainda está em andamento. É necessário que o interessado conclua o pedido.

Secretaria de Estado da Segurança Pública / Corpo de Bombeiros

DATA EMISSÃO	NÚMERO DE LICENÇA	VALIDADE
16/02/2022	CLCB 0000825457	16/02/2025

FORAM PRESTADAS AS SEGUINTES DECLARAÇÕES:

» Declaro que o meu estabelecimento encontra-se no interior de uma edificação Licenciada pelo Corpo de Bombeiros, conforme o tipo e o número acima descrito.

» Declaro que a atividade a ser desenvolvida no estabelecimento é compatível com a ocupação aprovada pelo Corpo de Bombeiros para a edificação como um todo.

» Declaro estar ciente de que devo manter os sistemas de segurança contra incêndio sob minha responsabilidade em condições de utilização, de acordo com o preconizado pelo Regulamento de Segurança contra Incêndio do Estado de São Paulo.

» Declaro estar ciente de que estou sujeito à fiscalização do Corpo de Bombeiros e que, além da cassação da Licença, o registro de informações inverídicas pode acarretar ao declarante o crime de falsidade ideológica, tipificado no Artigo 299 do Código Penal, com previsão de pena de um a cindo anos de reclusão e multa, sem prejuízo das providências administrativas e cíveis cabíveis.

Secretaria de Estado do Meio Ambiente / CETESB

TIPO DE DOCUMENTO	NÚMERO DE LICENÇA	DATA EMISSÃO	VALIDADE
ISENTO	2236452	16/03/2022	INEXISTENTE

FORAM PRESTADAS AS SEGUINTES DECLARAÇÕES:

» Atividades exercidas no local: 4645-1/01 - Comércio atacadista de instrumentos e materiais para uso médico, cirúrgico, hospitalar e de laboratórios

» Declaro que a atividade não será instalada e/ou realizada em APM (Área de Proteção aos Mananciais) / APRM (Área de Proteção e Recuperação de Mananciais).

» Declaro que, para o exercício da atividade, não ocorrerá, sem manifestação específica da CETESB: 1.Corte de árvores nativas

Documento Oficial

Secretaria de Estado do Meio Ambiente / CETESB

isoladas; 2. Supressão de vegetação nativa; 3. Intervenção em Áreas de Preservação Permanente (APP); 4. Movimentação de terra acima de 100 m³ (cem metros cúbicos); 5. Intervenção em Áreas de Várzea para fins agrícolas.

FORAM PRESTADAS AS SEGUINTES MANIFESTAÇÕES:

» A atividade realizada pela empresa no local e nas condições informadas pelo interessado no pedido não está sujeita ao licenciamento ambiental no âmbito da CETESB. Caso haja alteração dessa situação, deverá haver nova solicitação.

Secretaria da Agricultura / Coordenadoria de Defesa Agropecuária

DATA EMISSÃO	PROTOCOLO DE BAIXO RISCO	CNAE
16/03/2022		4645-1/01 4645-1/03 4664-8/00 4761-0/03 7729-2/03 4751-2/01

FORAM PRESTADAS AS SEGUINTES DECLARAÇÕES:

» Declaro que as atividades que realizo para este protocolo não são de âmbito de gestão no sistema de Gestão de Defesa Animal e Vegetal (GEDAVE) pela Coordenadoria de Defesa Agropecuária (CDA) da Secretaria de Agricultura e Abastecimento (SAA).

Prefeitura de São Paulo

O processo de licenciamento para este órgão não foi solicitado ou ainda está em andamento. É necessário que o interessado conclua o pedido.

DOCUMENTO PROVISÓRIO

CRCSP

CONSELHO REGIONAL DE CONTABILIDADE DO ESTADO DE SÃO PAULO

CERTIDÃO DE HABILITAÇÃO PROFISSIONAL
Nº 2023/119464

O CONSELHO REGIONAL DE CONTABILIDADE DO ESTADO DE SÃO PAULO certifica que o(a) profissional identificado(a) no presente documento encontra-se habilitado para o exercício da profissão contábil.

IDENTIFICAÇÃO DO REGISTRO

NOME .....:	GILMAR ALFREDO FERREIRA
NOME SOCIAL :	
REGISTRO .....:	1SP224527/O-6
CATEGORIA ....:	TÉCNICO EM CONTABILIDADE
CPF .....:	166.057.868-07

A falsificação deste documento constitui-se em crime previsto no Código Penal Brasileiro, sujeitando o autor à respectiva ação penal.

Emissão: São Paulo, 29/09/2023 às 15:42:50

Válido até: 28/12/2023

Código de Controle: 6570.3523.1625.9786

Para verificar a autenticidade deste documento, consulte o site do CRCSP.

000373

CRF SP
CONSELHO REGIONAL
DE FARMÁCIA
DO ESTADO DE SÃO PAULO

Rua Capote Valente, 487 - Jardim América - CE
São Paulo - SP Fone (0..11) 3067-1450 - Fax (0..
Home page: http://www.crfsp.org.br

CERTIDÃO DE QUALIFICAÇÃO TÉCNICA PARA FINS DE PARTICIPAÇ

Nº 3219321/23

O **Conselho Regional de Farmácia do Estado de São Paulo (CRF-SP)**, au Lei nº 3.820, de 11 de novembro de 1960, inscrito no CNPJ/MF sob o nº 60.9 na Rua Capote Valente, 487, São Paulo/SP, CEP 05409-001, no uso de regimentais, **CERTIFICA** para os devidos fins, a pedido do(a) próprio(a) intere no artigo 30, inciso I, da Lei nº 8.666, de 21 de junho de 1993, que o estabe situado a Rua/Av. **AV DEP EMILIO CARLOS 1384 LIMAO** nº **s/n – SAO PA** está registrado nesta entidade sob o nº **79.643** e exerce o ramo de atividac **PRODUTOS PARA SAÚDE**, possuindo como Responsável Técnico o(**BARBARA SILVA DA CUNHA**, inscrito(a) sob o nº **080.806**.

Esta certidão tem validade de 60 (sessenta) dias, contados a partir da exp

São Paulo, 24 de Outubro de 2023.

000374

CRF SP
CONSELHO REGIONAL
DE FARMÁCIA
DO ESTADO DE SÃO PAULO

Rua Capote Valente, 487 - Jardim América - CE
São Paulo - SP Fone (0..11) 3067-1450 - Fax (0..
Home page: http://www.crfsp.org.br

CERTIDÃO DE QUALIFICAÇÃO TÉCNICA PARA FINS DE PARTICIPAÇ

Nº 3219321/23

O **Conselho Regional de Farmácia do Estado de São Paulo (CRF-SP)**, au Lei nº 3.820, de 11 de novembro de 1960, inscrito no CNPJ/MF sob o nº 60.9 na Rua Capote Valente, 487, São Paulo/SP, CEP 05409-001, no uso de regimentais, **CERTIFICA** para os devidos fins, a pedido do(a) próprio(a) intere no artigo 30, inciso I, da Lei nº 8.666, de 21 de junho de 1993, que o estabe situado a Rua/Av. **AV DEP EMILIO CARLOS 1384 LIMAO** nº **s/n – SAO PA** está registrado nesta entidade sob o nº **79.643** e exerce o ramo de atividac **PRODUTOS PARA SAÚDE**, possuindo como Responsável Técnico o(**BARBARA SILVA DA CUNHA**, inscrito(a) sob o nº **080.806**.

Esta certidão tem validade de 60 (sessenta) dias, contados a partir da exp

São Paulo, 24 de Outubro de 2023.

000375

CRF SP
CONSELHO REGIONAL
DE FARMÁCIA
DO ESTADO DE SÃO PAULO

Rua Capote Valente, 487 - Jardim América - CE
São Paulo - SP Fone (0..11) 3067-1450 - Fax (0..
Home page: http://www.crfsp.org.b

CERTIDÃO DE REGISTRO DE ATESTADO DE CAPACIDADE

Nº 3021674/23

O Conselho Regional de Farmácia do Estado de São Paulo (CRF-SP), Au
Lei nº 3.820, de 11 de novembro de 1960, inscrito no CNPJ/MF sob o nº 60.
na Rua Capote Valente, 487, São Paulo/SP, CEP 05409-001, no uso de
regimentais, **CERTIFICA** para os devidos fins, em atendimento ao requer
SILVIO VIGIDO, inscrito(a) no CNPJ/MF sob o nº **21.276.825/0001-03**, com
CARLOS 1384 LIMAO, número **s/n**, **SAO PAULO /SP** – CEP **02720-100**, e c
da Lei nº 8.666, de 21 de junho de 1993, que foi registrada nesta Entid
designação do(a) profissional farmacêutico(a) Dr.(a) **BARBARA SILVA DA C**
neste CRF-SP sob nº **080.806**, para exercer a função de Responsável Té
supramencionada, cujo ramo declarado perante esta entidade é **DISTRIBUID**
SAÚDE.

Esta certidão tem validade de 01 (um) ano, contados a partir da expediçã

São Paulo, 21 de Março de 2023.

000376

SILVIO VIGIDO ME
RUA: AVENIDA DEPUTADO EMILIO CARLOS, N°1384 - LIMÃO - CEP: 02720-100
TELEFONE: (11) 3932-6540 OU (11) 3932-6550
CNPF: 21.276.825.0001/03
EMAIL: SILVIOVIGIDO@OUTLOOK.COM

Ao Órgão 987775 - PREFEITURA MUNICIPAL DE PLANALTO - PM. Pregão Eletrônico N° 642023. Apresentamos nossa proposta de preços.

Item	Descrição	Unidade	Qtd	R$ Unitário	Valor Total
1	APARELHO DE ULTRASSOM COM JATO DE BICARBONATO, EQUIPAMENTO PIEZOELÉCTRICO PARA PROFILAXIA ATRAVÉS DE TRANSDUTOR ULTRASSÔNICO, COM CERÂMICAS PIEZOELÉCTRICAS QUE PRODUZEM FREQUÊNCIAS ENTRE 29KHZ A 32KHZ, COM AJUSTE DE NÍVEL DE POTÊNCIA ULTRASSÔNICA, GABINETE EM PLÁSTICO RESISTENTE, PAINEL DE COMANDO EM POLICARBONATO AUTOADESIVO QUE POSSUI AS FUNÇÕES E COMANDOS DO EQUIPAMENTO, LOCALIZADO NA PARTE FRONTAL DO GABINETE, COM LED NO PAINEL DE COMANDO INDICANDO QUANDO O EQUIPAMENTO ESTIVER ACIONADO, REGULAGEM DE FLUXO DE ÁGUA, ADEQUANDO A NECESSIDADE DE CADA OPERAÇÃO, PEÇA DE MÃO POSSUI UM TRANSDUTOR MONTADO COM PASTILHAS EM CERÂMICA PIEZOELÉCTRICAS QUE ACOPLADO AO DISPOSITIVO ELETRÔNICO FORNECE OSCILAÇÕES DE FREQUÊNCIA ENTRE 29KHZ A 32KHZ, INTENSIDADE 1200MW/CM2, POTÊNCIA 45VA, TENSÃO 127V/220V, PEDAL PARA ACIONAMENTO, KIT PARA ESTERILIZAÇÃO, ACOMPANHA O SUPORTE, (03) TRÊS INSERTOS E CHAVE DE APERTO, ACOMPANHA CAPA DE SILICONE REMOVÍVEL E AUTOCLAVÁVEL, CERTIFICADO DE BOAS PRÁTICAS DE FABRICAÇÃO E REGISTRO NA ANVISA, A INSTALAÇÃO DEVERÁ SER FEITA POR TÉCNICO AUTORIZADO, E, A EMPRESA VENCEDORA DA LICITAÇÃO DEVERÁ ARCAR COM AS DESPESAS DE DIÁRIA E LOCOMOÇÃO DO MESMO, AFERIDO PELO INMETRO. GARANTIA MÍNIMA DE 12 MESES. **MARCA:** ORTUS **FABRICANTE:** ORTUS **MODELO/VERSÃO:** BIOSCALER S/B PÁGINA 27	UNIDADE	3,00	5.295,00	15.885,00
2	CANETA (TURBINA) DE ALTA ROTAÇÃO COM CABO INVERTIDO NO MESMO SENTIDO DA CABEÇA, AUMENTANDO E FAVORECENDO A VISIBILIDADE DO OPERADOR DURANTE O PROCEDIMENTO. ALTO TORQUE, CONFECCIONADA EM ALUMÍNIO ANODIZADO, O QUE POSSIBILITA LEVEZA E EXCELENTE ACABAMENTO SUPERFICIAL, FACILITANDO A DESINFECÇÃO; CABEÇA COM LINHAS ARREDONDADAS; BAIXO NÍVEL DE RUÍDO. AUTOCLÁVAVEL ATÉ 135º. ROLAMENTO DE ESFERA CERÂMICAS DE ALTA RESISTÊNCIA. PESO G 38 A 44. ROTAÇÃO (RPM) DE ATÉ 420.000. SISTEMA DE FIXAÇÃO DAS BROCAS PUSH BUTTON. PRESSÃO (PSI) 30 A 40. CONSUMO DE AR (L/MIN) 42. CONSUMO DE ÁGUA (ML/MIN) 42. NÍVEL SONORO (DB)69. SISTEMA ANTIRREFLUXO E MICROFILTRO PARA ÁGUA DO SPRAY - EVITA QUE IMPUREZAS CHEGUEM AOS CANAIS DE ÁGUA. SISTEMA DE REFRIGERAÇÃO POR SPRAY TRIPLO OU MAIS. ENCAIXE/CONEXÃO BORDEN 2 FUROS. DEVERÁ POSSUIR REGISTRO ANVISA/MS. GARANTIA MÍNIMA DE 12 MESES.	UNIDADE	54,00	1.055,00	56.970,00

000377

Gerado por: effecti.com.br

SILVIO VIGIDO ME
RUA: AVENIDA DEPUTADO EMILIO CARLOS, N°1384 - LIMÃO - CEP: 02720-100
TELEFONE: (11) 3932-6540 OU (11) 3932-6550
CNPF: 21.276.825.0001/03
EMAIL: SILVIOVIGIDO@OUTLOOK.COM

Ao Órgão 987775 - PREFEITURA MUNICIPAL DE PLANALTO - PM. Pregão Eletrônico N° 642023. Apresentamos nossa proposta de preços.

Item	Descrição	Unidade	Qtd	R$ Unitário	Valor Total
	MARCA: DX **FABRICANTE:** DX **MODELO/VERSÃO:** MEGA BUTTON				
3	CONTRA ANGULO INTRA MX COM REFRIGERAÇÃO EXTERNA AO CORPO, ACOPLÁVEL AO MICROMOTOR COM SISTEMA INTRA ONDE O TORQUE E A ROTAÇÃO SÃO TRANSMITIDOS À BROCA ATRAVÉS DE UM CONJUNTO DE EIXOS E ENGRENAGENS COM ROTAÇÃO DE TRANSMISSÃO 1:1. CORPO EM ALUMÍNIO ANODIZADO, GIRO LIVRE DE 360° SOBRE O MICRO MOTOR, ÂNGULO DE 20° GRAUS ENTRE O LONGO EIXO E O PESCOÇO DA CABEÇA, TRAVA DA BROCA POR LÂMINA DE AÇO DESLOCÁVEL LATERALMENTE EM ÂNGULO COM ENCAIXE PARA ADAPTAR-SE AO CANAL DA BROCA, TAMANHO COM ESPECIFICAÇÕES: SPRAY: COM SPRAY EXTREMO AO CORPO. CONEXÃO: ENTRA, VELOCIDADE: 3.000 A 20.000,RPM COM REVERSÃO. PRESSÃO AR: 60 A 80 (PSI), CONSUMO DE AR: 65 (L/MIN), RAZÃO DE TRANSMISSÃO DE VELOCIDADE: 1:1, AUTOCLAVÁVEL: 135°Ç, PESO: 90 G, RUÍDO: 70 DBS. DEVERÁ POSSUIR REGISTRO ANVISA. GARANTIA MÍNIMA DE 12 MESES. **MARCA:** DX **FABRICANTE:** DX **MODELO/VERSÃO:** INTRA	UNIDADE	3,00	906,00	2.718,00
6	FOTOPOLIMERIZADOR LED SEM FIO, INDICADO PARA FOTOPOLIMERIZAÇÃO DE RESINAS COMPOSTAS OU QUALQUER SUBSTÂNCIA SENSÍVEL À FAIXA DE LUZ NO ESPECTRO DE 420NM À 480NM APROXIMADAMENTE. EQUIPAMENTO SEM FIO, COM TECNOLOGIA EM FOTOPOLIMERIZAÇÃO DE RESINAS COMPOSTAS PELA UTILIZAÇÃO DE LUZ, PROPORCIONANDO UMA POLIMERIZAÇÃO COMPLETA E UNIFORME. POTÊNCIA MÍNIMA DE 1200 MW/CM2; LEVE, FUNCIONAL, COMPACTO, BIVOLT, EMITE LUZ COM BAIXÍSSIMA PRODUÇÃO DE CALOR, A QUAL PROTEGE A POLPA DO DENTE. BIOSSEGURANÇA: ASSEPSIA SEM DANOS NOS COMPONENTES ELETRÔNICOS. PONTEIRA DE FIBRA ÓTICA AUTOCLAVÁVEL E REMOVÍVEL. DEVERÁ POSSUIR REGISTRO ANVISA. GARANTIA MÍNIMA DE 12 MESES. **MARCA:** KONDENTECH **FABRICANTE:** KONDENTECH **MODELO/VERSÃO:** LED6	UNIDADE	3,00	1.667,00	5.001,00

000378

Gerado por: effecti.com.br

SILVIO VIGIDO ME
RUA: AVENIDA DEPUTADO EMILIO CARLOS, N°1384 - LIMÃO - CEP: 02720-100
TELEFONE: (11) 3932-6540 OU (11) 3932-6550
CNPF: 21.276.825.0001/03
EMAIL: SILVIOVIGIDO@OUTLOOK.COM

Ao Órgão 987775 - PREFEITURA MUNICIPAL DE PLANALTO - PM. Pregão Eletrônico N° 642023. Apresentamos nossa proposta de preços.

Item	Descrição	Unidade	Qtd	R$ Unitário	Valor Total
8	MICROMOTOR INTRA COM REFRIGERAÇÃO; SPRAY EXTERNO ATRAVÉS DE MANGUEIRA SILICONADA. CONFECCIONADO EM ALUMÍNIO ANODIZADO, O QUE POSSIBILITA LEVEZA E EXCELENTE ACABAMENTO SUPERFICIAL, FACILITANDO A ASSEPSIA E DESINFECÇÃO. SISTEMA INTRA DE ENCAIXE RÁPIDO, PERMITINDO O GIRO DE 360° DAS PEÇAS ACOPLADAS. CONEXÃO TIPO BORDEN (UNIVERSAL 2 FUROS); VELOCIDADE (ROTAÇÃO) DE 3.000 A 20.000 RPM. POSSUI ANEL GIRATÓRIO ACOPLADO AO CORPO QUE PERMITE A REVERSÃO DA ROTAÇÃO, BAIXO NÍVEL DE RUÍDO; AUTOCLAVÁVEL ATÉ 135°C POR MAIS DE 1000 CICLOS. ESPECIFICAÇÕES: SPRAY: COM SPRAY EXTERNO AO CORPO. CONEXÃO: INTRA. VELOCIDADE: 3.000 A 20.000 RPM, CORN REVERSÃO. PRESSÃO AR: 60 A 80 (PSI.) ÇONSUMO DE AR: 65 (L/MIN). RAZÃO DE TRANSMISSÃO DE VELOCIDADE: 1:1. AUTOCLAVÁVEL: 135°Ç, PESO: 90 G. RUÍDO: 70 DBS. DEVERÁ POSSUIR REGISTRO ANVISA. GARANTIA MÍNIMA DE 12 MESES. **MARCA:** DX **FABRICANTE:** DX **MODELO/VERSÃO:** INTRA	UNIDADE	32,00	891,00	28.512,00
9	MOCHO ODONTOLÓGICO DE ELEVAÇÃO DO ASSENTO A GÁS ATRAVÉS DE ALAVANCA NA BASE DO ASSENTO. ALTURA REGULÁVEL. ENCOSTO REGULÁVEL COM AJUSTE DE APROXIMAÇÃO. BASE COM 5 RODÍZIOS. ESTOFAMENTO RESISTENTE E COM BASE RÍGIDA. REVESTIMENTO EM PVC SEM COSTURA. ESPUMA DE DENSIDADE CONTROLADA. DEVERÁ POSSUIR REGISTRO ANVISA. GARANTIA MÍNIMA DE 12 MESES. **MARCA:** CC **FABRICANTE:** CC **MODELO/VERSÃO:** BACKSYSTEM	UNIDADE	3,00	1.020,00	3.060,00
				Valor total da proposta:	112.146,00

O valor total dessa proposta é de R$112.146,00 (cento e doze mil e cento e quarenta e seis reais).

000379

Gerado por: effecti.com.br

SILVIO VIGIDO ME
RUA: AVENIDA DEPUTADO EMILIO CARLOS, N°1384 - LIMÃO - CEP: 02720-100
TELEFONE: (11) 3932-6540 OU (11) 3932-6550
CNPF: 21.276.825.0001/03
EMAIL: SILVIOVIGIDO@OUTLOOK.COM

Ao Órgão 987775 - PREFEITURA MUNICIPAL DE PLANALTO - PM. Pregão Eletrônico N° 642023. Apresentamos nossa proposta de preços.

Item	Descrição	Unidade	Qtd	R$ Unitário	Valor Total

Dados Comerciais:

a) Declaro que nos preços propostos encontram-se incluídos todos os tributos, encargos sociais, frete e quaisquer outros ônus que porventura possam recair sobre o fornecimento do objeto da presente licitação.
b) Declaramos que examinamos, conhecemos e nos submetemos às condições contidas neste Edital, bem como verificamos todas as especificações nele exaradas, não havendo qualquer discrepância nas informações e/ou documentos que dela fazem parte.
c) Declaramos, ainda, que estamos cientes de todas as condições que possam, de qualquer forma, influir nos custos, assumindo total responsabilidade por erros ou omissões existentes nesta proposta, bem como qualquer despesa relativa à realização integral do seu objeto.

Prazo de validade da Proposta: CONFORME EDITAL
Prazo de Entrega: CONFORME EDITAL
Prazo de Pagamento: CONFORME EDITAL
Prazo de Garantia: CONFORME EDITAL

DADOS BANCÁRIOS

Número do Banco 237
Nome do Banco: Bradesco
Agência: 2776
Conta Corrente: 0021959-2

Número do Banco 001
Nome do Banco: Banco do Brasil
Agência: 386-7
Conta Corrente: 127633-6

Observações:

Sao Paulo, 21 de Novembro de 2023

Representante Legal

21.276.825/0001-03
SILVIO VIGIDO - ME
Av. Dep. Emilio Carlos, 1384
B. Limão CEP 02720-100
São Paulo-SP

SILVIO VIGIDO

RG:22.654.095.95-9 **CPF:**264.026.208-40

000380

Gerado por: effecti.com.br

SV

Silvio Vigido ME

São Paulo, 22 de Novembro de 2023.

A
Prefeitura Municipal de Planalto - SP
Pregão Eletrônico nº 64/2023

ANEXO III
DECLARAÇÃO UNIFICADA

SILVIO VIGIDO ME, inscrita no CNPJ nº 21.276.825/0001-03, sediada na Avenida Deputado Emilio Carlos nº 1384, Bairro do Limão – São Paulo/SP, neste ato representada pelo Sr. Silvio Vigido – Diretor na qualidade de representante legal, portador da cédula de identidade RG nº 22.654.095-9/SSP-SP, inscrito do CPF nº 264.026.208-40, para os fins do Pregão Eletrônico nº 64/2023, DECLARA, nos termos da Lei,

(X) Declara, sob as penas do artigo 299 do Código Penal, que se **enquadra na situação de microempresa, empresa de pequeno porte ou cooperativa, nos termos da Lei Complementar nº 123/06, alterada pela Lei Complementar nº 147/14**, bem assim que inexistem fatos supervenientes que conduzam ao seu desenquadramento desta situação.
*Marcar este item caso se enquadre na situação de microempresa, empresa de pequeno porte ou cooperativa.
1) Declaramos, para os fins do disposto no inciso XXXIII do art. 7º da Constituição Federal, não empregamos menores de dezoito anos em trabalho noturno, perigoso ou insalubre e nem menores de dezesseis anos, em qualquer trabalho, salvo na condição de aprendiz, a partir dos quatorze anos de idade, em cumprimento ao que determina o inciso V do art. 27 da Lei nº 8.666/93, acrescida pela Lei nº 9.854/99.

2) Declaramos, para os fins que até a presente data inexistem fatos supervenientes impeditivos para habilitação no presente processo licitatório, estando ciente da obrigatoriedade de declarar ocorrências posteriores.

Declaramos, para os fins que a empresa não foi declarada inidônea por nenhum órgão público de qualquer esfera de governo, estando apta a contratar com o poder público.

4) Declaramos, para os devidos fins que não possuímos em nosso quadro societário e de empregados, servidor ou dirigente de órgão ou entidade contratante ou responsável pela licitação, nos termos do inciso III, do artigo 9° da Lei n° 8.666, de 21 de junho de 1993.

Página 36

5) Comprometo-me a manter durante a execução do contrato, em compatibilidade com as obrigações assumidas, todas as condições de habilitação e qualificação exigidas na licitação.

6) Declaramos, para os devidos fins de direito, na qualidade de Proponente dos procedimentos licitatórios, instaurados por este Município, que o(a) responsável legal da empresa é o(a) Sr. Silvio Vigido – Diretor na qualidade de representante legal, portador da cédula de identidade RG nº 22.654.095-9/SSP-SP, inscrito do CPF nº 264.026.208-40 é DIRETOR **responsável pela assinatura da Ata de Registro de Preços/contrato.**

AV. DEPUTADO EMILIO CARLOS, 1.384 – BAIRRO LIMÃO, CEP: 02720-100 – São Paulo SP.
CNPJ n° 21.276.825.0001-03 - I.E n° 145.981.386.113 Tel.: (11) 3932-6540/6550.
E-mail: silviovigido@outlook.com

SV

Silvio Vigido ME

7) Declaramos, para os devidos fins que em caso de qualquer comunicação futura referente e este processo licitatório, bem como em caso de eventual contratação, **concordo que a Ata de Registro de Preços/Contrato** seja encaminhado para o seguinte endereço:
E-mail:
Telefone: 11-3932-6550

8) Caso altere o citado e-mail ou telefone comprometo-me em protocolizar pedido de alteração junto ao Sistema de Protocolo deste Município, sob pena de ser considerado como intimado nos dados anteriormente fornecidos.

9) Nomeamos e constituímos o senhor Sr. Silvio Vigido – Diretor na qualidade de representante legal, portador da cédula de identidade RG nº 22.654.095-9/SSP-SP, inscrito do CPF nº 264.026.208-40 para ser o(a) responsável para acompanhar a execução da **Ata de Registro de Preços/contrato**, referente ao Pregão Eletrônico n.º **Nº** 064/2023 e todos os atos necessários ao cumprimento das obrigações contidas no instrumento convocatório, seus Anexos e na Ata de Registro de Preços/Contrato.

Silvio Vigido
Diretor
RG n° 22.654.095-9
CPF n° 264.026.208-40

21.276.825/0001-03
SILVIO VIGIDO - ME
Av. Dep. Emilio Carlos, 1384
B. Limão CEP 02720-100
São Paulo-SP

SV
Silvio Vigido ME

São Paulo, 22 de Novembro de 2023.

A
Prefeitura Municipal de Planalto - SP
Pregão Eletrônico nº 64/2023

ANEXO IV
MODELO DE DECLARAÇÃO DE GARANTIA/FORNECIMENTO

SILVIO VIGIDO ME, inscrita no CNPJ nº 21.276.825/0001-03, sediada na Avenida Deputado Emilio Carlos nº 1384, Bairro do Limão – São Paulo/SP, neste ato representada pelo Sr. Silvio Vigido – Diretor na qualidade de representante legal, portador da cédula de identidade RG nº 22.654.095-9/SSP-SP, inscrito do CPF nº 264.026.208-40, para os fins do Pregão Eletrônico nº 64/2023, DECLARA, sob as penas da Lei, que se obriga a oferecer garantia de funcionamento do equipamento, objeto deste edital, conforme constante no Anexo I do presente Edital, **pelo prazo de 12 meses,** conforme os itens 16.6, 16.7 e 16.8, deste edital, contados da solicitação do equipamento, sendo que durante o período de garantia sempre através de representantes autorizados, devendo realizar substituições e reparos de toda e qualquer peça que apresente anomalia, vício ou defeito de fabricação, bem como, falhas ou imperfeições constatadas em suas características de operação, sem qualquer ônus para a administração.

Silvio Vigido
Diretor
RG n° 22.654.095-9
CPF n° 264.026.208-40

21.276.825/0001-03
SILVIO VIGIDO - ME
Av. Dep. Emilio Carlos, 1384
B. Limão CEP 02720-100
São Paulo-SP

SV
Silvio Vigido ME

São Paulo, 22 de Novembro de 2023.

A
Prefeitura Municipal de Planalto - SP
Pregão Eletrônico nº 64/2023

ANEXO V
DECLARAÇÃO DE RESPONSABILIDADE DA ASSISTÊNCIA TÉCNICA

SILVIO VIGIDO ME, inscrita no CNPJ nº 21.276.825/0001-03, sediada na Avenida Deputado Emilio Carlos nº 1384, Bairro do Limão – São Paulo/SP, neste ato representada pelo Sr. Silvio Vigido – Diretor na qualidade de representante legal, portador da cédula de identidade RG nº 22.654.095-9/SSP-SP, inscrito do CPF nº 264.026.208-40, para os fins do Pregão Eletrônico nº 64/2023, DECLARA, conforme solicitado no edital em epígrafe que a empresa responsável pela assistência técnica do objeto abaixo, caso venhamos a vencer a referida licitação é:

Nome: SILVIO VIGIDO ME
CNPJº 21.276.825.0001-03
Endereço: Telefone: AV DEPUTADO EMILIO CARLOS N°1384 (11) 3932-6550/6540
Cidade: SÃO PAULO

ITEM	QUANT.	UNID.	OBJETO	MARCA/ MODELO
01	03	03	ULTRASSOM	ORTUS
02	54	54	CANETA	DX
03	32	32	CONTRA ÂNGULO	DX
06	03	03	FOTOPOLIMERIZADOR	KONDENTECH
08	32	32	MICROMOTOR	DX
09	03	03	MOCHO CONCORRÊNCIA	MÓVEIS

SV

Silvio Vigido ME

Distancia rodoviária da sede do Município de Planalto: 500km.
Por ser a expressão da verdade, firmamos a presente

Silvio Vigido
Diretor
RG n° 22.654.095-9
CPF n° 264.026.208-40

21.276.825/0001-03
SILVIO VIGIDO - ME
Av. Dep. Emílio Carlos, 1384
B. Limão CEP 02720-100
São Paulo-SP

SV

Silvio Vigido ME

São Paulo, 22 de Novembro de 2023.

A
Prefeitura Municipal de Planalto - SP
Pregão Eletrônico nº 64/2023

ANEXO III
DECLARAÇÃO UNIFICADA

SILVIO VIGIDO ME, inscrita no CNPJ nº 21.276.825/0001-03, sediada na Avenida Deputado Emilio Carlos nº 1384, Bairro do Limão – São Paulo/SP, neste ato representada pelo Sr. Silvio Vigido – Diretor na qualidade de representante legal, portador da cédula de identidade RG nº 22.654.095-9/SSP-SP, inscrito do CPF nº 264.026.208-40, para os fins do Pregão Eletrônico nº 64/2023, DECLARA, nos termos da Lei,

(X) Declara, sob as penas do artigo 299 do Código Penal, que se **enquadra na situação de microempresa, empresa de pequeno porte ou cooperativa, nos termos da Lei Complementar nº 123/06, alterada pela Lei Complementar nº 147/14**, bem assim que inexistem fatos supervenientes que conduzam ao seu desenquadramento desta situação.
*Marcar este item caso se enquadre na situação de microempresa, empresa de pequeno porte ou cooperativa.
1) Declaramos, para os fins do disposto no inciso XXXIII do art. 7º da Constituição Federal, não empregamos menores de dezoito anos em trabalho noturno, perigoso ou insalubre e nem menores de dezesseis anos, em qualquer trabalho, salvo na condição de aprendiz, a partir dos quatorze anos de idade, em cumprimento ao que determina o inciso V do art. 27 da Lei nº 8.666/93, acrescida pela Lei nº 9.854/99.

2) Declaramos, para os fins que até a presente data inexistem fatos supervenientes impeditivos para habilitação no presente processo licitatório, estando ciente da obrigatoriedade de declarar ocorrências posteriores.

Declaramos, para os fins que a empresa não foi declarada inidônea por nenhum órgão público de qualquer esfera de governo, estando apta a contratar com o poder público.

4) Declaramos, para os devidos fins que não possuímos em nosso quadro societário e de empregados, servidor ou dirigente de órgão ou entidade contratante ou responsável pela licitação, nos termos do inciso III, do artigo 9° da Lei n° 8.666, de 21 de junho de 1993.

Página 36

5) Comprometo-me a manter durante a execução do contrato, em compatibilidade com as obrigações assumidas, todas as condições de habilitação e qualificação exigidas na licitação.

6) Declaramos, para os devidos fins de direito, na qualidade de Proponente dos procedimentos licitatórios, instaurados por este Município, que o(a) responsável legal da empresa é o(a) Sr. Silvio Vigido – Diretor na qualidade de representante legal, portador da cédula de identidade RG nº 22.654.095-9/SSP-SP, inscrito do CPF nº 264.026.208-40 é DIRETOR **responsável pela assinatura da Ata de Registro de Preços/contrato.**

AV. DEPUTADO EMILIO CARLOS, 1.384 – BAIRRO LIMÃO, CEP: 02720-100 – São Paulo SP.
CNPJ n° 21.276.825.0001-03 - I.E n° 145.981.386.113 Tel.: (11) 3932-6540/6550.
E-mail: silviovigido@outlook.com

SV
Silvio Vigido ME

7) Declaramos, para os devidos fins que em caso de qualquer comunicação futura referente e este processo licitatório, bem como em caso de eventual contratação, **concordo que a Ata de Registro de Preços/Contrato** seja encaminhado para o seguinte endereço:
E-mail:
Telefone: 11-3932-6550

8) Caso altere o citado e-mail ou telefone comprometo-me em protocolizar pedido de alteração junto ao Sistema de Protocolo deste Município, sob pena de ser considerado como intimado nos dados anteriormente fornecidos.

9) Nomeamos e constituímos o senhor Sr. Silvio Vigido – Diretor na qualidade de representante legal, portador da cédula de identidade RG nº 22.654.095-9/SSP-SP, inscrito do CPF nº 264.026.208-40 para ser o(a) responsável para acompanhar a execução da **Ata de Registro de Preços/contrato**, referente ao Pregão Eletrônico n.º **Nº** 064/2023 e todos os atos necessários ao cumprimento das obrigações contidas no instrumento convocatório, seus Anexos e na Ata de Registro de Preços/Contrato.

Silvio Vigido
Diretor
RG n° 22.654.095-9
CPF n° 264.026.208-40

21.276.825/0001-03
SILVIO VIGIDO - ME
Av. Dep. Emílio Carlos, 1384
B. Limão CEP 02720-100
São Paulo-SP

SV
Silvio Vigido ME

São Paulo, 22 de Novembro de 2023.

A
Prefeitura Municipal de Planalto - SP
Pregão Eletrônico nº 64/2023

ANEXO IV
MODELO DE DECLARAÇÃO DE GARANTIA/FORNECIMENTO

SILVIO VIGIDO ME, inscrita no CNPJ nº 21.276.825/0001-03, sediada na Avenida Deputado Emilio Carlos nº 1384, Bairro do Limão – São Paulo/SP, neste ato representada pelo Sr. Silvio Vigido – Diretor na qualidade de representante legal, portador da cédula de identidade RG nº 22.654.095-9/SSP-SP, inscrito do CPF nº 264.026.208-40, para os fins do Pregão Eletrônico nº 64/2023, DECLARA, sob as penas da Lei, que se obriga a oferecer garantia de funcionamento do equipamento, objeto deste edital, conforme constante no Anexo I do presente Edital, **pelo prazo de 12 meses,** conforme os itens 16.6, 16.7 e 16.8, deste edital, contados da solicitação do equipamento, sendo que durante o período de garantia sempre através de representantes autorizados, devendo realizar substituições e reparos de toda e qualquer peça que apresente anomalia, vício ou defeito de fabricação, bem como, falhas ou imperfeições constatadas em suas características de operação, sem qualquer ônus para a administração.

Silvio Vigido
Diretor
RG n° 22.654.095-9
CPF n° 264.026.208-40

21.276.825/0001-03
SILVIO VIGIDO - ME
Av. Dep. Emilio Carlos, 1384
B. Limão CEP 02720-100
São Paulo-SP

AV. DEPUTADO EMILIO CARLOS, 1.384 – BAIRRO LIMÃO, CEP: 02720-100 – São Paulo SP.
CNPJ n° 21.276.825.0001-03 - I.E n° 145.981.386.113 Tel.: (11) 3932-6540/6550.
E-mail: silviovigido@outlook.com

SV

Silvio Vigido ME

São Paulo, 22 de Novembro de 2023.

A
Prefeitura Municipal de Planalto - SP
Pregão Eletrônico nº 64/2023

ANEXO V
DECLARAÇÃO DE RESPONSABILIDADE DA ASSISTÊNCIA TÉCNICA

SILVIO VIGIDO ME, inscrita no CNPJ nº 21.276.825/0001-03, sediada na Avenida Deputado Emilio Carlos nº 1384, Bairro do Limão – São Paulo/SP, neste ato representada pelo Sr. Silvio Vigido – Diretor na qualidade de representante legal, portador da cédula de identidade RG nº 22.654.095-9/SSP-SP, inscrito do CPF nº 264.026.208-40, para os fins do Pregão Eletrônico nº 64/2023, DECLARA, conforme solicitado no edital em epígrafe que a empresa responsável pela assistência técnica do objeto abaixo, caso venhamos a vencer a referida licitação é:

Nome: SILVIO VIGIDO ME
CNPJº 21.276.825.0001-03
Endereço: Telefone: AV DEPUTADO EMILIO CARLOS N°1384 (11) 3932-6550/6540
Cidade: SÃO PAULO

ITEM	QUANT.	UNID.	OBJETO	MARCA/ MODELO
01	03	03	ULTRASSOM	ORTUS
02	54	54	CANETA	DX
03	32	32	CONTRA ÂNGULO	DX
06	03	03	FOTOPOLIMERIZADOR	KONDENTECH
08	32	32	MICROMOTOR	DX
09	03	03	MOCHO CONCORRÊNCIA	MÓVEIS

SV

Silvio Vigido ME

Distancia rodoviária da sede do Município de Planalto: 500km.
Por ser a expressão da verdade, firmamos a presente

Silvio Vigido
Diretor
RG n° 22.654.095-9
CPF n° 264.026.208-40

21.276.825/0001-03
SILVIO VIGIDO - ME
Av. Dep. Emilio Carlos, 1384
B. Limão CEP 02720-100
São Paulo-SP

ortus

Ortus, empresa brasileira fabricante de produtos para saúde, desenvolve equipamentos de alta tecnologia que visam sempre a qualidade e satisfação de cada cliente.

Bioscaler
Jato de Bicarbonato e Ultrassom Piezoelétrico

MISSÃO DA ORTUS

Garantir a qualidade dos produtos e processos, priorizando a inovação tecnológica e valorizando a responsabilidade sócio-ambiental.

POLÍTICA AMBIENTAL E DA QUALIDADE ORTUS

A Ortus Indústria e Comércio LTDA, estabelecida na Rua Santos Dumont, 2748, Jardim Cidade Verde em Campo Mourão, Paraná, Brasil, fabrica equipamentos para atender a área da saúde, tendo como escopo à satisfação das necessidades do cliente e o bom funcionamento da organização. Todos os colaboradores assumem a responsabilidade de garantir a eficácia do Sistema de Gestão da Qualidade, fornecendo produtos e serviços com qualidade superior. A melhoria contínua dos processos é o nosso principal objetivo e é suportada através da liderança, do comprometimento e do trabalho em equipe.

Ficamos felizes por ter escolhido a Ortus.

Elaboramos este manual com a finalidade de orientá-lo sobre a melhor forma de utilizar seu Bioscaler.

Agradecemos a todos os nossos parceiros e colaboradores por nos ajudarem na melhoria contínua e na inovação de nossos produtos e serviços.

Para quaisquer observações ou sugestões sobre nossos produtos, por favor entre em contato com o CAC - Central de Atendimento ao Cliente através do endereço abaixo.

CAC - CENTRAL DE ATENDIMENTO AO CLIENTE

Ortus Indústria e Comércio Ltda.
Rua Santos Dumont, 2748- CEP 87303-250
Campo Mourão, Paraná - Brasil.
Fone/Fax: 44 3529 1619
E-mail: info@ortus.com.br

Horário de Atendimento:
Segunda a sexta-feira
07:45 às 12:00
13:30 às 18:00

000392

APRESENTAÇÃO

O Bioscaler é desenvolvido com o mais alto nível de tecnologia para atendê-lo na importante função de profilaxia dentária na área de periodontia, sendo utilizado com rapidez e confiabilidade em clínicas e consultórios odontológicos. Para outras especialidades como Endodontia, Dentística, Prótese e Odontopediatria é necessária a aquisição de insertos adequados aos respectivos procedimentos.

Para garantir a qualidade e segurança nos seus processos, a ORTUS tem se dedicado na pesquisa e no desenvolvimento de novas tecnologias, procurando, desse modo, obter o mais alto nível de qualidade e satisfação de nossos clientes.

Este manual tem por finalidade familiarizá-lo com as características de funcionamento de seu Bioscaler e preveni-lo quanto aos cuidados que devem ser tomados para que sejam atingidos resultados mais satisfatórios na sua utilização, assim como aumentar a vida útil do equipamento.

ortus

Ortus Indústria e Comércio Ltda.
Rua Santos Dumont, 2748 - Jd. Cidade Verde
Campo Mourão - PR - Brasil
CEP 87303-250
CNPJ 73.279.044/0001-76
Inscr. Est. 90237603-87

Responsável Técnico
Eng. Alexandre Zardo
CREA PR - 78560/D

000393

ÍNDICE

Advertências e precauções 05
Instalação do Bioscaler 06
Importante 07
Medidas de segurança 07
Cuidados especiais 07
Especificações técnicas 08
Esclarecimento do produto 09
Sistema elétrico de segurança 09
Removendo a capa do transdutor 09
Substituindo o Inserto 10
Ponta do jato de bicarbonato 10
Conexão de ar 11
Reservatório de bicarbonato 11
Estojo autoclavável 12
Painel traseiro 12
Lacre de fábrica 13
Reservatório de líquidos 13
Painel de comando 13
Trabalhando com o Jato de Bicarbonato 14
Trabalhando com o Ultrassom 15
Como Identificar seu Bioscaler 16
Insertos 16
Dificuldades, causas e soluções 17
Legenda de símbolos 18
Formulário de garantia 19
Orientação para disposição final do equipamento 19
Links de interesse 20
Rede de Assistência Técnica Autorizada 21

LEIA TODAS AS INSTRUÇÕES DESTE MANUAL ANTES DE USAR SEU BIOSCALER POIS O USO INCORRETO PODE RESULTAR EM DANOS AO EQUIPAMENTO E/OU ACIDENTES.

000394

ADVERTÊNCIAS E PRECAUÇÕES

- Use óculos e máscara durante o procedimento;
- O uso do jato de bicarbonato não é indicado para pacientes com alterações renais e que se submetem a hemodiálise, pois o bicarbonato seria uma sobrecarga. Neste caso, recomendamos orientação médica antes do procedimento odontológico;
- Para pacientes e Profissionais portadores de marca-passo cardíaco, desaconselha-se o uso do Bioscaler pois, pode haver interferência do ultrassom. Procure orientação médica antes de iniciar o procedimento odontológico;
- As partículas do bicarbonato que ficam no ar durante ou depois do procedimento pode interferir nos males respiratórios de pacientes com problemas pulmonares. Aconselha-se o uso do aparelho em local ventilado;
- Durante a aplicação do jato de bicarbonato poderá ocorrer sangramento nas áreas onde a gengiva está inflamada. Cabe ao profissional avaliar e aplicar os procedimentos adequados;
- Certamente o uso do jato ressecará os lábios do paciente ocasionado pelo bicarbonato de sódio, então recomenda-se a aplicação de vaselina líquida ou manteiga de cacau nos lábios antes da aplicação do jato;
- Não esqueça de esterilizar as partes ativas dos instrumentos que mantém contato íntimo com a cavidade bucal;
- Instalar o equipamento longe de fontes geradoras de calor, para não danificá-lo;
- Deve-se usar o jato com moderação em facetas de acrílico das coroas metaloplásticas, pois seu uso excessivo pode causar desgaste desnecessário;
- Após o uso do ultrassom, o profissional deverá regularizar a superfície do dente com curetas bem afiadas;
- O estojo e os insertos que acompanham o Bioscaler, deverão ser autoclavados para garantir a maior segurança nos procedimentos.
- O equipamento deverá ser desconectado da rede elétrica antes de ser limpo e esterilizado, pois evitará a exposição do usuário á choques elétricos;
- Mergulhar o módulo de controle ou a peça de mão do Bioscaler em quaisquer líquidos, tais como água ou desinfetante não é recomendado pois, certamente a umidade excessiva causará problemas elétricos no produto;
- Levar somente a manopla do transdutor para a autoclave antes de todo e qualquer procedimento, aumentando ainda mais a confiabilidade nos processos.
- Não utilizar tanques ultra-sônicas para a limpeza da peça de mão do ultrassom;
- Insertos para outras especialidades devem ser adquiridos separadamente em casas do ramo.

000395

INSTALAÇÃO DO BIOSCALER

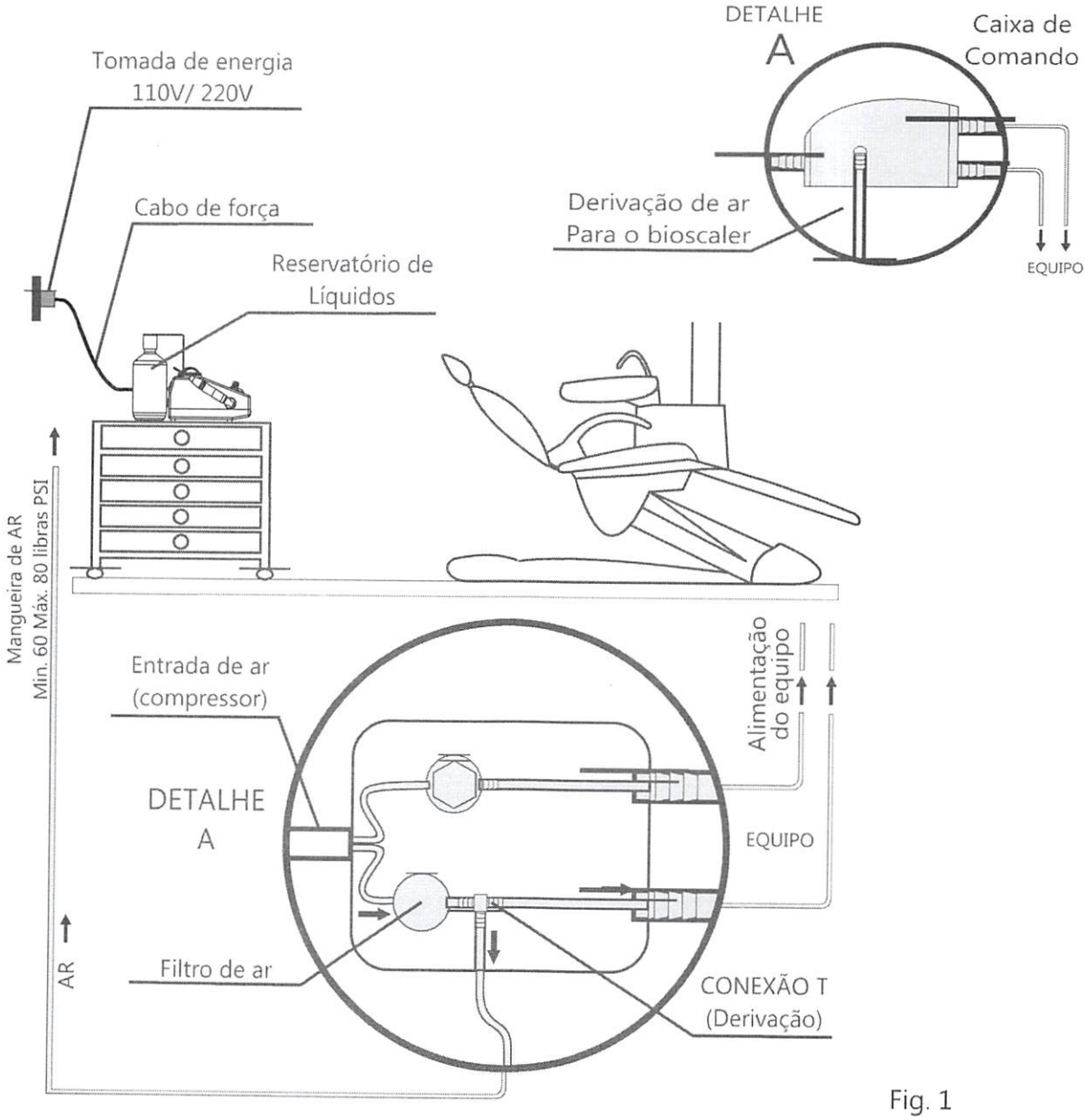

Fig. 1

000396

IMPORTANTE

- A derivação deverá se encontrar posteriormente ao filtro de ar do consultório ou do equipo;
- O Bioscaler não necessita da instalação de água do consultório ou qualquer rede externa para opera, pois possui seu próprio reservatório. É importante apenas seguir alguns passos:
  - Antes de utilizar o Bioscaler verifique se o reservatório de água não está vazio;
  - Verifique se a quantidade de líquido no reservatório é o suficiente e não está acima do nível indicado para realizar o procedimento;
  - Certifique-se de que não tenha nenhuma impureza no reservatório de líquidos que possa danificar o equipamento ou o procedimento.

MEDIDAS DE SEGURANÇA

- Antes de ligar o equipamento e pressionar o pedal confira as ligações externas do Bioscaler;
- Certifique-se de que as instruções de instalação estão corretas conforme desenho ilustrativo de instalação (Fig. 1, Pág. 6);
- Certifique-se de que a pressão primária de ar esteja dentro das especificações indicadas na parte traseira do equipamento. Qualquer dúvida contate um técnico;
- Confira se a tampa do reservatório de bicarbonato está fechada adequadamente para o funcionamento;
- Ao fechar a tampa do reservatório de bicarbonato aperte-a levemente;

CUIDADOS ESPECIAIS

- Não exceder o nível de pó no reservatório (marcação em vermelho);
- Ao recarregar o pó no reservatório, verifique se não há ciscos ou sujeiras além de grânulos aglutinados de bicarbonato de sódio no fundo do reservatório e no pó;
- Ao utilizar o jato de bicarbonato, deslocar a ponta em movimentos curtos e constantes;
- Se a peça de mão do ultrassom apresentar aquecimento, significa que está ocorrendo uma ineficiente circulação de líquido na peça, em caso positivo certifique-se de que:
  - O registro de água está totalmente aberto;
  - O reservatório de líquido não está vazio ou não está colocado de maneira correta;
- A esterilização das peças de mão deverá ser feita em autoclave para melhor segurança do usuário e paciente, jamais utilize estufa no processo de esterilização;
- Para desinfecção do produto, passar algodão ou gaze embebido em álcool 70°;
- Como todo aparelho elétrico, não permita que seja manuseado por crianças, mesmo quando desligado;
- Use somente bicarbonato próprio para uso odontológico.

000397

- Utilizar o spray de bicarbonato com uma distância de 0,5mm até 5mm dos dentes;
- O spray deverá atingir apenas tecidos duros;
- Para o melhor aplainamento da superfície radicular, recomenda-se usar instrumentais manuais após a utilização do ultrassom;
- Procurar utilizar a ponta do inserto para a raspagem, pois esta é a parte efetiva do inserto;
- Recomenda-se, ao utilizar o jato de bicarbonato, incliná-lo com um ângulo de incidência de 45º a 85º em relação a superfície a ser limpa;
- Para uma limpeza eficaz do jato de bicarbonato, realizar movimentos curtos, suaves e rápidos permanecendo por no máximo 30 segundos em cada dente.

ESPECIFICAÇÕES TÉCNICAS

Voltagem: 90 ~ 240 V;

Dimensões (AxLxC): 185x322x260mm;

Frequência (rede elétrica): 50/60 Hz;

Fusível de Proteção: 2 A/250V;

Peso Líquido: 2,836 Kg;

Consumo de ar: 10 L/min.;

Consumo elétrico: 29 watts/hora;

Capacidade do reservatório de bicarbonato: 40 g;

Pressurização do reservatório de líquidos:12-15 Lbs;

Capacidade do reservatório líquidos: 450ml;

Frequência do transdutor: 29 a 33 Khz;

Pressão mínima e máxima de ar: 60 a 80 Lbs

Garantia: 1 ano (contra defeito de fabricação).

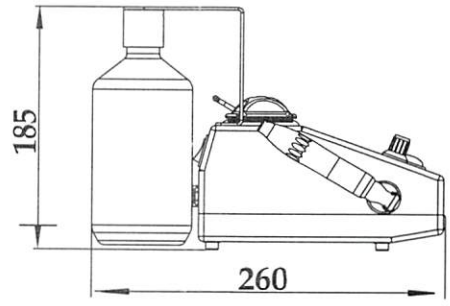

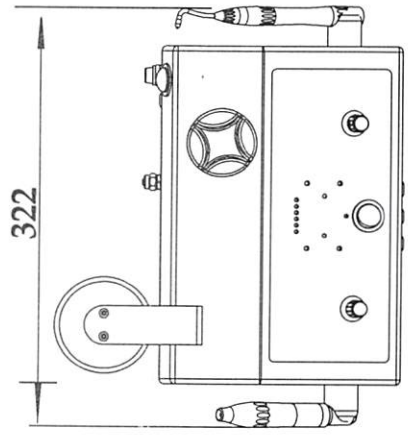

Fig. 2

ESCLARECIMENTO DO PRODUTO

O Bioscaler é um equipamento que trabalha com água e ar sob pressão e vibração ultrasônica, portanto, devem ser manuseados por pessoas devidamente habilitadas e bem informadas quanto às suas características de funcionamento. Em relação a manutenção e calibração, não se faz necessária, este procedimento é realizado na fábrica na etapa de testes. É fundamental que todo operador leia todas as instruções antes de usar o Bioscaler com especial atenção, certificando-se de que as compreendeu claramente.

SISTEMA ELÉTRICO DE SEGURANÇA

- Para sua segurança certifique-se de que o fusível e a tampa do fusível estejam conectados corretamente. Caso ocorra a queima do mesmo troque-o;
- Realizar a troca do fusível com o cabo de força desconectado da tomada.

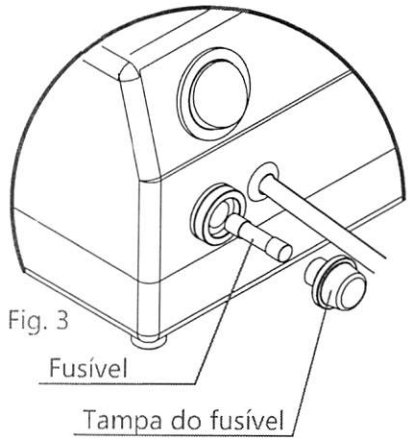

Fig. 3

REMOVENDO A CAPA DO TRANSDUTOR

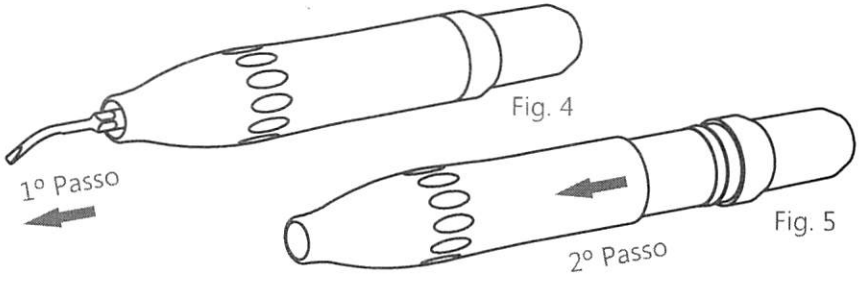

Fig. 4

Fig. 5

- Remova o inserto conectado ao transdutor, girando-o com o auxílio da chave de troca no sentido anti-horário;
- Para remover a capa autoclavável, puxe-a na direção indicada no desenho;

000399

SUBSTITUINDO O INSERTO

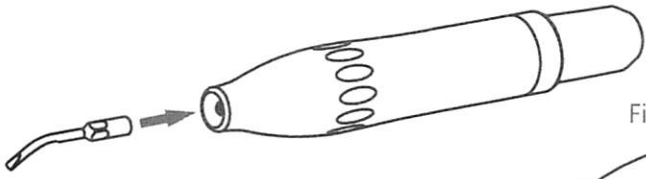

Fig. 6

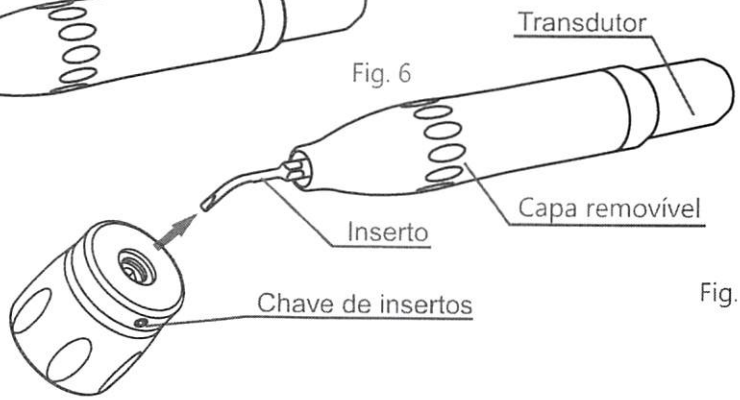

Fig. 7

- Para remover o inserto, acople a chave e gire no sentido anti-horário;
- Acople o novo inserto, e com o auxilio da chave gire no sentido horário até o estalo da mesma;

Obs. Se ao girar, o inserto não chegar até o final significa que o inserto não é padrão Ortus, portanto não o utilize.

PONTA DO JATO DE BICARBONATO

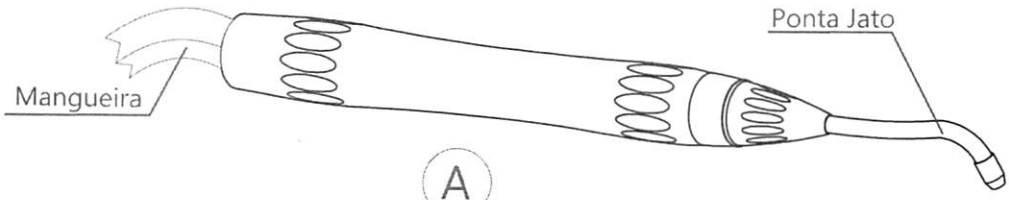

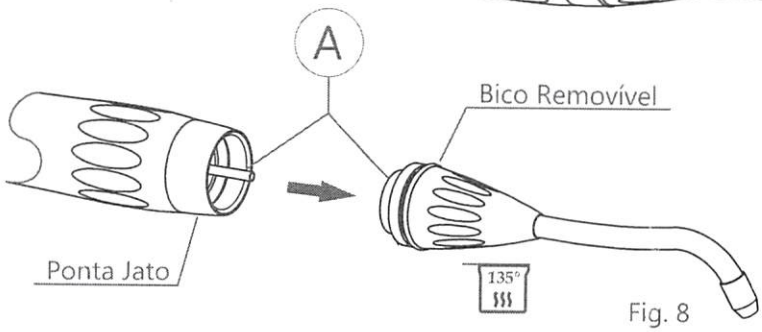

Fig. 8

Para autoclavar o bico removível, gire-o no sentido anti-horário até desconectá-lo da ponta;

000400

Para o bom funcionamento do produto e segurança do paciente, ao desconectar o bico removível, limpe com um pano umedecido a área A (Fig. 8, Pág. 10) . Após este procedimento, embale o bico em embalagem apropriada.

CONEXÃO DE AR

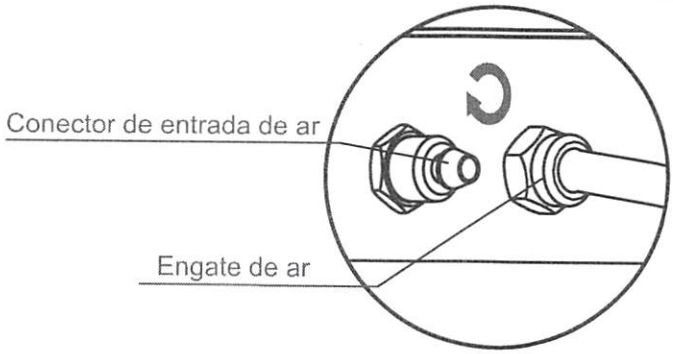

Fig. 9

RESERVATÓRIO DE BICARBONATO

- Retire a tampa do reservatório girando-a no sentido anti-horário.
- Acrescente o bicarbonato dentro do reservatório até a marcação interna em vermelho.
- Coloque a tampa do reservatório girando-a no sentido horário.
- No caso de usar sachê de 40g, depositá-lo inteiramente dentro do recipente, pois o mesmo já apresenta a quantidade correta para o perfeito funcionamento do Bioscaler. Ao depositar o bicarbonato no reservatório, o mesmo não deverá apresentar-se com pequenos grânulos aglutinados, umedecido e com impurezas.

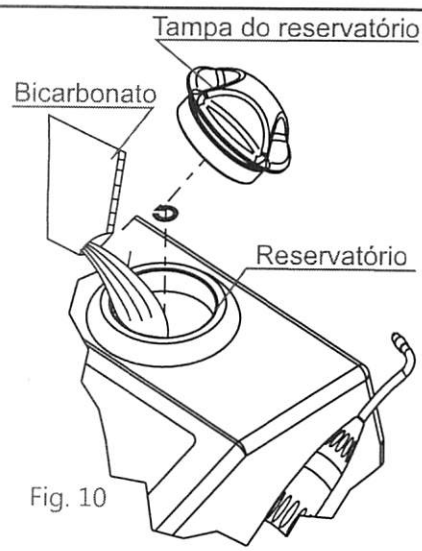

Fig. 10

- No caso de apresentar impurezas, não utilize o pó, troque-o por uma nova dosagem. Assim, evitará o futuro entupimento do equipamento e proporcionará um procedimento mais seguro ao seu paciente. Antes de iniciar o procedimento de profilaxia, certifique-se de que a tampa do reservatório esteja bem apertada no reservatório.

000401

ESTOJO AUTOCLAVÁVEL

►Acomode os insertos a serem esterilizados nos orifícios do estojo;
►Gire a base do estojo 90°, com os insertos acomodados;

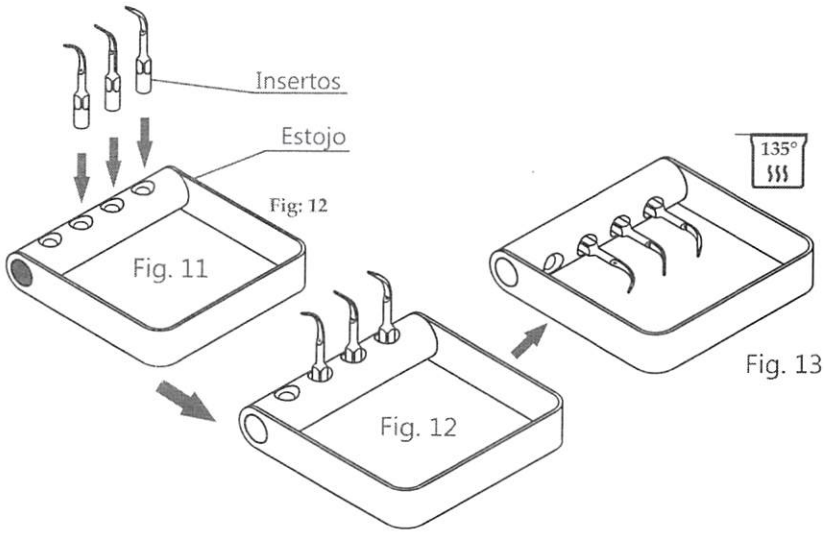

►Em seguida, acomode o estojo com os insertos na embalagem própria para autoclaves e lacre-os corretamente; Seu estojo, juntamente com os acessórios, estão prontos para serem autoclavados.

PAINEL TRASEIRO

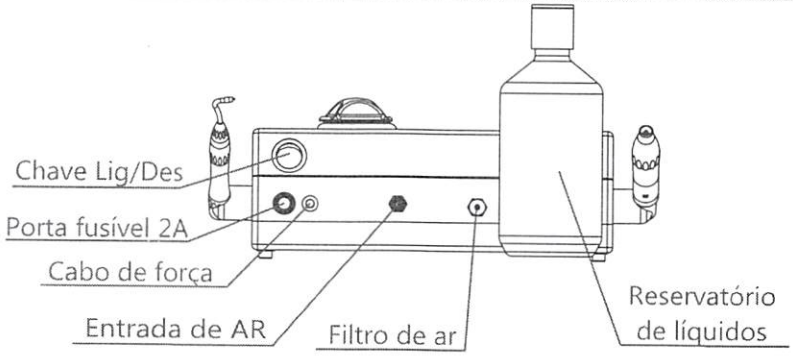

Fig. 14

Ao acoplar o engate de ar no conector de entrada de ar, gire no sentido horário (Fig. 9, Pág. 11). Para desacoplar, gire-os no sentido anti-horário. Não é necessário a utilização de chaves e ou ferramentas para o acoplamento. Obs. Pressione a válvula do filtro de ar para que o mesmo seja drenado.

LACRE DE FÁBRICA

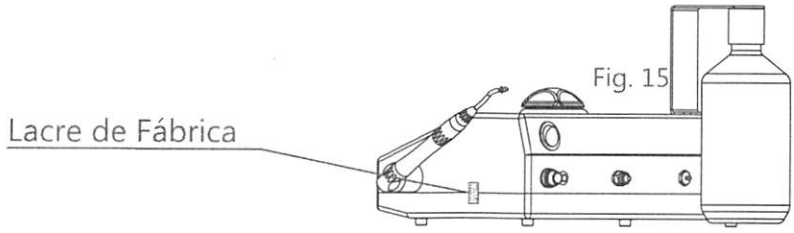

Fig. 15

Ao violar o selo de segurança de fábrica do Bioscaler, o produto automaticamente perderá a garantia. Portanto, não viole o selo de garantia e não autorize técnicos não credenciados pela Ortus para prestar serviços em seu aparelho.

RESERVATÓRIO DE LÍQUIDOS

Para abastecer o reservatório, levante levemente a traseira, desacople o reservatório girando-o no sentido anti-horário. Após o abastecimento, acople novamente o reservatório à tampa, girando-o no sentido horário.
IMPORTANTE: É necessário realizar a assepsia do reservatório regularmente, para garantir a segurança do paciente e o bom funcionamento do equipamento.

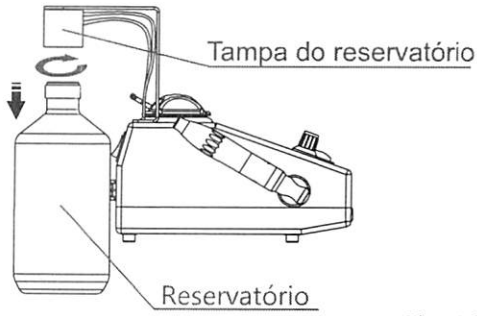

Fig. 16

PAINEL DE COMANDO

Controle de fluxo da água. Função Jato de Bicarbonato. Controle de fluxo de ar.
Potência do ultrassom Função Ultrassom.

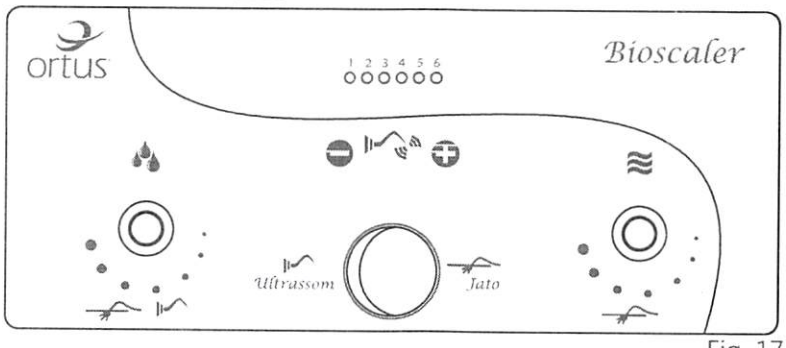

Fig. 17

000403

TRABALHANDO COM O JATO DE BICARBONATO

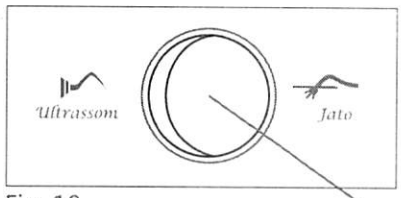

Fig. 18

1- Certifique-se de que as ligações na parte traseira do equipamento estejam corretas

2-Ligue o aparelho pressionando a chave Lig/Desl (Fig. 14, Pág. 12).

Botão seletor de função

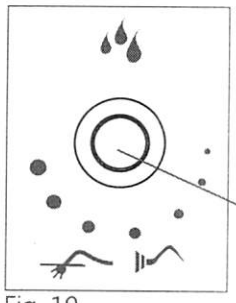
Fig. 19

3-Retire a ponta do jato do suporte;

4- Regule o fluxo de água no botão especifico;

Botão de regulagem do fluxo de água

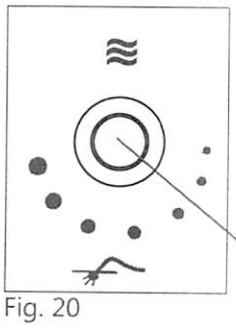
Fig. 20

5- Abra a tampa do reservatório de bicarbonato;
6- Adicione o pó até a marca interna (em vermelho);
7- Feche o reservatório rosqueando a tampa verificando se o recipiente está bem fechado;
8- Regule o fluxo de pó no botão de ar;
9- Para iniciar o procedimento de profilaxia, pressione o pedal acionador.

Botão de regulagem do fluxo de ar e bicarbonato

000404

TRABALHANDO COM O ULTRASSOM

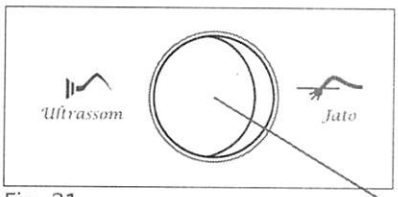

Fig. 21

1- Certifique-se de que as ligações na parte traseira do equipamento estejam corretas;

2-Ligue o aparelho pressionando a chave Lig/Desl (Fig. 14, Pág. 12).

Botão seletor de função

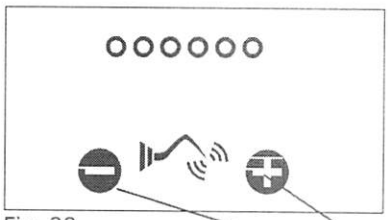
Fig. 22

3-Retire a peça de mão do suporte;

4-Acople o inserto desejado na peça de mão utilizando a chave;

5-Utilizando as teclas de ajuste, regule a potência de acordo com a necessária;

Teclas de ajuste de potência

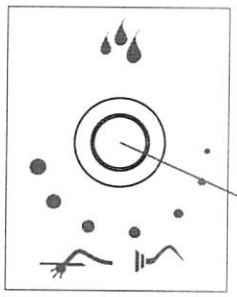
Fig. 23

6- Ajuste o fluxo de água para realizar o trabalho através do botão de regulagem;
7-Pressione o pedal acionador para ativar o transdutor piezoelétrico;
8- Ao final de cada procedimento, desligue o Bioscaler na chave Lig/Desl (Fig. 14, Pág. 12).

Botão de regulagem do fluxo de água

No caso do ultrassom, o ajuste da potência interfere no fluxo de água no inserto. Portanto, a regulagem de água deverá ser feita em função da potência selecionada. Ex: se aumentar a potência aumente o fluxo de água no inserto. Desse modo, o transdutor trabalhará com uma refrigeração satisfatória e o rendimento do trabalho será maior.

000405

COMO IDENTIFICAR SEU BIOSCALER

O rótulo metálico que se encontra na parte inferior do gabinete, tem por finalidade a identificação dos dados técnicos do equipamento.

ATENÇÃO - A remoção do rótulo de identificação, lacre de segurança e/ou quaisquer etiquetas ou adesivos afixados ao produto implicará na perda automática da garantia.

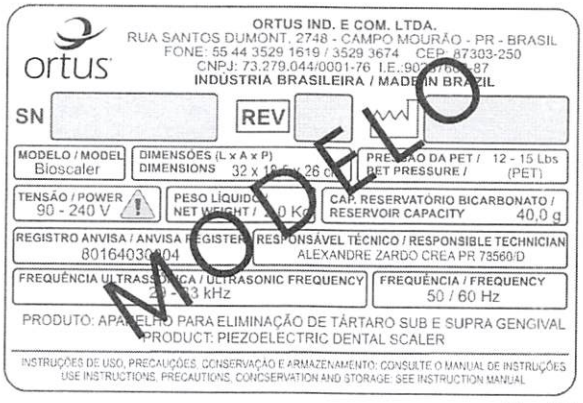

Fig. 24

Obs: O rótulo aqui apresentado é somente um modelo para referência.

INSERTOS

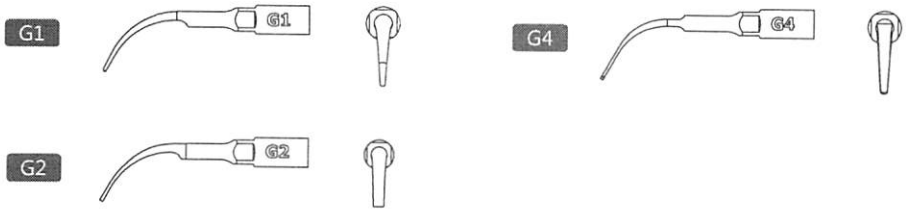

Os insertos acima são disponibilizados juntamente com seu Bioscaler, para os demais modelos, vide catálogo de insertos, podendo ser adquiridos separadamente.

000406

DIFICULDADES, CAUSAS E SOLUÇÕES

ATENÇÃO! Para qualquer substituição de peças contatar o fabricante ou a Assistência Técnica Autorizada. Não recomendamos a troca de peças por pessoas não habilitadas pela Ortus.
Relacionamos a seguir os problemas mais frequentes e as possíveis soluções que poderão ser realizadas pelo usuário:

DIFICULDADE	POSSÍVEIS CAUSAS	SOLUÇÕES
O equipamento está ligado, mas não há fluxo de água nem vibração	- O pedal de acionamento está danificado.	-Consulte a rede de assistência técnica autorizada.
O aparelho está operante mas não existe fluxo de água.	-Garrafa PET vazia; -Registro de fluxo no mínimo; -PET mal rosqueada; -Registro com defeito.	-Recarregue a PET; -Ajuste o registro de fluxo; -Aperte o reservatório com firmeza até vedá-lo corretamente; -Contate a rede de assistência técnica autorizada.
Vazamento na tampa do reservatório de bicarbonato	Anel de vedação e assento sujos.	Retirar o anel de vedação preto localizado abaixo da borda do reservatório, limpe-o com álcool 90° e, em seguida, recoloque o anel no assento.
Vazamento no encaixe da ponta do jato.	Ponta do jato mal conectada.	Apertar a ponta com maior pressão.
Vibração baixa.	Seletor de ajuste de potência está no mínimo.	Reajuste a potência para mais.
Fluxo de água do transdutor está OK, mas não existe movimento vibratório	-O inserto não está devidamente apertado; -O tipo de inserto utilizado não está adequado; -O transdutor está danificado.	-Aperte um pouco mais o inserto; -Substitua o inserto; -Consulte a rede de assistência técnica autorizada.
A potência de vibração não pode ser ajustada	-A placa de controle está danificada; -Teclas de ajuste estão danificadas.	-Consulte a rede de assistência técnica autorizada.

000407

LEGENDA DE SÍMBOLOS

Advertência, consulte manual de instruções

Autoclavável

Corrente alternada

Data de fabricação

Empilhamento máximo

Equipamento Classe II

Equipamento Tipo B

Este lado para cima

Fabricante

Frágil - manuseie com cuidado

Mantenha seco

Revisão de alterações

Número de série

Proteja da luz solar

Reciclável

000408

FORMULÁRIO DE GARANTIA

Nome			
Especialidade			
CNPJ/CPF		E-mail	
Endereço			
Bairro	Cidade		UF
CEP	Fone	Fax	
Nº Nota Fiscal		Data da Emissão	/ /
Revendedor			
Modelo Bioscaler		Voltagem	
Nº Série / Lote		Data de Fabricação	/ /
Descrição do Problema			

Não destaque este formulário, preencha-o e guarde para utilização caso necessite de Assistência Técnica. Envie o formulário (Pág. 28) para a Ortus o mais breve possível, juntamente com uma cópia da nota fiscal. Em caso de alteração de endereço, por favor, informe a Ortus imediatamente através do e-mail info@ortus.com.br.

ORIENTAÇÃO PARA DISPOSIÇÃO FINAL DO EQUIPAMENTO

O meio ambiente é um bem de todos os cidadãos, portanto cabe a cada um de nós tomarmos atitudes que visem a sua preservação e/ou redução dos danos causados pelas atividades humanas a este bem tão importante.

Todos os equipamentos possuem um período de vida útil, sendo que não é possível precisar esta duração, pois isso varia de acordo com a intensidade e a forma de uso.

A ORTUS INDÚSTRIA E COMÉRCIO LTDA, reafirmando sua preocupação com o meio ambiente, orienta ao usuário de seus produtos a busca da melhor disposição no momento do descarte do seu equipamento ou de seus componentes, levando em consideração a legislação brasileira de reciclagem de materiais vigente.

Desde já, a Ortus orienta que o equipamento seja encaminhado às empresas especializadas em reciclagem que, devido ao desenvolvimento contínuo e acelerado de novas tecnologias de reciclagem e de reutilização de materiais, propiciam a melhor forma de descarte dos mesmos. A Ortus procura assim, contribuir para a redução do consumo de matérias-primas não renováveis.

000409

LINKS DE INTERESSE

Mantenha-se sempre atualizado(a) com as constantes mudanças na legislação e a publicação da literatura científica pertinente através dos links abaixo.

www.anvisa.gov.br	Agência Nacional de Vigilância Sanitária.
www.ccih.med.br	Site do livro Infecções Hospitalares e suas interfaces na Área da Saúde coord. Dr. Antonio Tadeu Fernandes, área médica.
www.cdc.gov	Centers for Disease Control and Prevention Office of Health and Safety- em inglês.
www.ortus.com.br	Website da Ortus.
www.cvs.saude.sp.gov.br	Vigilância Sanitária do Estado de São Paulo.
www.fob.usp.br	Faculdade de Odontologia de Bauru.
www.riscobiologico.org	Risco Biológico, debates e matérias sobre o tema.
www.saude.gov.br	Ministério da Saúde.
www.saude.pr.gov.br	Secretaria da Saúde do Estado do Paraná.
www.saude.sp.gov.br	Secretaria da Saúde do Estado de São Paulo (Procure também o site do seu estado).

000410

REDE DE ASSISTÊNCIA TÉCNICA AUTORIZADA - ATUALIZADA EM 19/01/2011

ACRE

RIO BRANCO
Sertec
Rua Marechal Deodoro, 837 - Centro
Fone: (0**68) 3222-7540 / 9971-3398

ALAGOAS

MACEIÓ
Opção Assistência Técnica
Rua Dias Cabral, 218 - Centro
Fone: (0**82) 3326-4171

AMAZONAS

MANAUS
High Precision Com. e Rep. Ltda.
Av. Presidente Castelo Branco, 1936A - Cachoeirinha
CEP: 69065-011
Fone: (0**92) 3087-2518 / 3657-4574

Lincer
Cj Jardim do Edem - Rua "A", 04 - Alvorada I
Fone: (0**92) 3657-4574 / 9128-6681

BAHIA

FEIRA DE SANTANA
Mercap
Rua Flamengo, 215, Gabriela
Fone: (0**75) 3624-6515

ILHÉUS
Durklein Hospitalar
Rua Visconde de Mauá, 230 - Centro
Fone: (0**73) 3634-6000 / 9981-6000

ITABUNA
Odontonorte
Rua Miguel Calmon, 195 - Centro
Fone: (0**73) 3613-9810 / 8857-9810

JEQUIÉ
Eletromed
Rua Felipe Nery, 93 - Jequiezinho
Fone: (0**73) 9999-6642 / 8842-5453

Tecnodonto
Rua D Urbis 3, 5 - Jequiezinho
Fone: (0**73) 3527-7805

SALVADOR
Maxxi Doctor
Av. General Graça Lessa, 100 - Acupe de Brotas
Fone: (0**71) 3356-3393 / 3356-5288

Mercap
Rua Barbosa Lima Sobrinho, 41 Gleba GSTF - Mussurunga
IFone: (0**71) 3252-9706 / 9148-1355

Tecnoclave
Rua Dom João VI, 503 - Sl.210, Ed. San Diego - Brotas
Fone: (0**71) 3013-1669 / 8804-9455 (Marivaldo)

TEIXEIRA DE FREITAS
Odontomelo Hayashibara
Rua Walt Disney, 50 - Vilas Vargas
Fone: (0**73) 3011-9300 / 3011-8399

CEARÁ

CAUCAIA
Dental Nordeste
Rua 339, 26 - Nova Metrópole
Fone: (0**85) 3213-3774 / 8876-9121

FORTALEZA
Dental Nordeste
Rua 339, 26 - Nova Metrópole
Fone: (0**85) 3213-3774 / 8876-9121

DISTRITO FEDERAL

BRASÍLIA
Taguatec
C 09, Lote 13, Sala 202 - Edifício Castilho
Fone: (0**61) 3562-1995 / 3562-0310 / 8571-4395

Odonto-Medica Costa
ST SCLN, 311 - Bloco C, Loja 58, subsolo - Asa Norte
Fone: (0**61) 3340-7588

O P F Com. Serv. Equip. Ltda.
SRTVN Quadra 702 - Ed. Brasília Radio Center - Sobreloja 31 - Asa Norte
Fone: (0**61) 3034-4080 / 7813-8595 (Osvaldo)

TAGUATINGA
Taguatec
C 09, Lote 13, Sala 202 - Edifício Castilho
Fone: (0**61) 3562-1995 / 3562-0310 / 8571-4395

ESPÍRITO SANTO

CACHOEIRO DE ITAPEMIRIM
Dental Sul
Rua Samuel Levy, 357 - Aquidabam
Fone (0**28) 3521-3776
(0**28) 9945-0178 (Abílio)
(0**28) 9968-9227 (Giovany)
E-mail: dental_sul@terra.com.br

LINHARES
Ritec
Av. Das Gaivotas, 910 A - Residencial Gaivotas
Fone: (0**27) 3371-1644

VITÓRIA
Astecom
Rua Lisandro Nicollete, 221, Loja 01 - Cruzamento
Fone: (0**27) 3222-1426 / 9999-1548

Dental Atlântico
Av. Nossa Senhora da Penha, 1495, Loja 03 - Edif. Corporate Center - Santa Luzia
Fone: (0**27) 3324-1406 / 3225-1599

GOIÁS

ANÁPOLIS
Multiservice
Av. Universitaria, 1892 - Vl. Santa Isabel
Fone: (0**62) 3387-2692

ARAGARÇAS
RC Equipamentos
Rua Maria Providência Barbosa, 307
Fone: (0**64) 3638-3378 / (0**66) 9991-5663 / (0**66) 9982-6844

CALDAS NOVAS
Tecnocaldas
Av. Dos Turistas Qd.05 Lt. 01, S / Nº - Jd. Dos Turistas
Fone: (0**64) 3454-1309

GOIÂNIA
Biotek Odonto-Hospitalar
Av. Fued Jose Sebba, 389 - Quadra 31- Lote 06
St Leste Universitário
Fone: (0**62) 3218-2300 / 9979-9410

Hospcom
Rua 104, 74 Qd F-21, LT.10
Fone: (0**62) 3241-5555 / 8117-8527

SOS Equipamentos
Rua 68, 357 - Centro
Fone: (0**62) 3212-2023 / 3223-3481

ITUMBIARA
Odonto ITA
Av. Adelina Alves Vilela, 79 - Jardim Primavera
Fone: (0**64) 3430-2023

Esta lista está sujeita a alterações, entre em contato pelo fone (44) 3529-1619 para verificar possíveis atualizações.

000411

RIO VERDE
Odonto Medica Rio Verde
Av. Presidente Vargas, 307 - AP. 101, SL 1 - Setor Central
Fone: (0**64) 3621-1799
CEP: 75901-040

MARANHÃO

SÃO LUIZ
Quark Eletrônica
Cj. Planaldo Anil III, 04
Fone: (0**98) 3238-0285 / 3238-7034

Shiemann - TEC
AV. Castelo Branco, 559 - E. Tóquio
Fone: (0**98) 3227-2546

MATO GROSSO

CUIABÁ
R D Odonto
Av. Beira Rio, 3772 - Dom Aquino
Fone: (0**65) 3634-2387 / 9983-1587

MATO GROSSO DO SUL

CAMPO GRANDE
Briato Comercio Médico Hospitalar e Serviços
Rua Rui Barbosa, 1901 - Centro
Fone: (0**67) 3026-1243
CEP: 79004-441

J B Assist Técn
Rua Sete de Setembro, 1042 - Centro
Fone: (0**67) 3383-3992

DOURADOS
Anesterilav
Av. Presidente Vargas, 2105 - Vl Progresso
Fone: (0**67) 3421-8673 / 9971-6449

Washington Orlando Popin & Cia Ltda
(Inga Max)
Av. Joaquim Teixeira Alves, 2211 - Jardim Climax Fone: (0**67) 3421-0197

NOVA ANDRADINA
Odontonan Assist Técn
Rua Joaquim Sampaio Neto, 2012 - Guiomar S Andrade
Fone: (0**67) 3441-5484 / 9918-8594

MINAS GERAIS

ALTO CAPARAÓ
Centro Tecnológico
Rua Carolina Martins Tavares, 282 - Serra Monte
Fone: (0**32) 3747-2800 / (0**33) 8416-6891 / (0**33) 8471-8096 (Inácio)

ANDRADAS
Mauricio Tavares
Rua Paulo Sergio Mosconi, 242 – Jd. Itália
Fone (0**35) 3731-2388

BELO HORIZONTE
Central Tecnica
Rua Castro Alves, 184 - Nova Suiça
Fone: (0**31) 3371-3121 / 9957-3064

Dental Técnica
Rua Castro Menezes, 100 - Santa Maria
Fone: (0**31) 3388-1375 / 8801-0062

Odontobrasil Periféricos Odont. Ltda.
Rua Cel. Leri Santos, 202 - Planalto
Fone: (0**31) 3495-1609

Odonto Center Manutenção Técnica
Rua Maria Toledo de Paiva, 05
Fone: (0**31) 3493-1306

Odontomax
Av. Josefino Gonçalves da Silva, 151 - Goiânia
Fone: (0**31) 3488-6669 / 9634-2521

Protécnica
Rua Visconde de Taunay, 197 - São Lucas
Fone: (0**31) 3223-2666

CARATINGA
Odonto Ramos
Av. Olegario Maciel, 82 - Sala 102 - Centro
Fone: (0**33) 3322-3585 / 8845-3585

CONSELHEIRO LAFAIETE
Top Equipamentos
Rua Jorge Zacarias Mafus, 42, Centro
Fone: (0**31)3763-7388 / 8899-1533
CEP: 36400-000

CORONEL FABRICIANO
Equipodonto
Rua Dom Bosco, 34 - Centro
FONE: (0**31) 3841-2263
CEP: 35170-031

FORMIGA
Odontotec Ltda.
Av. Dr. Henrique Braga, 233A, 2º Andar - Centro
Fone: (0**37) 3321-1288 / 3321-3876

GOVERNADOR VALADARES
Prodonleste
Rua Francisco Sales, 200 – Centro
Fone: (0**33) 3276-3606 / 9191-3231

SOS Odonto
Rua Ribeiro Junqueira, 261 - Esplanada
Fone: (0**33) 3271-4636 / 3272-1109

IPATINGA
Ateodonto
Rua Equador, 132 - Cariru
Fone: (0**31) 3825-1328 / 9988-6328
CEP: 35160-098

Jotécnica
Rua Sabará, 113A – Centro
Fone (0**31) 3821-7844 / 9944-5570

ITABIRA
Odontomed
Rua dos Cravos, 841 - São Pedro
Fone: (0**31) 3831-2948 / 9995-4719

ITAJUBÁ
Reinke Assistência Técnica
Rua José Verano da Silva, 101 - Cruzeiro
Fone: (0**35) 3622-4392 / 3622-1445

JUIZ DE FORA
Equotec
Rua Barbosa Lima, 161 - Centro
Fone: (0**32) 3215-3584 / 9112-8263

Odontotecnica
Rua Halfeld, 513 sala 204 - Centro
Fone: (0**32) 3215-7411 / 3211-5958

LAVRAS
Odontecnica Lavrense
Rua Dep. Castejon Branco, 105A - Jd Fabiana
Fone: (0**35) 3822-1892 / 9979-1667

MONTES CLAROS
Odontonorte
Av. Dep. Esteves Rodrigues, 920 Lj 01 – Centro
Fone: (0**38) 3221-6684 / 3221-6582

Odonto & Service
Rua Januária, 704, Centro
Fone: (0**38) 3221-9137 / 3221-9007

Odonto & Medic de Montes Claros Ltda.
Av. Cula Mangabeira, 593, Santo Expedito
Fone: (0**38) 3222-4040 / 3084-0342
CEP: 39401-001

PATOS DE MINAS
R P Odontopatos
Rua Padre Almir Neves de Medeiros, 1050 - Sobradinho

Esta lista está sujeita a alterações, entre em contato pelo fone (44) 3529-1619 para verificar possíveis atualizações.

000412

Fone: (0**34) 3821-9457 / 9103-8728

PONTE NOVA
ANG Dental
Rua João Alves de Oliveira, 168
Fone: (0**31) 8117-5187 / 9125-0802

POUSO ALEGRE
Dorival Jonas Cabral ME
Rua Vivaldi Pereira da Silva, 347 - Aristeu Costa Rios
Fone: (0**35) 8858-0900 / 8819-1093
CEP: 37550-000

SETE LAGOAS
Assistec
Rua Teofilo Otoni, 1021 Lj 13 - Centro
Fone: (0**31) 3773-4923 / 8845-9659

TEÓFILO OTONI
Jotécnica
Rua Epaminondas Otoni, 702 4º andar
Sl406 - Edif. Palácio do Comércio - Centro
Fone: (0**33) 3521-4240 / 9985-1345

UBÁ
G-Tec Assistência Técnica
Rua Cel. Carlos Brandão, 99 - Centro
Fone: (0**32) 3532-5666 / 9934-5975

UBERABA
Odontolog
Rua Colatina, 12 - Jd Espírito Santo
Fone: (0**34) 3338-3883 / 9968-2501

Odontoprest
Rua Santo Antonio, 479 - Centro
Fone: (0**34) 3075-4012 / 9978-7108

UBERLÂNDIA
Dental Cerrado
Rua Tenente Virmondes, 982 - Centro
Fone: (0**34) 3231-5383

Odontokraft
Rua Cel. Antonio Alves Pereira, 880 - Centro
Fone: (0**34) 3235-8381

PARÁ

BELÉM
Odontécnica
Trv. Campos Sales, 443 - Campian
Fone: (0**91) 3223-9388 / 3222-9986 / 8120-6371

MARABÁ
Oral Técnica
Rua Miguel David, 1425 - Novo Horizonte
Fone: (0**94) 3012-1367 ou 9134-4346 (Emerson)
CEP: 68503-000

REDENÇÃO
Assistecodonto
Rua Barbosa, 472 - Serrinha
Fone: (0**94) 9153-1229 / 9156-7968

PARAÍBA

CAMPINA GRANDE
Medontec
Av. Marechal Floriano Peixoto, 780 - Bodocongo
Fone: (0**83) 3321-8224 / 9971-4035

JOÃO PESSOA
Equipmed
Av. Juarez Tavora, 306, SL.103 - Torres
CEP: 58040-021
Fone: (0**83) 3045-0550

PARANÁ

APUCARANA
Eletro Omega
Rua Rio Grande do Sul, 1009 – Jd. Apucarana
Fone: (0**43) 3424-4645 / 9973-1336

CAMBARÁ
M&Z Produtos Hospitalares
Rua Alambari, 1049
Fone: (0**43) 3532-3008 / 3532-3325

CAMPO MOURÃO
Odenclar
Rua Esperança, 319 – Cj. Habitacional Mendes
Fone: (0**44) 3524-2668 / 8819-2776

CASCAVEL
Eletro Medica
R. Marechal Candido Rondon, 3171- Cancelli
Fone: (0**45) 3038-0030 / 3037-5900

CIANORTE
Dentalmed
Rua do Engenheiro, 251 - Jardim Universidade I
Fone: (0**44) 3629-3569 / 9977-1994

CORNÉLIO PROCÓPIO
Automatic
Rua Bento Ferraz Campos, 506 - Jd. Bela Vista
Fone: (0**43) 3524-7015 / 9975-0425

CURITIBA
ATAC Equip. e Soluções Odontológicas
Av. Iguaçu, 863 Sala 8 - Rebouças
Fone: (0**41) 3016-9795 / 9902-5491

VTEC
Av. Dias da Rocha Filho, 488 A - Alto da Rua XV
Fone: (0**41) 3263-2427

FOZ DO IGUAÇU
Kalmo Dental
Av. General Meira, 3159 - Ouro Verde
Fone: (0**45) 3223-8375 / 3527-1982

Odontotec
Rua Antônio Raposo, 225 - Centro
Fone: (0**45) 3572-7209 / 9114-6307

FRANCISCO BELTRÃO
Odonto Tec
Rua Sergipe, 991 - Alvorada
Fone: (0**45) 3523-1091 / 9975-0719

LONDRINA
J L Manutenção
Rua Alagoas, 792 - Sala 11, Térreo - Centro
Fone: (0**43) 3324-0032 / 9112-1044

Odonto Ar
Rua Alagoas, 1050 - Centro
Fone: (0**43) 3326-1202 / 9995-7290

MARINGÁ
Oraltec
Rua Silva Jardim, 48 Lj 2 - Zona I
Fone: (0**44) 3031-5060 / 9103-5054

PATO BRANCO
C P dos Santos
Rua Timbira, 256 - Menino de Deus
Fone: (0**46) 3225-7819 / 9972-3073

Eletronic Eletel
Rua Tapejara, 357 - Centro
Fone: (0**46) 3224-5596 / 3224-2277

PONTA GROSSA
Márcio José Delabernarda
Rua Francisco Ribas, 1031, Lj 3 - Centro
Fone: (0**42) 3225-3301 / 8409-7858

UNIÃO DA VITÓRIA
J L Chagas
Rua Colotário Portugal, 882 - Centro
Fone: (0**42) 3222-8453 / 9124-4271 (Jefferson)

PERNAMBUCO

OLINDA
Odontomédica
Rua Benjamin Constant, 117 - Sitio Novo

Esta lista está sujeita a alterações, entre em contato pelo fone
(44) 3529-1619 para verificar possíveis atualizações.

Fone: (0**81) 3243-4571

PETROLINA
Odonto Clav
Rua União, 44 A - Atrás da Banca
Fone: (0**87) 3861-6755 / 8812-6777

RECIFE
Odontomédica
Rua Benjamin Constant, 117 - Sítio Novo
Fone: (0**81) 3243-4571

Odontos Técnica
Rua Franklin Tavora, 900 - Campo Grande
Fone: (0**81) 3243-1600 / 3241-8869

Odontoset
Rua Dr. Carlos Chagas, 136 Sala 03
Fone: (0**81) 3034-1075

PIAUÍ

TERESINA
Odontovida
Rua David Caldas, 449 - Centro
CEP: 64001-190
Fone: (0**86) 3223-8683

Tec-odont
Rua Lisandro Nogueira, 1439 - Centro
Fone: (0**86) 3222-6222 / 9982-6531

RIO DE JANEIRO

ARARUAMA
Eraldo Alves da Silva - ME
Rua Cons. Macedo Soares, Nº 314 Sl. 204 - Centro
Fone: (0**22) 2665-1171 / 9997-4375

CAMPOS DOS GOYTACAZES
Nova Dental
Rua José F Sanguedo, 205 Lj "A",
Horto Municipal
Fone: (0**22) 2722-7094 / 2733-0906

DUQUE DE CAXIAS
Universal Tec
Rua Nunes Alves, Nº 13 SL 239 - Centro
Fone: (0**21) 3653-2786

ITAPERUNA
Diltec
Rua Buarque de Nazaré, 373 - Centro
Fone: (0**22) 3823-1187 / 9988-9642

NITERÓI
Manzano Assistência Técnica
Rua São João, 227 - Centro
Fone: (0**21) 2621-3906 / 2613-0095

PETRÓPOLIS
Asteco
Rua Dr Nelson de Sa Earp, 45 Sobreloja 9 - Centro
Fone: (0**24) 2243-0575 / 2243-6751

RIO DE JANEIRO
Emformate Empresa Forn. de Materiais Ltda.
Rua Barão de Cotegipe, 325 - Vila Isabel
Fone: (0**21) 2577-3344 / 2577-2241

Fix End Support Máquinas e Equipamentos Ltda. (Filial)
Rua Andradas, 29 - Centro
Fone: (0**21) 2242-2802 / 2242-7456

Fix End Support Máquinas e Equipamentos Ltda. (Matriz)
Rua Lucídio Lago, 96 - Meier
Fone: (0**21) 2261-9460

M N Manutenção
Travessa da Generosidade, 152 - Vila da Penha
Fone: (0**21) 3087-5974 / 3301-7792
Site: www.mnhospitalar.com.br

P L K Equipamentos
Rua Delfina Alves, 221 - Madureira
Fone: (0**21) 2458-9161 / 9962-1259

Willmarc
Est. Campinho, 742 - Campo Grande
Fone (0**21) 3406-8230 / 2416-3432

VOLTA REDONDA
Odontotec
Lrg Nove de Abril, 26 Sl 225 - Vl Sta Cecília
Fone: (0**24) 3342-1575 / 3342-0565

TERESÓPOLIS
Diego Eugenio Gil
Av. Delfim Moreira, 1470
Fone: (0**21) 2641-4219

RIO GRANDE DO NORTE

CURRAIS NOVOS
Comedical Serviços Médicos Ltda.
Rua José Milanês, 4 - Centro
Fone: (0**84) 9962-7904 / 8888-5882

NATAL
E.R. Representações
Av. Capitão Mor Gouveia, 1323 - Cidade Nova
Fone: (0**84) 3605-3138 / 9982-2368

PARNAMIRIM
MSK Eletrônica
Rua Cap. Martinho Machado, 1630 - Passagem de Areia
Fone: (0**84) 3272-7428 / 9922-5414

RIO GRANDE DO SUL

BOM PROGRESSO
Wink Assistência
Rua Nove, 281 - Centro
Fone: (0**55) 9954-4604 / 9997-0688

CAXIAS DO SUL
Funek
Rua General Mallet, 209 - Rio Branco
Fone: (0**54) 3215-1822 / 3215-1775
Kieling Ltda
Rua La Salle, 657 - Sl 304 – São Pelegrino
Fone: (0**54) 3028-8957

MONTENEGRO
MG DENTAL TÉCNICA
Rua Alberto Gottselig, 123 - Centenário
Fone: (0**51) 3632-9286 / 9957-2162

NOVO HAMBURGO
Dental Técnica
Rua Caçador, 322 - Ideal
Fone: (0**51) 3582-7379 / 9988-1760

Reatech Manutenção em Eletrônica Ltda.
Rua São Francisco de Paula, 149 - Boa Vista
CEP 93410-330
Fone / Fax: (0**51) 3066-9682 - 3036-3030
Email: fabio@reatech.com.br
Site: www.reatech.com.br

PASSO FUNDO
Hospitec Assist Tecn
Av 7 de Setembro, 140 Sl 03 - Centro
Fone: (0**54) 3312-3344 / 312-9455

Irmãos Tortelli
Rua Paissandú, 1762 - Boqueirão
Fone: (0**54) 3312-1144 / 3312-1244

PELOTAS
Equipasul
Rua Cel. Alberto Rosa, 402D - Centro
CEP: 96010-770
Fone: (0**53) 3227-4005

Equipeças
Rua General Teles, 567 – Centro
Fone 0**53) 3227-6972

Esta lista está sujeita a alterações, entre em contato pelo fone
(44) 3529-1619 para verificar possíveis atualizações.

000414

SOS Equipamentos Odontológicos
Rua Goncalves Chaves, 714 - Centro
Fone: (0**53) 3225-5571 / 9121-7224

PORTO ALEGRE
Odontotec
Rua Buarque de Macedo, 610 - S Geraldo
Fone: (0**51) 3342-0731 / 3342-2063

RTMED
Av. Osvaldo Aranha, 734 - Sala 401 - Bonfim
Fone: (0**51) 3388-4694 / 8475-1471

SANTA CRUZ DO SUL
Servtecnica
A. Paul Harris, 712
Fone: (0**51) 3711-2787

SANTA MARIA
Odonto Difusão
Av. Rio Branco, 176 - Centro
Fone: (0**55) 3026-9275 / 9982-2296 (Fernando)

SOS Odontotécnica
Rua Cinco, 110 - Centro
Fone: (0**55) 3304-1436 / 9939-9037

SANTA ROSA
L M Comércio e Serviços
Av. Júlio Fehlauer, 191 - Centro
Fone:(0**55) 3511-2126

SANTO ANGELO
Serv-Medical
Rua Daltro Filho, esquina com Monte Castelo, 140 - Emilia
Fone: (0**55) 9968-3087 (Airton)

RONDÔNIA

CACOAL
Eletrônica JM
Av. Dois de Junho, 2540 - Centro
Fone: (0**69) 3441-3298 / 3441-1144

RORAIMA

BOA VISTA
Prosserv
Av. Major Willians, 1027 - Centro
Fone: (0**95) 3623-897

Total Dente
Av. Getúlio Vargas, 5575 B - Centro
CEP: 69301-030
Fone: (0**95) 3224-8262

SANTA CATARINA

BALNEARIO CAMBORIU
F & F Assist. Tec. e Com. de Equip. Odont. Ltda.
(FF Assistência)
Rua Ernesto Geisel, 06,Praia dos Amores
CEP: 88330-000
Fone: (0**47) 3367-7533
Contato: Fernando (9994-1923)

BARRA VELHA
F & F Assist. Tec. e Com. de Equip. Odont. Ltda.
(FF Assistência)
Av. Paraná, 784, Sala 01 - Centro
Fone: (0**47) 9994-1923

BLUMENAU
Odonto Blu
Rua São Paulo, 2871 Sl 3 - Itoupava Seca
Fone: (0**47) 3323-6149

Selmar Assistência
Rua Theodoro Holtrup, 670 - Vila Nova
Fone: (0**47) 3323-9616

CHAPECÓ
Dental Pan
Rua 7 de Setembro - 250 E, Sl 02 - Centro
Fone: (0**49) 3322-0437

Trentin
Rua Caiagangue, 402 D - Esplanada
Fone: (0**49) 3323-8627 / 9139-2528 / 8855-4877

FLORIANÓPOLIS
JV Com. e Manut. de Equip. Odontológicos Ltda. ME
Rua Ver. Walter Borges, 25 - Campinas
Fone: (0**48) 3035-4933

Kobrasol
Rua Koesa, 241, Kobrasol
Fone: (0**48) 3259-1500 / 8412-0344

RCS
Rua Prefeito Tolentino de Carvalho, 187, Baln. Estreito
Fone: (0**48) 3244-6422 / 9983-5195

ITAJAÍ
Dipeve
Rua Carlos Seara, 377 - Vl Operária
Fone: (0**47) 3348-1117

Tecnofelix
Rua Antonio Manoel Moreira, 49 - Fazenda
Fone: (0**47) 3367-4061 / 8402-9510

Odomed
Rua Gaspar, 137 - Vila Operária
Fone: (0**47) 3349-0001 / 9106-1278

JOAÇABA
Odontomedica
Rua Francisco Lindner, 101 Sl 01 - Centro
Fone: (0**49) 3521-3391

JOINVILLE
Edontec
Rua Nicéas Gonçalves da Maia, 96 - Itaum
Fone: (0**47) 3028-2907 / 9971-0133

R V Assistência Técnica
Rua Santo Andre, 35 - Guanabara
Fone: (0**47) 3436-0988 / 9961-7664

LAGES
Gerli Adriane Cordova ME
Rua Alice Rosa Ramos, 58 - Coral
Fone: (0**49) 9983-3186

Supridental
Rua Benjamim Constant, 474 - Centro
Fone: (0**49) 3223-2066 / 9971-9077

RIO DO SUL
Odonto Moretti
Rua Dr. Neumann, 104 – Centro
Fone: (0**47) 3522-6892 / 8409-3313

SÃO JOSÉ
JV Com. e Manut. de Equip. Odontológicos Ltda. ME
Rua Ver. Walter Borges, 25 - Campinas
Fone: (0**48) 3035-4933

Kobrasol
Rua Koesa, 241 - Kobrasol
Fone: (0**48) 3259-1500 / 8412-0344

SÃO MIGUEL D'OESTE
Dental Cora
Rua Duque de Caxias, 915 - Centro
Fone: (0**49) 3621-2083 / 9988-9094

TUBARÃO
Dental Universitária
Rua Capitão Alexandre de Sá, 280 - Dehon
Fone: (0**48) 3628-0699 / 8406-0947

VBM Dental
Rua Laguna, 356 Sl 01 - Oficinas
Fone: (0**48) 3626-6792 / 8809-1811

Dilnei Martins Assistência Técnica da Saúde
Rua Luiz Martins Collaço, 719 - Sala 01
Fone: (0**48) 3622-5609 / 9640-9690

Esta lista está sujeita a alterações, entre em contato pelo fone
(44) 3529-1619 para verificar possíveis atualizações.

000415

VIDEIRA
Odontec Com. e Manut. de Equipamentos Médicos e Odontológicos Ltda.
Rua Alberto Grando, 1020 - São Cristovão
Fone: (0**49) 3566-1075 / 9995-3712

SÃO PAULO

AMPARO
Agiletec
Rua Arlindo Fava, 545 – Jardim Silvestre II
Fone: (0**19) 3807-7072

AMERICANA
Savatel
Rua Paiçandu, 414
Fone: (0**19) 3462-5713

ARAÇATUBA
Tec Odonto
Rua Cons Oscar R. Alves, 965 - Vila Mendonça
Fone: (0**18) 3623-4587 / 9781-5827

ARARAQUARA
Dental Gsete
Rua João Vergara Gonzales, 113 - Jd. Primavera
Fone: (0**16) 3331-8200 / 9713-5844

BAURU
Nilson Lopes Bauru - ME
(Odontonew)
Rua São Gonçalo, 65, Qd.8 - Vila Altinópolis
Fone: (0**14) 3234-1904

Odonto Isa
Al. Dr. Octávio P Brisolla 2-85, Vila universitária
Fone: (0**14) 3227-6754 / 9961-5024

BOITUVA
Odonto Fix
Rua Angelo Ribeiro, 352 - Centro
Fone: (0**15) 3263-1214 / 9705-000

CAMPINAS
Alka Assist Tec Odonto
Av. Dr Alberto Sarmento,667 - Bonfim
Fone: (0**19) 3242-6458 / 9116-2945

Fernodonto
Rua Helena de Camargo Pereira, 143 - DIC IV
Fone: (0**19) 9232-7333 / 8836-8194
CEP: 13054-423

Gerentec
Rua Quintino Bocaiuva, 609 - Bonfim
Fone: (0**19) 3241-8145 / 9749-2603

Previtec
AV. Andrade Neves, 1181 - Centro
Fone: (0**19) 3234-8762 / 3236-0817 / 3722-5738
CEP. 13013-161

DIADEMA
NC Odonto
Rua Gaspar Ricardo, 616 - Jardim Rosinha
Fone: (0**11) 3418-8311 / 8281-3662
ou 9938-6469 (Nilson)

GUARULHOS
Dentotec
Rua Ana Soares Barcellos, 33 - Ponte Grande
Fone: (0**11) 6421-0312 / 6421-6565

Leal Odonto
Av. Mariana Ubald Esp. Santo, 421, Sl.8 - Bom Clima
Fone: (0**11) 2229-6099 / 2229-6169
JABOTICABAL
S.Z Comércio e Manutenção de Equipamentos
R. Dr. Armando Montelli, 156 - Conj. Habit. Hugo L. Vitalle II
Fone: (0**16) 3203-6098 / 9785-8721

JUNDIAÍ
Santec
Rua Francisco Morato, 73 - BR Vianelo
Fone: (0**11) 4522-6563 (Silvio)

LIMEIRA
Limeirodonto Assistência Técnica
Av. São Sebastião, 474 - Boa Vista
Fone: (0**19) 3702-2400 / 9708-9693

Vitalmed
Rua Carlos Gomes, 23 - Centro
Fone: (0**19) 3442-6398 / 3453-9376

MARÍLIA
Difafer
Av. Tomé de Souza, 151 – Jardim Continental
Fone: (0**14) 3417-4414

MOGI GUAÇU
Odontec
Rua Antunes Garcia, 323 – Lote
Fone: (0**19) 3831-2161

MOGI DAS CRUZES
Mogiteq
Rua Otto Unger, 361 – Centro
Fone: (0**11) 4725-1843 / 4796-3783

Tecnoserv
Rua Barão Jaceguai, 1398 - Centro
Fone: (0**11) 4798-2288 / 4799-9438 / 9640-0401

OURINHOS
Seomed
Rua Brasil, 549
Fone: (0**14) 3322-7943 / 8118-1987

PIRACICABA
Dentalserv
Rua Prudent Morais, 1457 - Alto
Fone: (0**19) 3434-5194

Eletrônica São Francisco
Rua Benjamin Constant, 1871 - Centro
Fone: (0**19) 3434-5377

Tecnodonto
Rua Regente Feijo, 2510 - Vl Monteiro
Fone: (0**19) 3433-4500 / 9708-9644

PRESIDENTE PRUDENTE
Med Lab II
Rua Siqueira Campos, 1236 – Vila Nova
Fone: (0**18) 3903-7754 / 3222-7315 / 8111-9210

Odonto Centro
Av Clemente Pereira, 250, centro
Fone: (0**18) 3279-1539
Contato: Juliano (0**18) 9783-0711

REGENTE FEIJÓ
Odonto Centro
Av Clemente Pereira, 250, centro
Fone: (0**18) 3279-1539
Contato: Juliano (0**18) 9783-0711

RIBEIRÃO PRETO
SOS Equipamentos
Rua Antonio Rivoiro, 105 – Adelino Simioni
Fone: (0**16) 3974-8706 / 9139-0339

SANTA FÉ DO SUL
Asteco
Rua Dez, 2291
Fone: (0**17) 3631-2885

Biotec Medical
Rua 08, 1544 - Centro
Fone: (0**17) 3631-4294 / 8118-9728
E-mail: assistencia@biotecmedial.com.br

SANTOS
RC Assistência Técnica Ltda.
Av. Rangel Pestana, 15 - Sala 08 - Vila Matias
Fone: (0**13) 3561-5348 / (13) 8141-4070

SÃO BERNARDO DO CAMPO

Esta lista está sujeita a alterações, entre em contato pelo fone (44) 3529-1619 para verificar possíveis atualizações.

000416

HM Assistência Técnica
Av. São João Batista, 409 - Vila Helena
Fone: (0**11) 4177-4700 / 4362-4104

SÃO JOSÉ DO RIO PRETO
Di Mori
Rua Santa Maria, 496 - Vl Aurora
Fone: (0**17) 3234-2427 / 3235-4818

SÃO JOSÉ DOS CAMPOS
Eduardo Marinho
Est Cajuru, 3151 Casa 91 - Campos de São José
Fone: (0**12) 3018-9155 / 9711-3736

Renova
Av. Ouro Fino, 240
Fone: (0**12) 3916-6489

SÃO PAULO
Ano Luz Eletrônica Ltda.
Rua São Patríco, 162 - Santana / Tucuruvi
Fone: (0**11) 2201-9017 / 3462-7076 / 9887-7264

Consertos Tonello.
Rua Tito, 115 - Vila Romana
CEP: 05051-000
Fone: (0**11) 3673-4719
Contato: Gentil - 3875-0114

Dental Madrid Ltda ME
Rua Voluntários da Pátria, 512 – Santana
Fone: (0**11) 6221-4397

Equipo Leste
Rua Guaraciaba, 461 - Tatuape
Fone: (0**11) 6941-2948

Konsertec
Rua Salvador Rodrigues Negrão, 96 – Jardim Prudência
Fone: (0**11) 5563-9246 / 9576-8216 Renato

Rempress Com. e Técnica Ltda Me
Rua Domingos de Morais, 1372 – Vila Mariana
Fone: (0**11) 5549-4828

Sollai
Av. Indianópolis, 2631 – Planalto Paulista
Fone: (0**11) 5070-0055

TDN Com. e Assist. Técnica de Prod. Hospitalares Ltda.
Rua Isaac Annes, 160 - Lapa
Fone: (0**11) 3832-8462 / 3834-4518 (Eduardo)

Tecnodonto Jn Assist. Tec. e Odont. Ltda
Av. Bosque da Saúde, 1745 – Saúde
Fone: (0*11) 5587-3637 / 9602-4820

W. E. A. Assist. Tec. Odonto Ltda. Me
Rua Amaro Cavalheiro, 118 - Pinheiros
Fone: (0**11) 3813-1630

SOROCABA
T T Tech Assistência Técnica
Rua Raimundo R. Santos F., 320 – CHJ Mesquita F
Fone (0**15) 3011-9670 / 9744-2493

Sigmamed
Av. Cecília Meireles, 172
Fone: (0**15) 3018-0509 / 3221-8612 / 9134-1845

SUMARÉ
Fernodonto
Av. Duque de Caxias, 576 - Jd João Paulo II
Fone: (0**19) 9232-7333 / 8836-8194

TAUBATÉ
Odontotécnica Taubaté
Av. José Olegário de Barros, 642 - Vila Nossa Senhora das Graças
Fone: (0**11) 3633-6825

SERGIPE

ARACAJU
Santec
Av. Chanceler Osvaldo Aranha, 1048 - José C. Araujo
Fone: (0**79) 3241-7344 / 9982-7424

TOCANTINS

PALMAS
Odontec
Rua SE, 11 - Quadra 54 Sul. lote 13, sala 03 - Centro
Fone: (0**63) 3212-1474
Contato: Ildebrando

Esta lista está sujeita a alterações, entre em contato pelo fone (44) 3529-1619 para verificar possíveis atualizações.

VALIDAÇÃO DA GARANTIA

Para consolidar a garantia de seu produto, preencha o formulário de certificação de garantia e o envie para a Ortus.

Ortus Indústria e Comércio Ltda.
Rua Santos Dumont, 2748 - Jd. Cidade Verde
Campo Mourão - PR - Brasil
CEP 87303-250

FORMULÁRIO DE GARANTIA

Nome

Especialidade

CNPJ/CPF E-mail

Endereço

Bairro Cidade UF

CEP Fone Fax

Nº Nota Fiscal Data da Emissão / /

Revendedor

Modelo Bioscaler Voltagem

Nº Série / Lote Data de Fabricação / /

Descrição do Problema

000418

Garantia de Qualidade

TURBINAS E MODELOS D-X

CATÁLOGO ANUAL

INDÚSTRIA ODONTOLÓGICA D-X
GARANTIA DE QUALIDADE

WWW.DX.IND.BR

000419

QUEM SOMOS

INDÚSTRIA ODONDOLÓGICA D-X

Desde 1997 no segmento industrial odontológico, a D-X é reconhecida pela excelência em tecnologia e design que emprega na concepção de suas peças.
Com sede em Ribeirão Preto, interior do Estado de São Paulo, a D-X vem consolidando sua posição no mercado entre os mais confiáveis indústrias de materiais odontológicos de todo o Brasil.

Com atuação em todo o território Nacional a D-X, possui representantes em todos os estados brasileiros e um afinado sistema de logística que garante agilidade no processamento e entrega dos pedidos.
Oferecendo ao mercado brasileiro o que há de mais moderno e resistente em Canetas de Alta e Baixa Rotação, Micro Motores e Contra-Ângulos.

D-X Indústria Comércio Importação & Exportação Ltda

Coimbra, 1702 - Vila Elisa - Ribeirão Preto/SP - CEP 14.075-450

Telefones:
(16) 99218-7623 - WhatsApp
(16) 2133-6210 - Comercial
(16) 2133-6200 - Assistência

000420

NOSSOS PRODUTOS E CATEGORIAS

ALTA ROTAÇÃO

BAIXA ROTAÇÃO

KITS ACADÊMICOS

PROTETOR FACIAL

SERINGAS TRÍPLICE

WWW.DX.IND.BR

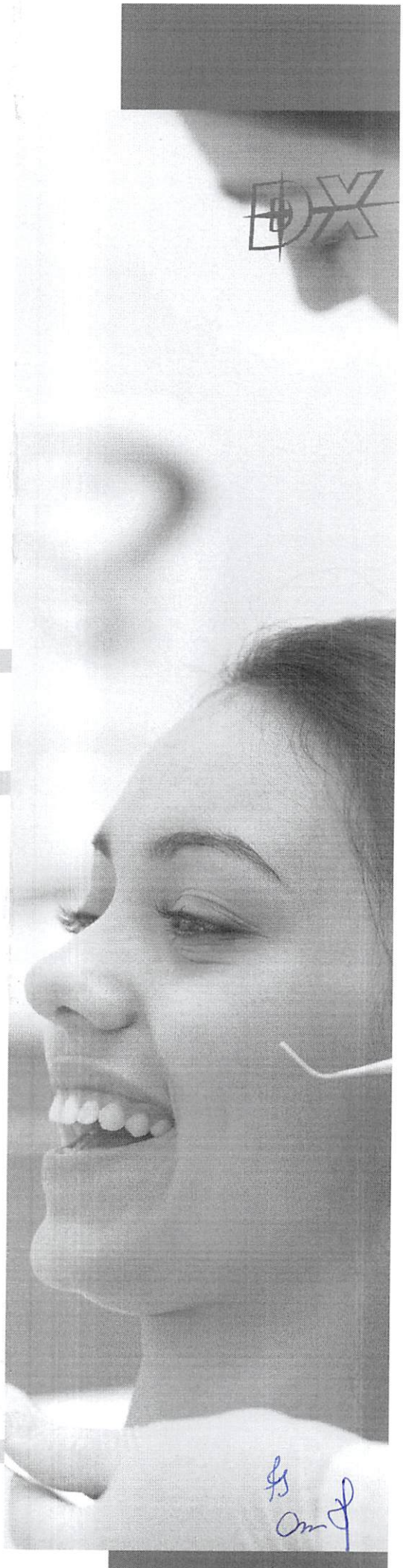

000421

www.dx.ind.br

Alta rotação turbinas & modelos

O melhor de alta rotação para você e seu consultório.

000422

ALTA ROTAÇÃO D-X
TURBINAS E MODELOS

Mega Button

Spray: tríplo
Corpo: alumínio anodizado
Encaixe: borden 02 furos, conforme ISO9168
Sistema: push button (PB); ISO017971-1
Rotor: balanceado manualmente
Rotação máx: 400.000 rpm
Rolamentos: cerâmicos
Autoclavável: a 135°C durante 15 minutos.
Design: ergonômico
Peso: 45 gramas
Consumo de ar: 40-42 l/min
Consumo de água: 50 ml/min
Pressão de acionamento: 220 kPa (2,2 bar) 42l/min
Torque: 1.6 N.cm

Mega Torque

Spray: tríplo
Corpo: alumínio adonizado
Encaixe: borden 02 furos, conforme ISO9168
Sistema: saca brocas FG (Friction Grip)
Rotor: balanceado manualmente
Rotação máx: 420.000 rpm
Rolamentos: cerâmicos
Autoclavável: a 135°C durante 15 minutos.
Design: ergonômico
Peso: 45 gramas
Consumo de ar: 40-42 l/min
Consumo de água: 50 ml/min
Pressão de acionamento: 220 kPa (2,2 bar) 42l/min
Torque: 1.6 N.cm

OPCIONAIS

·Spray Quádruplo | ·Capa Longa | ·Corpo em Aço Inox | ·Corpo em Latão Cromado
·Rolamento em Aço Inox | ·Agulha de limpeza em aço inox |
Corpo invertido ou 45°

---

fs
Am

PARA MAIS INFORMAÇÕES

Tel: (16) 2133-6210 - Comercial
Tel: (16) 2133-6200 - Assistência
Cel: (16) 99218-7623

Rua Coimbra, 1702 - Vila Elisa
Ribeirão Preto/SP | CEP 14.075-450

dxvendas@dx.ind.br
assistencia@dx.ind.br

Segunda a sexta-feira
Das 08:00 às 12:00
E das 13:00 às 17:00

Melhore o seu desempenho, e a qualidade de seu consultório com a D-X.

www.dx.ind.br

000424

Garantia de Qualidade

TURBINAS E MODELOS D-X

CATÁLOGO ANUAL

INDÚSTRIA ODONTOLÓGICA D-X
GARANTIA DE QUALIDADE

WWW.DX.IND.BR

000425

QUEM SOMOS

INDÚSTRIA ODONDOLÓGICA D-X

Desde 1997 no segmento industrial odontológico, a D-X é reconhecida pela excelência em tecnologia e design que emprega na concepção de suas peças.
Com sede em Ribeirão Preto, interior do Estado de São Paulo, a D-X vem consolidando sua posição no mercado entre as mais confiáveis indústrias de materiais odontológicos de todo o Brasil.

Com atuação em todo o território Nacional a D-X, possui representantes em todos os estados brasileiros e um afinado sistema de logística que garante agilidade no processamento e entrega dos pedidos.
Oferecendo ao mercado brasileiro o que há de mais moderno e resistente em Canetas de Alta e Baixa Rotação, Micro Motores e Contra-Ângulos.

D-X Indústria Comércio Importação & Exportação Ltda

Coimbra, 1702 - Vila Elisa - Ribeirão Preto/SP - CEP 14.075-450

Telefones:
(16) 99218-7623 - WhatsApp
(16) 2133-6210 - Comercial
(16) 2133-6200 - Assistência

NOSSOS PRODUTOS E CATEGORIAS

ALTA ROTAÇÃO

BAIXA ROTAÇÃO

KITS ACADÊMICOS

PROTETOR FACIAL

SERINGAS TRÍPLICE

WWW.DX.IND.BR

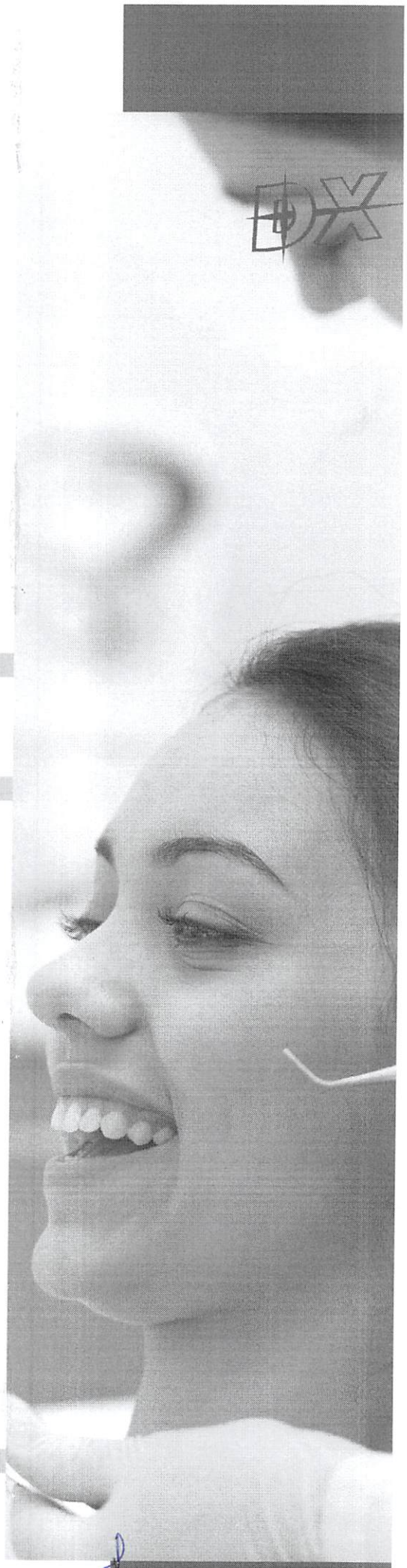

000427

www.dx.ind.br

Alta rotação turbinas & modelos

O melhor de alta rotação para você e seu consultório.

000428

BAIXA ROTAÇÃO D-X
CONTRA ÂNGULO E PEÇA RETA INTRA

Contra Ângulo Intra

Transmissão: 1:1
Giro: livre 360°
Eixo: aço inox
Engrenagens: aço inox
Rolamentos: aço inox
Encaixe: borden
Sistema: INTRAmatic
Rotor: balanceado manualmente
Rotação máx: 25.000 rpm
Torque: 2N.cm
Autoclavável: a 135°C durante 15 minutos.
Design: ergonômico
Peso: 52 gramas
Consumo de ar: 34-37 l/min
Consumo de água: 55 ml/min
Pressão de acionamento: 220 kPa (2,2 bar) 55Llmin
Spray: mangueira externa
Fixação: trava mecânico

Contra Ângulo PB Intra Refrigerado

Transmissão: 1:1
Giro: livre 360°
Eixo: aço inox
Engrenagens: aço inox
Rolamentos: aço inox
Encaixe: borden
Sistema: INTRAmatic
Rotor: balanceado manualmente
Rotação máx: 25.000 rpm
Torque: 2N.com
Autoclavável: a 135°C durante 15 minutos.
Design: ergonômico
Peso: 52 gramas
Consumo de ar: 34-37 l/min
Consumo de água: 55 ml/min
Pressão de acionamento: 220 kPa (2,2 bar) 55Llmin
Spray: mangueira externa
Fixação: trava mecânico

Peça Reta Intra Refrigerada

Transmissão: 1:1
Giro: livre 360°
Eixo: aço inox
Pinça: aço inox
Rolamentos: aço inox
Encaixe: borden
Sistema: INTRAmatic
Rotor: balanceado manualmente
Rotação máx: 25.000 rpm
Torque: 2N.com
Autoclavável: a 135°C durante 15 minutos.
Design: ergonômico
Peso: 60 gramas
Consumo de ar: 55 l/min
Consumo de água: 50 ml/min
Pressão de acionamento: 220 kPa (2,2 bar) 55Llmin
Spray: mangueira externa
Fixação: trava mecânico

OPCIONAIS

·Rolamento em Aço Inox | ·Corpo em Latão Cromado | Corpo invertido ou 45°

000429

PARA MAIS INFORMAÇÕES

Tel: (16) 2133-6210 - Comercial
Tel: (16) 2133-6200 - Assistência
Cel: (16) 99218-7623

Rua Coimbra, 1702 - Vila Elisa
Ribeirão Preto/SP | CEP 14.075-450

dxvendas@dx.ind.br
assistencia@dx.ind.br

Segunda a sexta-feira
Das 08:00 às 12:00
E das 13:00 às 17:00

Melhore o seu desempenho, e a qualidade de seu consultório com a D-X.

www.dx.ind.br

000430

Kondentech

Fotopolimerizador

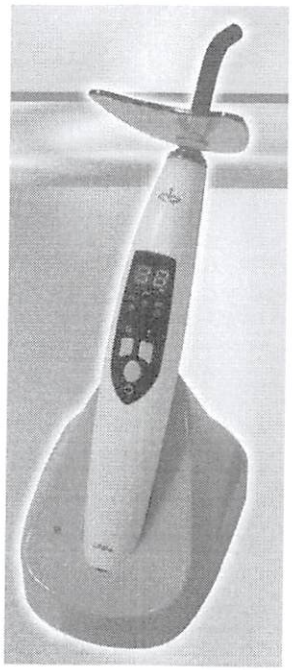

Modelo LED-6

MANUAL DE OPERAÇÃO E SERVIÇOS

Versão: 06- 01/2018

000431

000432

1. PREFÁCIO

Obrigado por adquirir nosso dispositivo **Fotopolimerizador à LED**.
Por favor, leia este manual cuidadosamente, antes de utilizar o aparelho.
Todas as imagens são meramente ilustrativas.

000433

2. CARACTERÍSTICAS

1. Alto brilho - Os componentes LED apresentam excelente rendimento luminoso
2. Luz azul pura - Podem ser evitados efeitos colaterais da energia calorifica do IR
3. Maior vida útil - Este tipo de LED pode ser utilizado por vários anos
4. Silencioso - Como não se faz necessário a utilização de um ventilador resfriador, o aparelho trabalha de forma silenciosa, sem qualquer tipo de barulho.
5. Economia de energia - Este aparelho consome menos de 20VA de potencia, o consumo é 1/5 do conjunto de lâmpada halógena tradicional.
6. Medida da intensidade luminosa: Para medir a intensidade luminosa do aparelho, é necessário a utilização de um radiômetro digital utilizados por dentistas especializados.

000434

3. FINALIDADE DE USO

Este aparelho pode ser utilizado para polimerizar o composto de resina que é solidificado pela luz visível. Permitindo o tratamento dentário dos pacientes. Pode também ser utilizado para clareamento, utilizando-se composto de clareamento apropriado (ativado por luz visível).

O modo e o tempo inicial permanecem ajustados de acordo com a última utilização.

O aparelho é testado e aprovado pela EMC de acordo com a EN60601-1-2, mas pode provocar interferências com outros equipamentos sensíveis de forma acidental, neste caso é aconselhável seguir as sugestões abaixo:

- Conectar o aparelho e equipamentos sensíveis em tomadas diferentes
- Aumentar a distância entre o dispositivo e aparelhos sensíveis

⚠	Não há registro de reações adversas envolvendo procedimentos com a utilização deste produto.

Pós-tratamento

Os pacientes também devem ser instruídos a contatar o dentista imediatamente caso apareçam quaisquer sinais após a utilização do equipamento.

000435

4. ESPECIFICAÇÕES TÉCNICAS

Especificações Gerais:

- **Tipo de segurança**: Classe II, Tipo B
- Sem Proteção contra penetração de Água: **IPX0**
- Não indicado o uso na presença de anestésicos inflamáveis com ar, oxigênio ou óxido nitroso.
- **Consumo de força**: 20 VA
- **Condições de Trabalho**: Temperatura: 5 ~ 40°C Umidade Relativa: ≤ 80 %.
- **Condições de Transporte e Armazenamento**: Temperatura: -0~+40°C; Umidade Relativa :≤80 %

000436

5. PARTES DO EQUIPAMENTO

Somente as partes especificadas abaixo podem ser utilizadas com o equipamento. Caso alguma parte seja danificada, entre em contato com o fabricante para aquisição.

Peça	Descrição	Qtd
Equipamento para emissão de luz	Equipamento energizado internamente por Bateria de íons de Lítio recarregável, uso intermitente: Após 20 emissões de até 20s aguardar um período de 30 minutos para utilizar novamente. Este equipamento não deve ser utilizado sem uma ponteira apropriada. **Comprimento de onda emitida:** 430~490nm **Intensidade Luminosa:** 1500mW/cm^2 **Ajuste de tempo de trabalho**: 5, 10, 15 e 20 segundos (precisão ±1s). **Profundidade de solidificação**: Após 20 segundos de irradiação da luz, a profundidade de solidificação da resina e maior que 2 mm.	1
Bateria de Íon Litio	Modelo: 18490/14500 ≥ 1250mAh 3.7V Temperatura de operação: entre -20°C e 45°C	1
Base de Carregamento	Estação base de carregamento alimentado por Corrente contínua : 5 V⎓ 2A, uso contínuo. Sempre que o equipamento não estiver sendo utilizado ele deve permanecer na base.	1
Fonte de Alimentação LED6	Modelo: LYD06Z05010 0N Fabricante: Shenzhen Lianyunda Electronic CO.LTD Voltagem de entrada: ~100V-240V 50-60Hz, 0,4A Voltagem de saída: ⎓ 5V DC, 1A, uso contínuo.	1
Placa de Proteção (Protetor ocular)	Esta placa permite a visualização da área de aplicação, filtrando a Luz azul refletida na área de aplicação. Tem a função ainda de evitar que o disco metálico do equipamento toque o paciente.	1
Ponteira acrílica de fotopolimerização (Acessório opcional)	Para foto polimerização de resina, de acordo com os protocolos desta.	-
Ponteira de fibra óptica de fotopolimerização	Para foto polimerização de resina, de acordo com os protocolos desta. Esta haste apresenta menor perda de energia luminosa.	1
Ponteira acrílica de clareamento para três dentes (Acessório opcional)	Utilizada para clareamento dental.	-
Manual	Manual do Usuário LED6	1

000437

Figura 1: Modelo LED-6

LED	Modo de trabalho
⊓	**Polimerização rápida: Tempo de ajuste de 20 segundos**
⊓	**Polimerização gradual: inicio suave por 10 segundos a partir de 0 até a força total durante os últimos 10 segundos**
⊓⊓	**Polimerização Pulsante: radiação interrupta**

seg : tempo mostrado no display em segundos

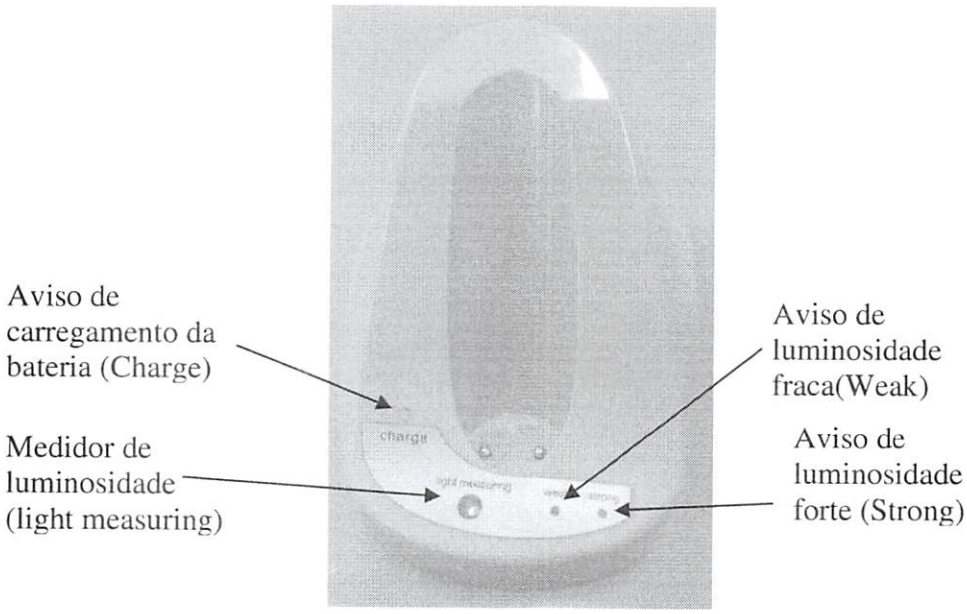

Figura 2: Aviso da base LED-6

000438

6. GUIA DE INSTALAÇÃO

Insira a haste guia da luz com o adaptador de fixação no orifício na parte superior do dispositivo. Você deve prestar atenção na posição de inserção, e evitar a inserção na posição obliqua.

000439

7. CONECTANDO À REDE DE ENERGIA

Conecte a fonte de alimentação na base de carregamento, então conecte a tomada à rede elétrica. Insira o equipamento na base de carregamento.
Antes do primeiro uso recarregue por no mínimo 6 horas.

⚠	Não deixe o equipamento carregando por mais de 2 horas

000440

8. MODO DE OPERAÇÃO

O LED do fotopolimerizador: Há três botões de pressão nele, e três cores de indicador na parte superior, e uma na tela.

·Pressione o botão para ligar e desligar o aparelho.

·Modo de Seleção: pressione o botão para forçar a mudança do modo :

O ciclo do modo é o seguinte:

Modo Rápido → Modo Pulsar → Modo Gradual→ Modo Rápido

Seleção do tempo: pressione o botão para forçar a mudança do tempo

O ciclo do tempo é o seguinte:

5seg → 10seg → 15seg → 20seg → 5seg

Quando o equipamento estiver descarregado emitirá intermitentemente três bipes consecutivos e assim, deverá ser recarregado na base.

A) Colocar a bateria carregada firmemente no aparelho

B) Pressione o botão selecionar modo para seu modo de trabalho opcional.

C) Diminua a pressão do botão, logo depois a luz da haste guia acenderá. Direcione a guia do polimerizador em direção à resina, sem tocar com a ponteira, permanecendo a aproximadamente 1 cm de distancia, assim a resina solidificará, Se você ajustou o tempo de trabalho para 20 segundos, por exemplo, após os 20 segundos o LED será desligado automaticamente. Enquanto o LED estiver acesso, você poderá pressionar o botão de acionamento novamente para interromper a operação.

D) Este aparelho não pode ser utilizado de forma continua, este está limitada para um funcionamento consecutivo máximo de 10 emissões consecutivas de luz de 20s. Após este uso não deverá ser utilizado por um período de 30 minutos, podendo permanecer na base de carregamento. Deve-se utilizar o aparelho seguindo uma metodologia razoável para o uso pretendido

E) Se o aparelho ficar ocioso, após 3 minutos, este volta para o modo de espera automaticamente, e as luzes dos 3 indicadores do LED desligarão.

F) Para fazer a medição da luminosidade, basta encostar a ponteira de fibra ótica no medidor (light measuring). Caso o aviso luminoso "Strong" acenda, significa que a intensidade luminosa está boa. Se o aviso luminoso "Weak" acenda, significa que a luminosidade está fraca. Neste caso contate o fabricante.

000441

A Base

É utilizada para carregar a bateria do aparelho

O aparelho é inserido na base de recarga, e um bipe é escutado, a luz verde do LED mostra a forma de recarga, quando a luz do LED desligar a bateria estará totalmente recarregada.

000413

9. AVISOS

- Não faça alterações deste equipamento sem autorização do fabricante
- Contate o fabricante em caso de falhas
- A luz pode provocar danos aos olhos, utilize a placa de proteção corretamente.
- Desinfetar a haste guia antes de utilizar
- Para uso Professional apenas
- Para uso interno apenas

Se o aparelho não for utilizado todos os dias, a seguinte operações devem ser feitas:

1. Retire a bateria do equipamento
2. Mantenha o adaptador principal e a base separadamente
3. Quando o aparelho for colocado na base, se o som e uma luz verde do LED não são acionados, desligue a força de forma imediata, isto forçará a estabilização do aparelho e voltará ao funcionamento normal.
4. Não coloque a bateria perto do fogo ou em locais com alta temperatura o polo de a bateria entrar em curto circuito

Por favor, troque o LED quando a intensidade luminosa estiver abaixo 1500mW/cm² (utilizando ponteira PO1) testado sobre a mesa de luz especial. O usuário poderá agendar e encaminhar o equipamento a fim de solicitar a verificação a uma assistência especializada, sendo recomendada um intervalo anual a fim de averiguar o correto funcionamento do equipamento.

⚠	Para evitar contaminação cruzada sugerimos um isolamento das ponteiras com uma película de plástico, por exemplo, filme de PVC alimentício

000443

10. MANUTENÇÃO

Desinfecção da haste do Fotopolimerizador: Fazer a imersão da haste em álcool 75% por 10 minutos.

O usuário deverá verificar as partes do equipamento ao menos semanalmente ou sempre que perceber algo errado:

Se a haste do aparelho for danificada ou quebrada, poderá diminuir a sua eficiência de solidificação, deverá ser trocada por uma haste nova.

Mantenha os terminais da haste limpos, para assegurar a passagem da quantidade correta de luz.

Se a bateria não for utilizada por um longo período de tempo, recarregue uma vez a cada três meses, retire a bateria do aparelho e mantenha separada.

Se o anel de vedação gastar, trocar por um novo.

Se o fotopolimerizador ou peças deste forem descartadas, a bateria deve ser classificada e reciclada por profissionais.

	Solicita-se a leitura atenta deste Manual para que seja feita adequada manutenção e limpeza do equipamento, e sejam executadas somente por pessoas qualificadas. Não é aconselhável o uso de produtos químicos corrosivos e outros.
	Utilize somente os serviços de assistência técnica da fábrica .
	Não deixar escorrer líquidos nos orifícios, pois poderá danificar permanentemente o equipamento.
	Nenhuma das partes do equipamento podem ser esterilizadas por temperatura/autoclave. Realizar somente a desinfecção como recomendado

- O equipamento deverá ser desligado da rede elétrica antes de ser limpo, a fim de evitar a exposição do usuário a choques elétricos;
- A limpeza do equipamento consiste em passar um pano umedecido em solução detergente neutra, e a seguir um pano seco. A esterilização consiste em passar um pano umedecido em solução desinfetante, deixando o líquido permanecer sobre a superfície em questão, pelo tempo recomendado pelo fabricante. Decorrido esse tempo, passar outro pano umedecido em água e a seguir um pano seco.
- Este equipamento não é passível de manutenção pelo usuário ou operador. O fabricante recomenda que este aparelho seja submetido regularmente a uma inspeção preventiva e manutenção a fim de garantir a calibração do sistema emissor de luz, realizado pelo serviço autorizado

do fabricante. A inspeção deste aparelho deve ser realizada anualmente. As inspeções regulares contribuem para detectar eventuais avarias, assim aumentar a segurança e a vida útil do aparelho.

- Somente os fusíveis podem ser trocados pelo serviço autorizado, assim como a verificação das funções do equipamento também. Não há partes intercambiáveis no equipamento.

000445

11. EMBALAGENS, ARMAZENAMENTO, TRANSPORTE, SELEÇÃO DO LOCAL, OPERAÇÃO E CONDIÇÕES AMBIENTAIS

- Para transporte ou armazenamento do equipamento, utilize a sua embalagem original, atendendo sempre às suas marcações. Evite mantê-lo em ambientes muito úmidos e com excessiva variação térmica, mesmo que embalado.
- Obedeça às etiquetas de segurança afixadas na embalagem do equipamento, o significado de cada uma delas é descrito neste manual.
- Evite impactos no equipamento (batidas, quedas, etc.). Além dos danos mecânicos, isto pode ocasionar danos ópticos e/ou eletrônicos resultando em perda da calibração realizada em fábrica.
- O local selecionado para armazenamento, transporte e operação deve apresentar condições de temperatura, pressão e umidade controladas. A temperatura deve estar entre 5ºC e 40ºC, e a umidade relativa máxima é de 80% em 31ºC, decaindo linearmente para 50% a 40ºC.A pressão deve ser conforme gravidade.
- Não exponha o equipamento à luz solar direta.
- Mantenha o equipamento e sua vizinhança sempre limpos.
- Deve ser utilizado em ambientes fechados.
- Condições de operação:
  - ✓ Temperatura 20 a 40 ºC
  - ✓ Umidade relativa 40 a 80 %
  - ✓ Altitude operacional (MAX) 2000 m acima do nível do mar

000446

12. CORRECÃO DE FALHAS

Sinais das falhas	Causas e Reparos
A luz do LED não está brilhante	A. Voltagem da bateria baixa. Recarregue B. Bateria danificada, troque por uma nova
A amplitude do LED é insuficiente	A. Voltagem da bateria baixa. Recarregar B. Haste danificada. Troque por uma nova
Quando a base funciona no Modo de Recarga, a luz do LED acende e o bipe não acontecem	A. Reajustar a base B. Se a ainda não funcionar, verificar a tomada. C. Checar os contatos da bateria
Quando a bateria não carrega ou a luz é fraca	Trocar a bateria e recarregar

Caso não seja possível corrigir os erros como indicado, por favor, entre em contato com o fabricante.

000447

13. GARANTIA

O período de garantia do aparelho é de um ano após a fabricação. Se o aparelho não funcionar corretamente dentro deste período, não havendo má utilização, nossa empresa fará o reparo. Porém as peças descartáveis, como a haste, não estão inclusas (caso não seja em consequência de defeito de fabricação).

A **KONDENTECH** garante o perfeito funcionamento do fotopolimerizador, de acordo com as suas especificações durante DOSE (12) meses, contados a partir da data de entrega do produto ao cliente.

A garantia cobre apenas os defeitos de fabricação e funcionamento dos sistemas e componentes deste equipamento, devidamente constatados por representante credenciado **KONDENTECH**.

A garantia e automaticamente cancelada, caso ocorram abusos elétricos, físicos, se as partes forem alteradas, ou se ocorrerem aplicações diferentes daquelas para as quais o equipamento foi desenvolvido.

No caso de equipamento reparado fora do período de garantia, a mesma só será estendida aos componentes substituídos.

As causas de defeitos mais comuns são provenientes de choques físicos aplicados ao aparelho, casos em que a garantia e cancelada.

Todos os custos de transporte, armazenamento e remessa, nos casos de assistência técnica e manutenção, correm por conta do comprador. Durante o prazo de garantia do equipamento, a (s) remessa(s) deve(m) ser feita(s) na embalagem original, sob pena de invalidar a garantia.

Esta garantia estará automaticamente cancelada caso o equipamento tenha sido utilizado de qualquer maneira diferente da recomendada neste Manual do Usuário.

A **KONDENTECH** não se responsabiliza por danos pessoais, lesões ou ferimentos resultantes da utilização inadequada deste equipamento.

A responsabilidade civil da **KONDENTECH** referente a este equipamento e sua utilização está limitada ao valor de compra, pago pelo Cliente.

000448

14. SIMBOLOGIA UTILIZADA:

Seg : tempo mostrado no display em segundos
⊓ : Modo rápido
⊓ : Modo Gradual
⊓ : Modo Pulsado

M: Seleção do modo de trabalho
T : Ajuste do Tempo

: Carga da Bateria em andamento

I: Ligado (com tensão elétrica de alimentação)

Consultar Manual do Usuário

Frágil

Manter Seco

Este lado para Cima

Data de Fabricação

Local de Fabricação

Empilhamento Máximo

Proteja contra exposição solar

Proteja contra radiação

Limite de Temperatura

Grau de proteção contra choque elétrico, Parte Aplicada Tipo B

Atenção consulte material acompanhante

Tensão elétrica perigosa

Equipamento Classe II

~ Corrente Alternada

=== Corrente Contínua

- —⊂•— + Polaridade do conector

Selo de conformidade INMETRO

15. CONFORMIDADE NORMATIVA

Projetado e fabricado de acordo com as Normas ABNT NBR IEC 60601-1:2016;ABNT NBR IEC 60601-1-2:2013;ABNT NBR IEC 60601-1-6:2011;ABNT NBR IEC 60601-1-9:2014;
ABNT NBR IEC 60601-2-57:2015.
Este produto possui Certificado INMETRO e registro na ANVISA, estando em total conformidade com as exigências requeridas no Brasil.

16. BIOCOMPATIBILIDADE

Declaramos que todos os materiais utilizados em PARTES APLICADAS (conforme norma NBR IEC 60601-1) no Equipamento **LED**, são constituídos de polímeros que têm sido amplamente utilizados na área médica ao longo do tempo, garantindo assim sua biocompatibilidade e deste modo estando em conformidade com o item 6 da norma EN ISO 10993-1:2009.

17. DESCARTE

O descarte do equipamento ou de peças deve ser feito de acordo com os regulamentos ambientais, diretiva 2002/96/CE, através de empresas de reciclagem ou disposição de resíduos sólidos licenciada no país de atuação. Em caso de descarte do equipamento ou de peças, não é necessário o envio à fábrica.

Consulte o Fabricante antes do descarte.

Verifique constantemente se todos os componentes do dispositivo não apresentam riscos ao ambiente, à equipe e ao público e se podem ser descartados com segurança de acordo com os protocolos hospitalares ou protocolos ambientais locais.

	Não descarte o produto ou peças juntamente com os resíduos domésticos comuns.
	O descarte do Fotopolimerizador e das partes utilizadas, após sua vida útil, é de responsabilidade do usuário e deve atender à legislação local e vigente em sua região. O Fotopolimerizador estando fora de operação deve ser protegido contra utilização inadvertida não qualificada.

Figura 3: Modelo LED-6

000452

18. ADVERTÊNCIA

	A **KONDENTECH** não pode ser responsabilizada pelo equipamento caso ele seja aberto e/ou modificado por pessoas não autorizadas. Nenhuma modificação neste equipamento é permitida. O uso de qualquer componente, acessório ou material não especificado pelo fabricante e de inteira responsabilidade do usuário.
	Caso o equipamento seja utilizado de uma maneira diferente daquela especificada neste Manual, sua garantia será automaticamente cancelada. Leia cuidadosamente as condições de uso. Em caso de dúvida, consulte nossa Assistência Técnica.
	Em caso de acidente ou quaisquer comportamentos anormais entre em contato com a Assistência Técnica. Siga sempre os protocolos médicos/ odontológicos autorizados.
	Utilize o equipamento com distância de tratamento adequada de 1cm.
	Nunca olhe diretamente para a luz emitida. Direcione a luz apenas sobre o alvo a ser tratado. Superfícies brilhantes podem refletir a luz em direção aos olhos. Não é permitida à utilização do equipamento por pessoal não autorizado e não capacitado.
	Cuidado com os contatos de carregamento da caneta a fim de evitar curto circuito. Isso pode danificar permanentemente o produto.
	Há risco de fogo e/ou explosão quando a saída da luz for utilizada na presença de materiais inflamáveis, soluções ou gases, ou em meio ambiente rico em oxigênio. A utilização de gases anestésicos inflamáveis ou oxidáveis tais como o oxido nitroso (N2O) e oxigênio, deve ser evitada. Materiais como algodão, quando saturados com oxigênio, podem inflamar-se com as altas temperaturas produzidas. Os solventes de adesivos e soluções inflamáveis utilizados para limpeza e desinfecção devem evaporar antes do equipamento ser utilizado.
	Nunca desconecte o cabo de tensão com o equipamento ligado. Isto pode causar falha e a queima de componentes internos.
	Nunca desconecte a alimentação através de seu cabo, sempre desconecte o plugue.

Você está adquirindo um equipamento de tecnologia de ponta fabricado por uma empresa brasileira. Isso significa que você pode acessar a qualquer hora nosso serviço de atendimento pós-vendas através dos contatos descritos neste manual.

19. PADRÕES DE SEGURANÇA ELETROMAGNÉTICA

Abaixo estão descritas tabelas que representam a adequação do equipamento às normas de emissão e imunidade eletromagnética.

Diretrizes e declaração do fabricante -- Emissões Eletromagnéticas

O **Fotopolimerizador** é destinado para utilização em ambiente eletromagnético especificado abaixo. O cliente ou usuário do **Fotopolimerizador** deve garantir que ele seja utilizado em tal ambiente.

Ensaio de imunidade	Conformidade	Ambiente Eletromagnético - Diretriz
Emissões de RF ABNT NBR IEC CISPR 11	Grupo 1	O **Fotopolimerizador** utiliza energia de RF apenas para suas funções internas. Assim sendo, suas emissões de RF são muito baixas não sendo provável que causem qualquer interferência em equipamentos eletrônicos próximos.
Emissões de RF ABNT NBR IEC CISPR 11	Classe B	O **Fotopolimerizador** é adequado para utilização em todos os estabelecimentos, que não sejam residenciais, podendo ser utilizado em estabelecimentos residenciais e aqueles diretamente conectados á rede pública de distribuição de energia elétrica de baixa tensão que alimente edifícios públicos utilizados para fins domésticos, desde que o seguinte aviso seja atendido: **Atenção:** Equipamento pretendido para uso somente por profissionais de saúde. Este equipamento pode causar rádio interferência ou pode interromper a operação de equipamentos próximos. Pode ser necessário tomar medidas mitigatórias, como re-orientação ou re-locação do equipamento ou blindagem local.
Emissões de Harmônicos IEC 61000-3-2	Classe A	
Emissões devido a flutuação de tensão/cintilação IEC 61000-3-3	Conforme	

Tabela 8-2 Informações de conformidade a requisitos de imunidade eletromagnética baseados na Tabela 1 – IEC 60601-1-2, 2007.

000454

Diretrizes e declaração do fabricante – Imunidade Eletromagnética

O Fotopolimerizador é destinado para utilização em ambiente eletromagnético especificado abaixo. O cliente ou usuário deve garantir que ele seja utilizado em tal ambiente.

Ensaio de imunidade	Nível de ensaio da ABNT NBR IEC 60601	Nível de conformidade	Ambiente Eletromagnético - Diretriz
Descarga eletrostática (ESD) IEC 61000-4-2	± 6 kV por contato ± 8 kV pelo ar	Conforme	Pisos devem ser de madeira, concreto ou cerâmico. Se os pisos forem cobertos com material sintético, a umidade relativa deve ser de pelo menos 30%.
Transitórios elétricos rápidos / trem de pulsos ("Burst") IEC 61000-4-4	± 2 kV nas linhas de alimentação ± 1 kV nas linhas de entrada/saída	Conforme	Qualidade do fornecimento de energia deve ser aquela de um ambiente hospitalar ou comercial típico.
Surtos IEC 61000-4-5	± 2 kV modo comum ± 1 kV modo diferencial	Conforme	Qualidade de fornecimento de energia deve ser aquela de um ambiente hospitalar ou comercial típico.
Quedas de tensão, interrupções curtas e variações de tensão nas linhas de entrada de alimentação IEC 61000-4-11	<5% U_T (> 95% de queda de tensão em U_T) por 0,5 ciclo. 40% U_T (60% de queda de tensão em U_T) por 5 ciclos. 70% U_T (30% de queda de tensão em U_T) por 25 ciclos. <5% U_T (> 95% de queda de tensão em U_T) por 5 segundos.	Conforme	Qualidade do fornecimento de energia deve ser aquela de um ambiente hospitalar ou comercial típico. Se o usuário exige operação continuada durante interrupção de energia, é recomendado que o seja alimentado por uma fonte de alimentação ininterrupta ou uma bateria.
Campo magnético na freqüência de alimentação (50/60 Hz) IEC 61000-4-8	3 A/m	Conforme	Campos magnéticos na freqüência da alimentação deveriam estar em viveis característicos de um local típico em um ambiente hospitalar ou comercial típico.

Tabela 8-3: Informações de conformidade a requisitos de imunidade eletromagnética para equipamentos que não visam o Suporte à Vida baseados na Tabela 2 – IEC 60601-1-2, 2007.

NOTA : U_T é a tensão de alimentação AC antes da aplicação do nível de ensaio.

000455

Diretrizes e declaração do fabricante – Imunidade Eletromagnética

O **Fotopolimerizador** é destinado para utilização em ambiente eletromagnético especificado abaixo. O cliente ou usuário do **Fotopolimerizador** deve garantir que ele seja utilizado em tal ambiente.

Ensaio de imunidade	Nível de ensaio da ABNT NBR IEC 60601	Nível de conformidade	Ambiente Eletromagnético - Diretriz
RF Conduzida IEC 61000-4-6 RF Radiada IEC 61000-4-3	3 Vrms 150 kHz até 80 MHz 3 V/m 80 MHz até 2,5 GHz	3V 3 V/m	Equipamentos de comunicação de RF portátil e móvel não deveriam ser usados próximos a qualquer parte do **Fotopolimerizador**, incluindo cabos, com distancia de separação menos que a recomendada, calculada a partir da equação aplicável á freqüência do transmissor. **Distancia de separação recomendada** $d = 1,2\sqrt{P}$ $d = 1,2\sqrt{P}$ (80 MHz até 800 MHz) $d = 2,3\sqrt{P}$ (800 MHz até 2,5 GHz) Onde *P* é a potência máxima nominal de saída do transmissor em watts (W), de acordo com o fabricante do transmissor, e *D* é distancia de separação recomendada em metros (m). É recomendada que a intensidade de campo estabelecida pelo transmissor de RF, como determinada através de uma inspeção eletromagnética no local, a seja menor que o nível de conformidade em cada faixa de freqüência. b Pode ocorrer interferência ao redor do equipamento marcado com o seguinte símbolo.

NOTA 1 – em 80 MHz e 800 MHz, aplica-se a faixa de freqüência mais alta.

NOTA 2 – Estas diretrizes podem não ser aplicáveis em todas as situações. A propagação eletromagnética é afetada pela absorção e reflexão de estruturas, objetos e pessoas.

a As intensidades de campo estabelecidas pelos transmissores fixos, tais como estações rádio base, telefone (celular/sem fio) e rádios móveis terrestres, rádio amador, transmissão rádio AM e FM e transmissores de TV não podem ser previstos teoricamente com precisão. Para avaliar o ambiente eletromagnético devido a transmissores de RF fixos, recomenda-se que uma inspeção eletromagnética do local. Se a medida da intensidade de campo no local em que o **Fotopolimerizador** é usado excede o nível de conformidade utilizado acima, o **Fotopolimerizador** deveria ser observado para verificar se a operação está normal. Se um desempenho anormal for observado, procedimentos adicionais podem se necessários, tais como a reorientação ou recolocação do **Fotopolimerizador**.

b Acima da faixa de freqüência de 150 kHz até 80 MHz, a intensidade do campo deveria ser menor que 3V/m

Tabela 8-4: Recomendações de distâncias de separação entre o equipamento e fontes de emissão RF baseados na Tabela 4 – IEC 60601-1-2, 2007.

Distancias de separação mínimas recomendadas entre os equipamentos de comunicação de RF portátil e móvel e o dispositivo.
Fotopolimerizador é destinado para utilização em ambiente eletromagnético no qual perturbações de RF radiadas são controladas. O cliente ou usuário do **Fotopolimerizador** ajudar a prevenir interferência eletromagnética mantendo distancia mínima entre os equipamentos de comunicação de RF portátil ou móvel (transmissores) e o **Fotopolimerizador**, como recomendado abaixo, de acordo com a potencia máxima de saída dos equipamentos de comunicação.

Potência máxima nominal de saída do transmissor (W)	Distancia de separação de acordo com a frequência do transmissor (m)		
	150 kHz até 80 MHz $d = 1,2\sqrt{P}$	80 MHz até 800 MHz $d = 1,2\sqrt{P}$	800 MHz até 2,5 GHz $d = 2,3\sqrt{P}$
0,01	0,12	0,12	0,23
0,1	0,38	0,38	0,73
1	1,2	1,2	2,3
10	3,8	3,8	7,3
100	12	12	23

Para transmissores com uma potência máxima nominal de saída não listada acima, a distância de separação recomendada (em metros [m]) pode ser determinada através da equação aplicável para a freqüência do transmissor.
Nota 1 : - em 80 MHz até 800 MHz, aplica-se a distância de separação para faixa de freqüência mais alta.
Nota 2 :- Essas diretrizes podem não ser aplicada em todas as situações. A propagação eletromagnética é afetada pela absorção e reflexão de estruturas, objetos e pessoas.
Tabela 8-5: Recomendações de separação entre equipamentos portáteis e móveis da fonte de emissão de RF Tabela 6 – IEC 60601-1-2, 2007.

	Deve-se utilizar os cabos e acessórios enviados com o Fotopolimerizador, exclusivamente no produto. A utilização de cabos e acessórios diferentes daqueles especificados neste manual pode resultar em aumento das emissões ou diminuição da imunidade do equipamento. Por outro lado, o uso dos cabos e acessórios enviados com o Fotopolimerizador em outro equipamento pode gerar os mesmos problemas de emissão ou imunidade
	O Fotopolimerizador pode ser afetado por equipamentos que emitam sinais de RF no ambiente em que está instalado.

- **Interferência de radiofrequência**

O produto está de acordo com a norma EN 60601-1-2. Este precisa de precauções especiais de EMC e necessita ser instalado de acordo com a informação EMC provida neste manual.

- **Desempenhos Essenciais**

De acordo com a IEC 60601-1 Ed. 3.0 (2005), as seguintes funções são Desempenhos Essenciais, ou seja, são desempenhos necessários para manter o risco dento de limites aceitáveis conforme indicação de uso declarado nesta instrução de uso:
Capacidade do sistema de prevenir qualquer movimento indesejável;

Capacidade do sistema não realizar emissão sem estar no status operacional e tendo o consenso do operador através do pressionamento do gatilho;
Capacidade do sistema de manter a potência de saída durante o tratamento dentro de ±20% mm relação à potência nominal apresentada.

20. ASSISTÊNCIA TÉCNICA

Em caso de problemas contate o fabricante.

Partes do equipamento como Guia da Luz, Placa de Cobertura de Luz, Borracha de Vedação e Bateria de Lítio, podem ser adquiridas separadamente para substituição e reposição.

000459

21. DADOS DO FABRICANTE

KONDENTECH INDUSTRIA E COMERCIO LTDA - EPP
Rua Gastão Vieira, nº 471 – Parque Sta. Felícia Jardim
São Carlos – São Paulo – CEP: 13562-410
TELEFONE: (16)3373-7790 – FAX: (16)3373-7799

Responsável Técnico:
Michelangelo Fernando Dalsasso - CREA-SP: 5063781865

Registro ANVISA: 80022409009

000460

Garantia de Qualidade

TURBINAS E MODELOS D-X

CATÁLOGO ANUAL

INDÚSTRIA ODONTOLÓGICA D-X
GARANTIA DE QUALIDADE

WWW.DX.IND.BR

000461

QUEM SOMOS

INDÚSTRIA ODONDOLÓGICA D-X

Desde 1997 no segmento industrial odontológico, a D-X é reconhecida pela excelência em tecnologia e design que emprega na concepção de suas peças.
Com sede em Ribeirão Preto, interior do Estado de São Paulo, a D-X vem consolidando sua posição no mercado entre as mais confiáveis indústrias de materiais odontológicos de todo o Brasil.

Com atuação em todo o território Nacional a D-X, possui representantes em todos os estados brasileiros e um afinado sistema de logística que garante agilidade no processamento e entrega dos pedidos.
Oferecendo ao mercado brasileiro o que há de mais moderno e resistente em Canetas de Alta e Baixa Rotação, Micro Motores e Contra-Ângulos.

D-X Indústria Comércio Importação & Exportação Ltda

Coimbra, 1702 - Vila Elisa - Ribeirão Preto/SP - CEP 14.075-450

Telefones:
(16) 99218-7623 - WhatsApp
(16) 2133-6210 - Comercial
(16) 2133-6200 - Assistência

000462

NOSSOS PRODUTOS E CATEGORIAS

ALTA ROTAÇÃO

BAIXA ROTAÇÃO

KITS ACADÊMICOS

PROTETOR FACIAL

SERINGAS TRÍPLICE

WWW.DX.IND.BR

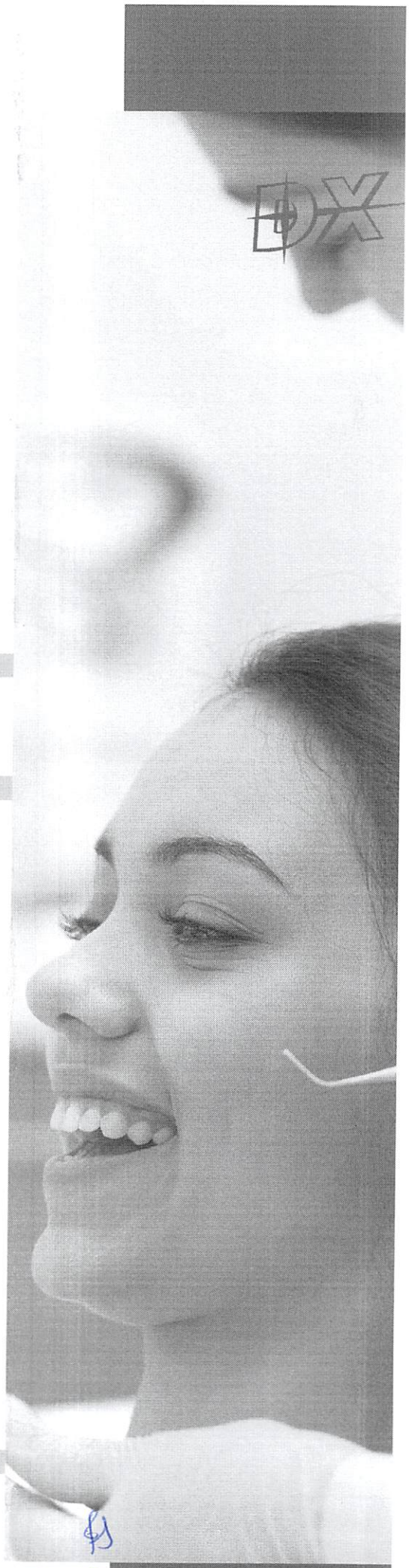

000463

www.dx.ind.br

Alta rotação turbinas & modelos

O melhor de alta rotação para você e seu consultório.

000464

BAIXA ROTAÇÃO D-X
MICRO MOTORES INTRA

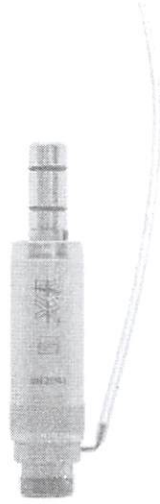

Micro Motor Intra Ref Externa

Autoclavável: a 135°C durante 15 minutos.
Pressão: 220 kpa (2,2 br) 55 l/min
Giro: livre 360°
Eixo: aço inox
Rolamentos: aço inox
Encaixe: borden
Sistema: INTRAmatic
Rotor: balanceado manualmente
Rotação máx: 20.000 rpm
Design: ergonômico
Peso: 80 gramas
Consumo de ar: 55 l/min
Consumo de água: 50 ml/min
Spray: mangueira externa
Inversão de Rotação: anel giratório
Acessório:
·Óleo lubrificante 10 ml

Micro Motor Intra Ref Interna

Autoclavável: a 135°C durante 15 minutos.
Pressão: 220 kpa (2,2 br) 55 l/min
Giro: livre 360°
Eixo: aço inox
Rolamentos: aço inox
Encaixe: borden
Sistema: INTRAmatic
Rotor: balanceado manualmente
Rotação máx: 20.000 rpm
Design: ergonômico
Peso: 80 gramas
Consumo de ar: 55 l/min
Consumo de água: 50 ml/min
Spray: mangueira interna
Inversão de Rotação: anel giratório
Acessório:
·Óleo lubrificante 10 ml

OPCIONAIS
·Com ou sem Refrigeração

PARA MAIS INFORMAÇÕES

Tel: (16) 2133-6210 - Comercial
Tel: (16) 2133-6200 - Assistência
Cel: (16) 99218-7623

Rua Coimbra, 1702 - Vila Elisa
Ribeirão Preto/SP | CEP 14.075-450

dxvendas@dx.ind.br
assistencia@dx.ind.br

Segunda a sexta-feira
Das 08:00 às 12:00
E das 13:00 às 17:00

Melhore o seu desempenho, e a qualidade de seu consultório com a D-X.

www.dx.ind.br

000466

CONCORRÊNCIA
MÓVEIS

MOCHO COM ENCOSTO

C014

DESCRIÇÃO

Ajuste de Altura;
Possui base com 5 rodízios;
Estofamento com acabamento em courvim;
Regulagem de altura a gás;
Em aço carbono

DIMENSÕES APROXIMADAS

Assento: 440 mm
Altura/Regulagem 69 cm - 81 cm

Sistema de Cadastramento Unificado de Fornecedores - SICAF

Relatório de Ocorrências Ativas

Dados do Fornecedor

CNPJ: 48.560.829/0001-75
Razão Social: FMH EQUIPAMENTOS DE INFORMATICA LTDA
Nome Fantasia:
Situação do Fornecedor: Credenciado

Nenhum registro de Ocorrência Ativa encontrado para o fornecedor

Sistema de Cadastramento Unificado de Fornecedores - SICAF

Relatório de Ocorrências Ativas Impeditivas de Licitar

Dados do Fornecedor

CNPJ: 48.560.829/0001-75
Razão Social: FMH EQUIPAMENTOS DE INFORMATICA LTDA
Nome Fantasia:
Situação do Fornecedor: Credenciado

Nenhum registro de Ocorrência Ativa encontrado para o fornecedor

Sistema de Cadastramento Unificado de Fornecedores - SICAF

Relatório de Prováveis Ocorrências Impeditivas Indiretas do Fornecedor

Dados do Fornecedor

CNPJ: 48.560.829/0001-75
Razão Social: FMH EQUIPAMENTOS DE INFORMATICA LTDA
Nome Fantasia:
Situação do Fornecedor: Credenciado

Nenhum registro de Ocorrência Impeditiva Indireta encontrado para o fornecedor.

000470

Sistema de Cadastramento Unificado de Fornecedores - SICAF

Declaração

Declaramos para os fins previstos na Lei nª 8.666, de 1993, conforme documentação registrada no SICAF, que a situação do fornecedor no momento é a seguinte:

Dados do Fornecedor

CNPJ:	48.560.829/0001-75
Razão Social:	FMH EQUIPAMENTOS DE INFORMATICA LTDA
Nome Fantasia:	
Situação do Fornecedor:	Credenciado — Data de Vencimento do Cadastro: 29/01/2024
Natureza Jurídica:	SOCIEDADE EMPRESÁRIA LIMITADA
MEI:	Não
Porte da Empresa:	Micro Empresa

Ocorrências e Impedimentos

Ocorrência:	Nada Consta
Impedimento de Licitar:	Nada Consta
Ocorrências Impeditivas indiretas:	Nada Consta
Vínculo com "Serviço Público":	Nada Consta

Níveis cadastrados:

Documento(s) assinalado(s) com "*" está(ão) com prazo(s) vencido(s).
Fornecedor possui alguma pendência no Nível de Cadastramento indicado. Verifique mais informações sobre pendências nas funcionalidades de consulta.

I - Credenciamento

II - Habilitação Juridica

III - Regularidade Fiscal e Trabalhista Federal

Receita Federal e PGFN		Validade:	20/01/2024
FGTS		Validade:	10/12/2023
Trabalhista	(http://www.tst.jus.br/certidao)	Validade:	27/01/2024

IV - Regularidade Fiscal Estadual/Distrital e Municipal (Possui Pendência)

Receita Estadual/Distrital	Sem Informação	(*)
Receita Municipal	Sem Informação	(*)

PROPOSTA DE PREÇOS

FMH EQUIPAMENTOS DE INFORMATICA LTDA
CNPJ: 48.560.829/0001-75 I.E: 26.200.500-0
Av.Sul Brasil, 1069, apto 02 - Centro, Maravilha - SC (49)
98896-1731 / fmhequipamentos@hotmail.com

AO MUNICÍPIO DE PLANALTO-PR - PREGÃO PRESENCIAL Nº 064/2023

ITEM	DESCRICÃO	QTD	UNID	Marca	VALOR UNIT.	TOTAL
7	*IMPRESSORA MULTIFUNCIONAL* *LASER. Impressora multifuncional, tipo impressão; laser, resolução impressão: 600 X 600dpi, tensão alimentação: bivolt V. velocidade impressão preto e branco: 28ppm, resolução scanner: 600 x 600dpi características adicionais: duplex automático, digitalização para e-mail,conectividade: USB 2.0 rede gigabit ethernet 10,100,1000, WIFI, capacidade mínima bandeja: 250fl, capacidade memória: 256mb.* *Garantia mínima de 12 meses.*	1	UNID	PAMTUM / BM5100ADW	R$ 3.460,58	R$ 3.460,58
	VALOR TOTAL:					R$ 3.460,58

SOMA TOTAL POR ESCRITO: TRÊS MIL QUATROCENTOS E SESSENTA REAIS COM CINQUENTA E OITO CENTAVOS

Declaro que cumpro e acato todos os dispositivos estabelecidos no edital, formulario, proposta, e anexos. Sem restrições de qualquer natureza, e que entregaremos o produto pelo preço proposto e que atendem integralmente o exigido no descritivo do edital. /Validade da Proposta: 60 DIAS Garantia : Conforme edital. Garantia de 12 meses.

Declaramos que todos os itens acima cotados possuem garantia conforme solicitado no edital, e que a nossa empresa se responsabiliza em intermediar os processos da garantia entre o Cliente e Fabricante.

Dados da Licitante

Endereço: AVENIDA SUL BRASIL, 1069, APTO 02 - CENTRO
Municipio: MARAVILHA
Estado: SANTA CATARINA
CEP: 89874-000
CNPJ: 48.560.829/0001-75
I.E: 26.200.500-0

E-Mail: fmhequipamentos@hotmail.com
Banco: Sicredi
Agência: 0230
Conta: 52464-8
Representante: Felipe Matheus Helfer
CPF: 087.339.579-40
ID: 5019735
Cargo: Representante Legal

FELIPE MATHEUS HELFER:08733957940

Assinado de forma digital por FELIPE MATHEUS HELFER:08733957940
Dados: 2023.11.21 18:55:05 -03'00'

Maravilha - SC, 21 de NOVEMBRO de 2023.

Felipe Matheus Helfer
Representante Legal

000472

Data: 22/11/2022 10h20min

Número	Validade
4167	30/11/2023

MUNICÍPIO DE MARAVILHA/SC - PREFEITURA
SECRETARIA DE PLANEJAMENTO, ADMINISTRAÇÃO E FAZENDA
SETOR DE TRIBUTOS
(49) 3664-0044 - tributacao@maravilha.sc.gov.br

ALVARÁ DE LICENÇA DE LOCALIZAÇÃO E/OU FUNCIONAMENTO 2022

Concedido à

FMH EQUIPAMENTOS DE INFORMATICA LTDA CNPJ: 48.560.829/0001-75

Para estabelecer na

Avenida SUL BRASIL, 1069 - Compl. APTO. 02 - Bairro Centro - CEP: 89874000

Nome fantasia

Não informado

Atividade principal

E - MICRO EMPRESAS

Econômico	Início da atividade	Código de controle
9540	10/11/2022	CW1WPUC07URD77K0

Fundamentação legal

Características

Identificador	Descrição	Unidade	Opção
781316	DATA DE VALIDADE DO ALVARA	Migr	30/11/2023
781318	ATESTADO BOMBEIROS	Migr	Dispensado
781319	ATESTADO BOMBEIROS - VALIDADE	Migr	
781329	DATA DA VISTORIA - FISC. MUNICIPAL	Migr	10/11/2022

A validade do documento pode ser consultada no site da prefeitura por meio do código de controle informado.

Maravilha (SC), 22 de Novembro de 2022

000473

ESTADO DE SANTA CATARINA
SECRETARIA DE ESTADO DA FAZENDA
DIRETORIA DE ADMINISTRAÇÃO TRIBUTÁRIA
SISTEMA DE ADMINISTRAÇÃO TRIBUTÁRIA

DATA/HORA ATUAL	11/11/2022 09:17:09
INSCRIÇÃO ESTADUAL	262005000
CPF/CNPJ	48560829000175
USUÁRIO	64261646900

FICHA DO CONTRIBUINTE

DADOS DO CONTRIBUINTE

Inscrição Estadual:	26.200.500-0	**CPF/CNPJ:**	48.560.829/0001-75
Nome Empresarial:	FMH EQUIPAMENTOS DE INFORMATICA LTDA		
Nome Fantasia:			
Município/UF:	82058 - MARAVILHA / SC	**Unidade Regional:**	20081 - USEFI DE CHAPECO
Tipo de Contribuinte:	1 - COMERCIANTE		
Tipo de inscrição:	1 - ESTABELECIMENTO PRINCIPAL		
Situação Cadastral:	1 - ATIVO	**Data da situação cadastral:**	10/11/2022
Natureza Jurídica:	2062 - SOCIEDADE EMPRESÁRIA LIMITADA		
Eventos:			

DADOS FISCAIS

Nire:	42207442309	**Capital Social:**	50.000,00
Data da constituição:	09/11/2022	**Enquadramento fiscal:**	ME
Data de cadastramento:	09/11/2022	**Regime de apuração do ICMS:**	NORMAL
Data do início da atividade com ICMS:	10/11/2022	**Optante do Simples Nacional na RFB:**	NÃO
[illegible]a da última atualização cadastral:	10/11/2022 10:33:24, por REGIN - Usuário do Sistema REGIN - JUCESC		
Area utilizada:	10,00 METRO QUADRADO (M2)		
Apuração consolidada desde:			
Forma de Atuação:	1 - ESTABELECIMENTO FIXO (LOJA, FÁBRICA, ESCRITÓRIO)		
Situação Especial:			
Auxiliares/Adjuntos:	0 - UNIDADE PRODUTIVA		

INFORMAÇÕES RELACIONADAS A DECLARAÇÕES

Regularidade ou prazo adicional para pagamento: Sem Regularidade [Ver Motivos]

INFORMAÇÕES SOBRE DOCUMENTOS ELETRÔNICOS

Não constam informações sobre Documentos Eletrônicos

INFORMAÇÕES SOBRE ESCRITURAÇÃO FISCAL DIGITAL (EFD)

Credenciado a enviar Escrituração Fiscal Digital - EFD a partir de 10/11/2022.

INFORMAÇÕES SOBRE DOMICÍLIO TRIBUTÁRIO ELETRÔNICO DO CONTRIBUINTE (DTEC)

Contribuinte (IE 26.200.500-0) não credenciado no DTEC.
Profissional da Contabilidade (CPF 642.616.469-00) credenciado no DTEC a partir de 14/07/2022.
Nenhum membro do QSA credenciado no DTEC.

ATIVIDADES ECONÔMICAS (CNAES)

CNAE	Descrição	Qualificação
[illegible]1-2-01	Comércio varejista especializado de equipamentos e suprimentos de informática	Principal
47.52-1-00	Comércio varejista especializado de equipamentos de telefonia e comunicação	Secundária
47.53-9-00	Comércio varejista especializado de eletrodomésticos e equipamentos de áudio e vídeo	Secundária
47.54-7-01	Comércio varejista de móveis	Secundária
47.61-0-03	Comércio varejista de artigos de papelaria	Secundária
47.62-8-00	Comércio varejista de discos, CDs, DVDs e fitas	Secundária
47.63-6-01	Comércio varejista de brinquedos e artigos recreativos	Secundária
47.89-0-07	Comércio varejista de equipamentos para escritório	Secundária

ENDEREÇOS

Endereço do Estabelecimento

Endereço:	AVENIDA SUL BRASIL		
Número:	1069	**Complemento:**	APT:02
Referência:		**Bairro:**	CENTRO
Quadra:		**Lote:**	
CEP:	89874-000	**Município/UF:**	MARAVILHA/SC
Caixa Postal:		**CEP Caixa Postal:**	
Telefone:	4988374772	**FAX:**	
E-Mail:	contato@lbcontabilidade.com.br	**Web Site:**	

Endereço de Correspondência

Endereço:	AVENIDA SUL BRASIL		
Número:	1069	**Complemento:**	APT:02

000474

Referência:		**Bairro:**	CENTRO
Quadra:		**Lote:**	
CEP:	89874-000	**Município/UF:**	MARAVILHA/SC
Caixa Postal:		**CEP Caixa Postal:**	
Telefone:	4988374772	**FAX:**	
E-Mail:	contato@lbcontabilidade.com.br	**Web Site:**	

DADOS DO PROFISSIONAL DA CONTABILIDADE (CONTABILISTA)

Nome:	CELSO CAMILO BROETTO		
CPF:	64261646900	**CRC:**	1SC019396O0
Data do ingresso:	09/11/2022		
Guarda de documentos:			
Endereço:	AV ANITA GARIBALDI		
Número:	340	**Complemento:**	SALA 102 - BLOCO A
Referência:		**Bairro:**	CENTRO
Quadra:		**Lote:**	
CEP:	89874-000	**Município/UF:**	MARAVILHA/SC
Caixa Postal:		**CEP Caixa Postal:**	
Telefone:	4936644510	**FAX:**	
E-Mail:	broetto@mhnet.com.br	**Web Site:**	

QUADRO SOCIETÁRIO (SÓCIOS/ADMINISTRADORES/TITULARES)

Dados Gerais

Sócio	**Nome:**	FELIPE MATHEUS HELFER		
	CPF/CNPJ:	08733957940		
	Relação:	Sócio		
	Qualificação:	Sócio Administrador		
	Data do ingresso:	09/11/2022	**Data da saída:**	
	Endereço:	AVENIDA SUL BRASIL		
	Número:	1069	**Complemento:**	APT 02
	Referência:		**Bairro:**	CENTRO
	Quadra:		**Lote:**	
	CEP:	89874-000	**Município/UF:**	MARAVILHA/SC
	Caixa Postal:		**CEP Caixa Postal:**	
	Telefone:	4988374772	**FAX:**	
	E-Mail:	contato@lbcontabilidade.com.br	**Web Site:**	

INFORMAÇÕES ADICIONAIS

Grupo Especialista:	GRAF Chapecó				
Franqueadores:					
Franqueados:					
Integradores:					
Integrados:					
Condição de Uso:	9999 - Sem Valor	**Data Início:**		**Data Fim:**	
Tipo de Registro:	9999 - Não tem valor	**Número do Registro:**			
Locatários, Arrendatários, Parceiros e Comodatários:					

Imprimir

000475