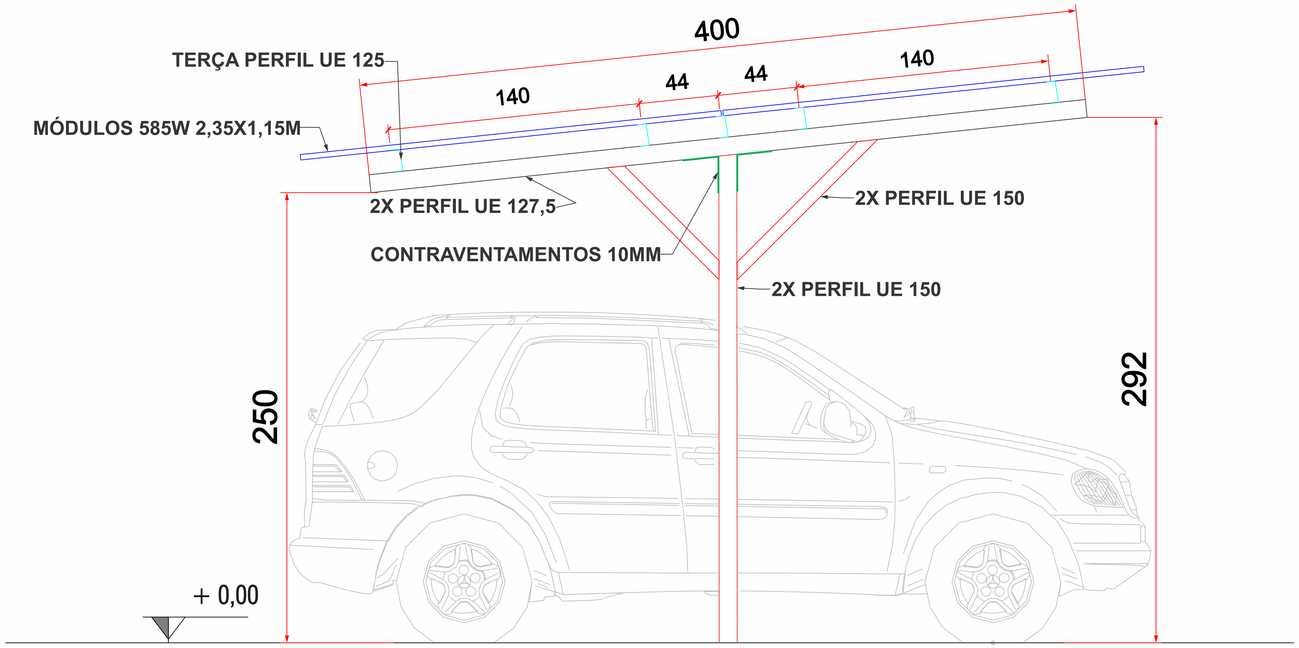

1 DETALHAMENTO BI POSTE PARA CARPORT

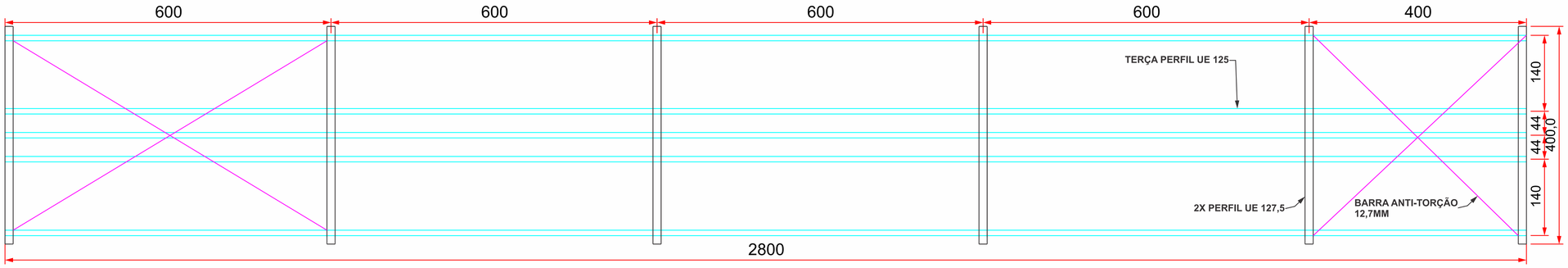

2 PLANTA BAIXA CARPORT CENTRO MUNICIPAL DE SAÚDE

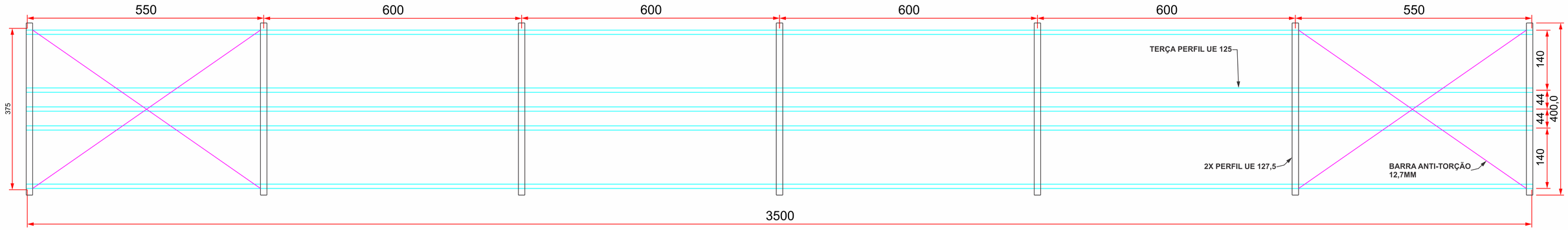

3 PLANTA BAIXA CARPORT CENTRO CULTURAL E PREFEITURA MUNICIPAL

GC GERADORES CAPANEMA® Energia Solar	ENGENHEIRO (A) RESPONSÁVEL	USUÁRIO (A) OU CLIENTE	PROJETO E DESENHO	CIDADE DE INSTALAÇÃO	PROGAMA OU PROJETO	DATA
	SIVELI RODRIGUES	PREFEITURA MUNI. PLANALTO - PR	JOÃO MARKUS NICOLAS F. W. TURRA	PLANALTO - PR	DETALHAMENTO ESTRUTURA CARPORT	25/04/2025 **PÁGINA** 31/31